wre 125

sm 125 s

Ove non diversamente specificato i dati e le prescrizioni si intendono validi per tutti i modelli.
Unless otherwise specified, data and figures refer to all models.
Si rien n'est spécifié, les données et les prescriptions se réfèrent à tous les modèles.
Falls nicht anders angegeben sind die technischen Daten und Anweisungen für sämtliche Modelle gültig.
Si no se especifica de otra manera, los datos y las prescripciones son válidos para todos los modelos.

DUAL PURPOSE
wre 125 - sm 125 s / 2005

CARATTERISTICHE - USO - MANUTENZIONE
SPECIFICATIONS - OPERATION - MAINTENANCE
CARACTERISTIQUES - UTILISATION - ENTRETIEN
MARKMALE - GEBRAUCH - WARTUNG
CARACTERISTICAS - USO - MANTENIMIENTO

ATTENZIONE

- Per non compromettere la struttura delle carenature si raccomanda di evitare qualsiasi sgocciolamento del liquido freni sia all'interno che all'esterno delle stesse. Non lavare assolutamente le parti verniciate con benzina, petrolio o similari. Usare solo liquidi biodegradabili (prodotti in uso per le auto); non usare sostanze lucidanti contenenti abrasivi.
- Ad ogni sostituzione del liquido refrigerante riscaldare il motore per eliminare eventuali bolle d'aria nel circuito di raffreddamento. Controllare il livello e, se necessario, effettuare il rabbocco.

ATTENTION

- *To avoid endangering the fairing structure, take care not let the brake fluid drop outside and inside the fairing. Do not wash the varnished parts with petrol, oil or similar.Use only fluids decomposable into organic substances (products used for cars); do not use polishing substances containing abrasives.*
- *When renewing the coolant it is advisable to warm the engine up to eliminate air bubbles inside the cooling circuit. Check the level and if necessary, top up.*

ATTENTION

- Pour ne pas compromettre la structure du carénage, éviter tout égouttage du liquide des freins soit à l'intérieur, soit à l'extérieur de la même. Ne pas laver les parties vernissées avec essence, pétrole, ou produits semblables. Utiliser des produits biodégradables pour voitures en commerce. Ne pas polir avec des pâtes abrasives.
- A chaque remplacement du liquide de refroidissement, faire chauffer le moteur pour éliminer les bulles d'air dans le circuit de refroidissement; contrôler le niveau et remplir si nécessaire.

ACHTUNG

- *Um die Verkleidungsstruktur nicht zu beschädigen, ist das Tropfen der Bremsfluessigkeit in und auf die Struktur zu vermeiden. Lackierte Teile nie mit Benzin, Petroleum und ähnlichem waschen; es sind nur in organische Substanzen zerlegbare Fluessigkeiten (für Wagen verwendete Produkte) zu verwenden; kein schleifmittelhaltiges Poliermittel verwenden.*
- *Bei jedem Kühlflüssigkeitswechsel ist der Motor anzuwärmen, um etwaige Luftblasen im Kühlkreislauf zu beseitigen; den Stand kontrollieren und, wenn nötig, nachfüllen.*

ATENCION

- Para no comprometer la estructura del carenado se recomienda evitar que gotee el líquido de los frenos tanto dentro como fuera del mismo. No lave nunca las partes pintadas con bencina, petróleo o similares. Use solo líquidos biodegradables (productos especiales para automóviles); no use substancias para pulir que contengan abrasivos.
- Cada vez que se substituya el liquido refrigerante se debe calentar el motor para eliminar las burbujas de aire que pudiera haber en el circuito de enfriamiento. Se debe controlar el nivel y, si necesario, completar el llenado.

PRESENTAZIONE

Benvenuti nella famiglia motociclistica Husqvarna! La Vostra nuova motocicletta é stata progettata e costruita per essere la migliore della sua categoria. Le istruzioni di questo manuale sono state preparate per fornire una guida semplice e chiara alla manutenzione del motociclo. Per ottenere da esso le migliori prestazioni, si raccomanda di seguire attentamente quanto riportato su questo manuale. In esso sono racchiuse le istruzioni per effettuare le necessarie operazioni di manutenzione. Le informazioni riguardanti le riparazioni o le manutenzioni più specifiche o di maggiore entità sono contenute nel Manuale di Servizio. Interventi di questo genere richiedono il lavoro di meccanici esperti e l'uso di apposite attrezzature. Il Vostro Concessionario ha i ricambi originali, l'esperienza e tutte le attrezzature necessarie per renderVi un ottimo servizio.

Ricordare infine che il manuale di uso e manutenzione é parte integrante del motociclo e come tale deve rimanere allegato allo stesso anche in caso di rivendita.

PRESENTATION

Welcome to the Husqvarna motorcycling Family!

Your new motorcycle is designed and manufactured to be the finest in its field. The instructions in this book have been prepared to provide a simple and understandable guide for your motorcycle's operation and care.

Follow the instructions carefully to obtain maximum performance and your personal motorcycling pleasure. Your owner's manual contains instructions for owner care and maintenance. Information covering repair of major units such as engine, transmission, etc. is provided in the Service Manual. The information concerning details or main work of repair or maintenance are described in the Husqvarna Service Manual. Work of this kind requires the attention of a skilled mechanic and the use of special tools and equipment.

Your dealer has the facilities, experience and original parts necessary to properly render this valuable service.

This use and maintence manual is part and parcel of the motorcycle, hence, it has to remain with the motorcycle even when sold to another user.

PRESENTATION

Bienvenus dans la famille motocycliste Husqvarna! Votre nouvelle moto a été projetée et construite pour qu'elle soit la meilleure dans son genre. Les instructions de service ci-incluses ont été préparées pour vous fournir une guide d'entretien et de fonctionnement simple et clair.

Afin d'obtenir les meilleures performances de votre moto, veuillez suivre attentivement les instructions ici contenues, qui sont les plus simples à suivre pour les opérations d'entretien.

Toutes les informations concernantes les réparations et l'entretien particuliers sont contenues dans ce livret de service Husqvarna. Les informations détaillées concernant les réparations ou l'entretien sont décrites dans le Manuel de Service. Interventions de ce feure exigent le travail de mécaniciens expérimentés et l'emploi d'outillages spécial.

Votre Concessionnaire en sus des pièces de rechange originales, a l'expérience et tous les outils nécessaires à vous rendre un service excellent.

Ce manuel d'usage et d'entretien fait partie intégrante de la moto, il doit donc suivre la même lorsqu'elle est vendue à un autre utilisateur.

EINFÜHRUNG

Ein Willkommen in der Familie der Motorradfahrer Husqvarna! Ihr neues Motorrad ist so entworfen und hergestellt worden, um das beste in seiner Klasse darzustellen. Die Anweisungen in diesem Handbuch sind vorbereitet worden, um Ihnen eine einfache und klare Anleitung für die Wartung des Motorrades zu geben.

Wenn Sie den Anweisungen dieses Handbuches genau folgen, werden Sie die besten Leistungen mit dem Motorrad erzielen.

In diesem Handbuch finden Sie die Instruktionen für die notwendigen Arbeitsgänge für die Wartung. Anweisungen für Reparaturen und Wartungen besonderer Natur oder grösserer Ausmasse sind in dem Reparaturhandbuch enthalten.

Die Informationen bezüglich spezifischere Reparationen oder Wartungen, oder Reparationen oder Wartungen größeren Ausmaßes, sind in den Husqvarna Dienst-Betriebsanleitungen. Eingriffe dieser Art erfordern den Einsatz erfahrener Arbeiter sowie entsprechende Ausrüstungen.Ihr Vertragshändler hat die Original-Ersatzteile, die Erfahrung und alle notwendigen Ausrüstungen, um Sie bestens zu bedienen.

Es ist darauf zu achten, dass die anwendungs und Wartungs Anteitungen Bestandteil des Motorrades sind und somit, auch im Falle des Wiederverkaufs, dem Motorrad beizulegen sind.

PRESENTACION

Bienvenidos a la familia motociclista Husqvarna! Su nueva motocicleta ha sido proyectada y fabricada para destacar en su categoría. Las instrucciones de este manual han sido preparadas para
brindar una guía sencilla y clara para el mantenimiento de la motocicleta
Para obtener de la misma las mejores prestaciones, se recomienda seguir atentamente todo lo que se explica en este manual.

Aquí se encuentran las instrucciones para efectuar las operaciones necesarias de mantenimiento. Las informaciones relativas a arreglos o mantenimiento más especificos o de mayor entidad están indicadas en el manual de Servicio. Intervenciones de esta clase requieren el trabajo de mecánicos expertos y el uso de herramientas especiales. Su Concesionario tiene los recambios originales, la experiencia y todas las herramientas necesarias para brindarle el mejor servicio.

Por último recordar que el manual de uso y mantenimiento es parte integrante de la moto y pos eso tiene que quedar anexo a la misma incluso en caso de venta.

Note

- Le indicazioni di destra e sinistra si riferiscono ai due lati del motociclo rispetto al senso di marcia.

- Z: n° denti
- A: Austria
  AUS: Australia
  B: Belgio
  BR: Brasile
  CDN: Canada
  CH: Svizzera
  D: Germania
  E: Spagna
  F: Francia
  FIN: Finlandia
  GB: Gran Bretagna
  I: Italia
  J: Giappone,
  USA: Stati Uniti d'America

- Dove non diversamente specificato, i dati e le prescrizioni si riferiscono a tutte le Nazioni.

Note

- *References to the "left" or "right" of the motorcycle are in the sense of a person facing forwards.*

- *Z: number of teeth*
- *A: Austria*
  AUS: Australia
  B: Belgium
  BR: Brazil
  CDN: Canada
  CH: Switzerland
  D: Germany
  E: Spain
  F: France
  FIN: Finland
  GB: Great Britain
  I: Italy
  J: Japan
  USA: United States of America

- *Where not specified, all data and the instructions are referred to any and all Countries.*

Avis

- Les indications "droite" et "gauche" se refèrent aux deux côtés du motocycle par rapport au sens de marche.

- Z: numéro dents
- A: Autriche
  AUS: Australie
  B: Belgique,
  BR: Brasile
  CDN: Canada,
  CH: Suisse
  D: Allemagne
  E: Espagne
  F: France
  FIN: Finlande
  GB: Grand Bretagne
  I: Italie
  J: Japon
  USA: Etas Units d'Amerique

- Si non différemment spécifié, les données et les instructions sont valables pour tous les Pays.

Zur Beachtung

- *Die Angaben, rechts und links, beziehen sich auf die beiden Motorradseiten in Bezug auf die Fahrtrichtung.*

- *Z: Zähne nummer*
- *A: Österreich*
  AUS: Australien
  B: Belgien
  BR: Brasilien
  CDN: Kanada
  CH: Schweize
  D: Deutschland
  E: Spanien
  F: Frankreich
  FIN: Finnland
  GB: Groos Britan
  I: Itelien
  J: Japan
  USA: Vereinigte Staten von Amerika,

- *Wenn nicht anders angegeben, beziehen sich die Daten und Vorschriften auf alle Länder.*

Nota

- *Las indicaciones de la derecha y la izquierda hacen referencia a los dos lados de la moto con respecto al sentido de marcha.*

- Z: nùmero dientes
- A: Austria
  AUS: Australia
  B: Bélgica
  BR: Brasil
  CDN: Canadà
  CH: Suiza
  D: Alemania
  E: España
  F: Francia
  FIN: Finlandia
  GB: Gran Bretaña
  I: Italia
  J: Japòn
  USA: Estados Unidos

- A falta de indicaciones específicas, los datos y las instrucciones se refieren a todos los Países.

Premessa importante

Leggere attentamente il presente manuale prestando particolare attenzione alle note precedute dalle seguenti avvertenze:

ATTENZIONE*: Indica la possibilità di subire gravi lesioni personali fino al rischio di decesso in caso di inosservanza delle istruzioni.
AVVERTENZA*: Indica la possibilità di subire lesioni personali o provocare danni al veicolo in caso di inosservanza delle istruzioni.
Nota*: Fornisce ulteriori utili informazioni.

PRECAUZIONI PER I BAMBINI
ATTENZIONE
● Parcheggiare il veicolo dove non possa essere facilmente urtato o danneggiato.
Urti anche involontari possono provocare la caduta del veicolo con conseguente pericolo per le persone, in modo particolare per i bambini.
● Per evitare cadute accidentali del veicolo, non parcheggiarlo mai su terreno molle o irregolare né sull'asfalto reso rovente dal sole.
● Poiché il motore e l'impianto di scarico possono divenire molto caldi, parcheggiare la motocicletta in luoghi dove i pedoni o i bambini non possano facilmente toccarli.

Sostituzione dei particolari

In caso di sostituzione dei particolari, usare unicamente particolari ORIGINALI Husqvarna.

Important Notice

Read this manual carefully and pay special attention to statements preceeded by the following words:

WARNING*: Indicates a possibility of severe personal injury or loss of life if instructions are not followed.
CAUTION*: Indicates a possibility of personal injury or equipment damage if instructions are not followed.
Note*: Gives helpful information.

PRECAUTIONS FOR CHILDREN
WARNING
● Park the vehicle where it is unlikely to be bumped into or damaged. Even slight or involuntary bumps can cause the vehicle to topple over, with subsequent risk of serious harm to people or children.
● To prevent the vehicle from tipping over, never park it on soft or uneven ground, nor on asphalt strongly heated by the sun.
● Engine and exhaust pipes become very hot during riding. Always park your motorcycle where people or children can not easily reach these parts, in order to avoid serious burns.

Parts Replacement

When parts replacement is required, use only Husqvarna ORIGINAL parts.

Préliminaires

Suivre scrupuleusement les instructions données dans ce manuel en prêtant attention aux remarques indiquées par les mots suivants:

ATTENTION * : Indique la possibilité de blessures graves ou mortelles si ces instructions ne seraient pas suivies.
ATTENTION * : Indique la possibilité que de blessures graves soient provoquées à la personne, ou des dommages sérieux au véhicule, si ces instructions ne seraient pas suivies.
Note * : Fournit d'ultérieures informations.

PRECAUTIONS POUR LES ENFANTS
ATTENTION
● Garer le véhicule à l'abri dans un endroit où il ne pourra pas être heurté ou endommagé. Les coups, même involontaires, pourraient provoquer la chute du véhicule avec le danger conséquent pour les personnes, en particulier pour les enfants.
● Pour éviter toute chute accidentelle du véhicule, ne jamais le garer sur un terrain mouillé ou irrégulier, ni sur le goudron rendu ardent par l'effet du soleil.
● Etant donné que le moteur ou le système d'échappement peuvent atteindre des températures très élevées, garer la moto dans un endroit où les piétons ou les enfants ne pourront pas la toucher facilement.

Remplacement de détails

Pour assurer un usage sans aléa, remplacer les plusieurs éléments avec des éléments ORIGINAUX Husqvarna.

Wichtige Einleitung

Die vorliegenden Betriebsanleitungen aufmerksam durchlesen und den Anmerkungen, denen die folgenden Hinweise vorausgehen, besondere Beachtung schenken :

ACHTUNG *: Zeigt die Möglichkeit an, bei Nichtbeachtung der Anweisungen schwere persönliche Schäden bis zum Todesfall zu erleiden.
WARNHINWEIS* : Zeigt die Möglichkeit an, bei Nichtbeachtung der Anweisungen persönliche Schäden zu erleiden oder Schäden am Fahrzeug zu verursachen.
Anmerkung * : Liefert weitere nützliche Informationen.

SICHERHEITSMASSNAHMEN FÜR KINDER
ACHTUNG
- ***Motorrad sicher parkieren, d.h. wo keine Stoss- oder Schadengefahren leicht vorkommen können. Unabsichtliche Stöße konnten auch den Absturz des Motorrads verursachen, mit Verletzungsgefahr von Personen und vor allem Kindern.***
- ***Um einen unabsichtlichen Absturz zu vermeiden, den Motorrad nie auf unebenen oder weichen Boden oder heiße Asphalt parkieren.***
- ***Da Motor und Auspuffanlage sehr heiß werden können, den Motorrad sicher parkieren, uzw. wo Kinder oder Fußgänger nicht leicht mit solchen Teilen in Berührung kommen können.***

Austausch der Teile

Im Falle des Austausches von Teilen, nur Original-Husqvarna-Teile mit entsprechenden Merkmalen einschließlich Typ, Widerstand und Material benutzen. Andernfalls könnten Fehlfunktionen mit möglicher Verletzungsgefahr auftreten.

Premisa importante

Leer atentamente el presente manual prestando atención particular a las notas precedidas por las siguientes advertencias:

ATENCIÓN *: Indica la posibilidad de sufrir graves lesiones personales, hasta el riesgo de muerte en caso de inobservancia de las instrucciones.
ADVERTENCIA*: Indica la posibilidad de sufrir lesiones personales o provocar daños al vehículo en caso de inobservancia de las instrucciones.
Nota *: Proporciona más informaciones útiles.

PRECAUCIONES PARA LOS NIÑOS
ATENCION
- **Aparcar el vehículo donde no pueda ser golpeado o dañado con facilidad. Golpes, aunque sean involuntarios pueden provocar la caída del vehículo con consiguiente peligro para las personas, especialmente niños.**
- **Para evitar caídas accidentales del vehículo, no aparcar nunca en un terreno flojo o irregular ni tampoco sobre asfalto caliente.**
- **Puesto que el motor y el escape se pueden poner muy caliente, aparcar la motocicleta en lugares donde sea peatones o niños no puedan tocarlos con facilidad.**

Substitución de los particulares

En caso de substitución de los particulares, utilizar sólo partes originales Husqvarna de características equivalentes, incluido el tipo, la resistencia y el material. En caso contrario, podrían producirse funcionamientos incorrectos, con posible riesgo de lesiones.

SOMMARIO Pag.

PRESENTAZIONE.....4
LIBRETTO DI GARANZIA
E TAGLIANDI 10
DATI TECNICI 16
TABELLA DI
LUBRIFICAZIONE.....26
COMANDI 28
ISTRUZIONI PER L'USO
DEL MOTOCICLO 44
MANUTENZIONE PERIODICA 62
MOTORE 70
MOTOTELAIO 100
PARTE ELETTRICA/
IMPIANTO ELETTRICO 124
NOTE PER MODELLO AUS 144
INDICE ALFABETICO 146

TABLE OF CONTENTS *Page*

PRESENTATION 4
OWNER'S WARRANTY AND SERVICE
COUPONS 10
TECHNICAL DATA 16
TABLE FOR LUBRICATION 26
CONTROLS 28
RIDING 44
PERIODIC MAINTENANCE.....62
ENGINE 70
CHASSIS 100
ELECTRICAL COMPONENTS/
ELECTRIC SYSTEM 124
NOTE FOR AUS MODEL 144
ALPHABETICAL INDEX 146

RESUME Page

PRESENTATION 4
CARNET DE GARANTIE
ET COUPONS 10
DONNEES TECHNIQUES.....16
TABLEAU DE GRAISSAGE.....26
COMMANDES 28
INSTRUCTIONS D'UTILISATION
DE LA MOTO 44
ENTRETIEN PERIODIQUE.....62
MOTEUR 70
CADRE.....100
COMPOSANTS ELECTRIQUES/
EQUIPEMENT ELECTRIQUE.....124
NOTE POUR LE MODELE AUS.....144
INDEX ALPHABETIQUE 146

LIBRETTO DI GARANZIA HUSQVARNA E TAGLIANDI

In aggiunta a questo manuale, viene fornito ad ogni nuovo cliente un libretto di Garanzia e Tagliandi. Esso contiene il Certificato di consegna ed i tagliandi di manutenzione raccomandata.

HUSQVARNA OWNER'S WARRANTY AND SERVICE COUPONS

In addition to this Owner's Manual, a Warranty booklet is provided for each new owner.
The booklet contains your new motorcycle. Delivery Certificate and the recommended maintenance coupons.

CARNET DE GARANTIE HUSQVARNA ET COUPONS

Joint à ce livret, nous fournissons à chaque nouveau client un carnet de garantie avec coupons.Il contient le Certificat de Livraison et les coupons pour l'entretien recommandé.

INHALTSANGABE *Seite*

EINFÜHRUNG 5
GARANTIEHEFTE UND KUNDENDIENSTSCHECKS 11
TECHNISCHE DATEN 17
SCHMIERUNGSTABELLE 27
BEDIENTEILE.....28
GEBRAUCHSANLEITUNG 45
WARTUNGSPLAN 63
MOTOR 70
CHASSIS 100
ELEKTRISCHE KOMPONENTE/ ELEKTRISCHE ANLAGE 124
DATEN FUR AUS MODELL 144
ALPHABETISCHES VERZEICHNIS 147

SUMARIO Pág.

PRESENTACION 5
FOLLETO DE GARANTIA Y CUPONES 11
FICHA TECNICA 17
TABLA DE LUBRICACION 27
MANDOS 29
INSTRUCCIONES PARA EL USO DE LA MOTOCICLETA.....45
MANTENIMIENTO PERIODICO.....63
MOTOR 71
BASTIDOR 101
PARTE ELECTRICA/ INSTALACION ELECTRICA 125
NOTAS POR MODELLO AUS.....144
NDICE ALFABETICO 147

GARANTIEHEFT HUSQVARNA UND KUNDENDIENSTSCHECKS

Für jeden neuen Kunden werden diesem Handbuch ein Garantieheft und Kundendienstschecks beigefügt. Darin sind der Auslieferungsschein und Scheine über empfohlene Wartung enthalten

FOLLETO DE GARANTIA HUSQVARNA Y CUPONES

Adjunto a este manual, se entrega a cada nuevo cliente un folleto de Garantía y los Cupones. El folleto contiene el Certificado de Entrega y los cupones de mantenimiento recomendado.

OPERAZIONI DI MANUTENZIONE RACCOMANDATA

Le operazioni di “Manutenzione Raccomandata” riportate sui tagliandi sono state preparate dal personale del Servizio Tecnico. La gestione di questi interventi periodici, elencati in ciascun tagliando, sarà a cura e responsabilità dell’utente. Portate sempre il Libretto quando portate il motociclo dal Vostro Concessionario per le Manutenzioni periodiche e fate firmare il tagliando di Servizio ad ogni intervento. Le spese per la Manutenzione Periodica Raccomandata, sono puramente simboliche. Verrete ampiamente ripagati da un lungo uso del motociclo senza inconvenienti e difetti.

RECOMMENDED MAINTENANCE PROCEDURES

You will find the approved maintenance procedures on the coupons. These procedures have been worked service personnel. It will be the owners responsibility to take care of these periodic services. Bring the coupon booklet along when you visit your dealer at the specified mileages to have your motorcycle inspected and serviced. Have your dealer sign the service coupon stubs for required proof of service during the warranty period. Dealer charges for the recommended Service Procedures are nominal - you will be repaid with long, trouble-free service and will protect your investment in a quality Husqvarna product.

ENTRETIEN RECOMMANDE

Toute opération d’entretien recommandé référée sur les coupons a été conçue par le personnel du service technique. L’exploitation des interventions périodiques énumérées dans chaque coupon, devra être soignée par l’Usager sous sa propre responsabilité. Votre carnet doit vous suivre toujours lorsque vous amenez votre moto chez le Concessionnaire pour l’entretien périodique. Faites signer le Coupon de Service à chaque intervention. Les frais d’entretien périodique recommandé sont purement nominaux. En suivant ces recommandations, vous serez récompensés par une longue durée de votre moto sans avoir d'ennuis ou défauts.

EMPFOHLENE VORGÄNGE FÜR DIE WARTUNG
Sie finden die entsprechenden Kundendienstschecks für die von uns empfohlene Wartung, die vom Personal des Technischen Kundendienstes vorbereitet wurden. Die Sorge für die in jedem Kundendienstscheck angeführten Überholungen geht zu Lasten des Eigentümers und untersteht seiner Verantwortung. Wenn Sie das Motorrad Ihrem Vertragshändler zur Überholung bringen, legen Sie ihm jedesmal das Kundendienstscheckbuch vor und lassen Sie den Kundendienstscheck für jeden Eingriff unterschreiben. Der Kostenaufwand für die empfohlenen Überholungen Ihres Motorrades ist rein symbolisch. Sie werden dadurch mit einem langen Einsatz Ihres Motorrades belohnt werden, ohne Unannehmlichkeiten und Schäden an Ihrem Motorrad zu haben.

OPERACIONES DE MANTENIMIENTO RECOMENDADO
Las operaciones de “Mantenimiento Recomendado”, que se encuentran en los cupones han sido preparadas por el personal del Servicio Técnico.
La gestión de estas intervenciones periódicas, listadas en cada cupón, está a cargo del usuario. Lleve siempre el folleto cuando lleve su motocicleta a su Concesionario para el Mantenimiento periódico y haga firmar el cupón de Servicio cada vez que se haga una intervención
Los gastos para el mantenimiento periódico recomendado son puramente simbólicos. Ud. va a ser recompensado por un largo uso de la moto sin inconvenientes ni defectos.

DATI PER
L'IDENTIFICAZIONE (Fig. 1)
Il veicolo é identificato da:
- numero di matricola del motociclo riportato sulla destra del cannotto di sterzo;
- numero di matricola del motore riportato sulla parte superiore del semicarter sinistro;
- codice del colore riportato sulla targhetta applicata sul telaietto posteriore, a fianco della batteria (per accedervi è necessario rimuovere la sella secondo quanto riportato a pag. 90 "FILTRO ARIA").

Riferite sempre, in sede di ordinazione dei ricambi, il n° di matricola del motociclo ed il codice del colore. Annotate questo codice anche sul presente libretto, in modo da poterlo ricordare in caso di distacco della targhetta adesiva.

CODICE COLORE.....

IDENTIFICATION DATA
(Fig. 1)
The motorcycle is identified by:
- *serial number of the motorcycle stamped on the steering tube right side;*
- *serial number of the engine stamped on the upper part of the left half crankcase;*
- *colour code stamped on the plate placed on the frame, to the side of battery (to gain access to it, remove the saddle according to instructions on page 90 "AIR FILTER").*

When ordering spare parts do not forget to state the motorcycle serial number and the color code.
Write this code on the present owner's manual so as to remember it should the adhesive plate come off.

COLOR CODE.....

DONNÉEES D'IDENTIFICATION
(Fig. 1)
La moto est identifiée par:
- numéro matricule de la moto gravé à droite du guidon;
- numéro matricule du moteur gravé à la partie supérieure du demi-carter gauche;
- code couleur gravé sur la plaque appliquée au cadre, a côté de la batterie (pour y accéder, ôter la selle suivant les instructions données à la page 90 "FILTRE A AIR").

Se référer toujours au numéro matricule et au code couleur pour la commande de pièces de rechange.
Annotez ce code sur votre livret pour l'avoir sous la main au cas ou la plaque est égarée.

CODE COULEUR.....

IDENTIFIZIERUNGSDATEN
(Bild. 1)
Das Motorrad wird mit den folgenden Kennnummern identifiziert:
- *Rahmen-Nummer auf der leften Seite des Steuerrohrs;*
- *Motor-Nummer auf dem oberen Teil der linksseitigen Kastenhälfte;*
- *Farbbezeichnung auf dem Rahmen neben der Batterie (um daran heranzukommen, den Sattel entfernen, wie auf Seite 90 beschrieben "LUFTFILTER").*

Bei der Bestellung von Ersatzteilen geben Sie immer die Rahmen-Nummer und die Farbbezeichnung an. Tragen Sie die Farbbezeichnung in dieses Handbuch ein, damit sie auch im Falle einer Entfernung des Schildes von der Haube nicht verloren geht.

FARBBEZEICHNUNG.....

DATOS PARA LA IDENTIFICACION (Fig. 1)
El vehículo está identificado por:
- número de matrícula de la moto que se encuentra a la derecha del tubo de dirección;
- número de matrícula del motor que se encuentra en la parte superior del semicárter izquierdo;
- código del color que se encuentra en la placa aplicada en el bastidor al lado de la batería (para aceder al mismo es necesario sacar el sillín como se explica en la pág. 91 "FILTRO DE AIRE").

Refiera siempre, cuando haga el pedido de los recambios, el n° de matrícula de la moto y el código del color. Anote este código también en este folleto a fin de poder recordarlo en caso de que se despegue la placa adhesiva.

CODIGO COLOR.....

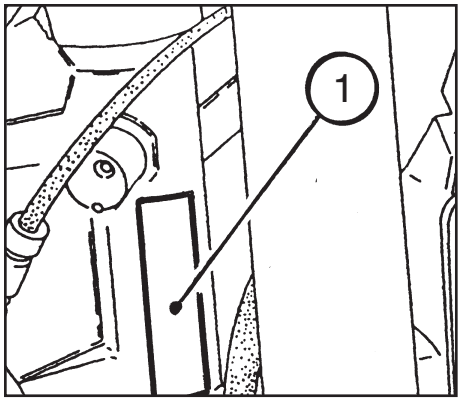

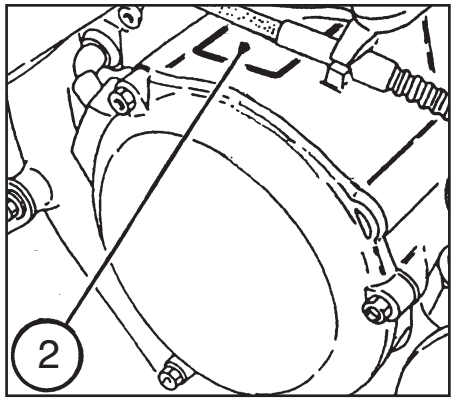

FIG. 1
1. Matricola motociclo
2. Matricola motore
3. Targhetta codice colore

FIG. 1
1. *Motorcycle serial number*
2. *Engine serial number*
3. *Color code decal*

FIG. 1
1. Matricule moto
2. Matricule moteur
3. Plaque code couleur

BILD 1
1. *Rahmen-Nr.*
2. *Motor-Nr.*
3. *Schild mit Farbbezeichnung*

FIG. 1
1. Matrícula moto
2. Matrícula motor
3. Placa código color

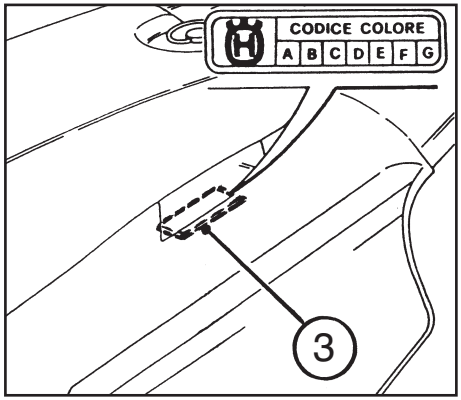

CHIAVI
Con il motociclo vengono consegnate due chiavi (una di riserva) che consentono di intervenire su interruttore di accensione, bloccasterzo e serratura casco.

Nota*: Conservare la chiave di riserva in luogo sicuro.

KEYS
The motorcycle is supplied with two wrenches (one is a reserve) for intervention on star, steering lock and helmet lock.

***Note*:** Preserve the spare key in a safe place.*

CLES
La moto est dotée de deux clés (une de réserve) pour intervenir sur l'interrupteur d'allumage, verrou de direction et serrure casque.

Nota*: Garder la clé de réserve dans un lieu sûr.

DATI TECNICI

MOTORE
Tipo .....monocilindrico 2 tempi con aspirazione lamellare nel basamento e valvola H.T.S. a comando elettronico sullo scarico

Raffreddamento .....a liquido
Alesaggio.....mm 54
Corsa .....mm 54,5
Cilindrata .....cm^3 124,82
Rapporto di compressione (a luci chiuse) ..8,8:1
Avviamento .....a pedale

LUBRIFICAZIONE
Motore.....mediante miscelatore automatico
Trasmissione primaria/
Cambio velocità.....mediante l'olio contenuto nel basamento
ACCENSIONE
Tipo.....Elettronica
Anticipo all'accensione ..... 1,5 mm (17°) prima P.M.S.
Candela tipo..... "NGK" BR9 EG
Distanza elettrodi ..... mm 0,6

TECHNICAL DATA

ENGINE
Type .....two-strokes single cylinder by lamellar suction in the crankcase and electronic controlled H.T.S. valve on the exhaust

Cooling .....by liquid
Bore .....2.12 in.
Stroke .....2.14 in.
Piston Displacement .....7.61 cu.in.
Compression ratio (at closed ports) 8,8:1
Starting .....kick-start

LUBRICATION
Engine .....by automatic mixer
Primary drive transmission/
Gearbox .....by oil contained in the crankcase
IGNITION
Type .....Electronic
Ignition Timing ...0.059 in. (17°) before T.D.C.
Spark Plug Type ..... "NGK" BR9 EG
Gap . .....0.0236 in.

DONNEES TECHNIQUES

MOTEUR
Type .....monocylindrique à 2 temps avec admission lamellaire dans le soubassement et soupape H.T.S. à commande électronique sur l'échappement
Refroidissement.....par liquide
Alésage.....mm. 54
Course .....mm. 54,5
Cylindrée.....cm^3 124,82
Rapport volumetrique
(avec orifices fermés).....8,8:1
Démarrage .....à pédale

LUBRIFICATION
Moteur .....par mélanguer automatique
Transmission principale/
Boîte de vitesses .....par l'huile du carter

ALLUMAGE
Type .....électronique
Avance à l'allumage .....1,5 mm (17°) avant P.M.H
Bougie type ..... "NGK" BR9 EG
Distance électrodes .....mm 0,6

SCHLÜSSEL
Mit dem Motorrad werden zwei Schlüsselsätze beigeliefert für Lenkschloss, Lenkschloss und Helm schloss.

Anmerkung* : *Den Reserveschlüssel an einem sicheren Platz verwahren.*

LLAVES
Junto con la moto se entregan dos llaves que permiten intervenir en interruptor de encendido, cerradura del manillar y cerradura casco.

Nota*: guardar la llave de reserva en un sitio seguro.

TECHNISCHE DATEN

MOTOR
Typ .....ein 2-Takt-Zylinder mit Lamellenansaugung im Kurbelgehäuse und elektronisch gesteuertem H.T.S.- Ventil auf dem Auspuff

Kühlung .....mit Flüssigkeit
Bohrung .....mm 54
Hub .....mm 54,5
Gesamthubraum .....cm^{3}124,82
Verdichtungsverhältnis
(mit geschlossenen Schlitzen).....8,8:1
Anlassen .....mit Pedal

SCHMIERUNG
Motor .....ueber Frischoel-Automatik
Primärübersetzung/
Wechselgetriebe .....mittels des im Kurbelgehäuse enthaltenen Öls
ZÜNDUNG
Typ .....Elektronisch
Zündvorverstellung .....1,5 mm (17°) vor OT
Zündkerze Typ ..... "NGK" BR9 EG
Elektrodenabstand .....mm 0,6

FICHA TECNICA

MOTOR
Tipo .....monocilíndrico de 2 tiempos con aspiración laminar en la bancada y válvula H.T.S. de mando electrónico en el escape

Enfriamiento .....por líquido
Diámetro cilindros .....mm 54
Carrera .....mm 54,5
Cilindrada .....cm^3 124,82
Relación de compresión
(con las lumbreras cerradas) 8,8:1
Arranque .....de pedale

LUBRICACION
Motor ..mediante mediante mezclador automático
Transmisión primaria/
Cambio de velocidad .....mediante el aceite que contiene la bancada
ENCENDIDO
Tipo .....Electrónico
Avance del encendido .....1,5 mm (17°) antes P.M.S
Bujía tipo....."NGK" BR9 EG
Distancia electrodos .....mm 0,6

ALIMENTAZIONE
Carburatore .....DELL'ORTO PHBH 28
Diametro diffusore .....mm 28
Getto massimo 110
Getto minimo 60
Emulsionatore minimo ..... B 60
Getto starter 65
Valvola gas 50
Spillo conico X3
Tacca fiss. spillo conico 3ª
Polverizzatore ..... BN 264
Galleggiante .....g 9,5
Vite aria aperta di giri 1

CARBURETOR
Carburetor .....DELL'ORTO PHBH 28
Venturi Diameter .....1.10 in.
High Speed Jet. 110
Low Speed Jet 60
Idle diffuser. .....B 60
Starter jet 65
Throttle Piston 50
Metering Pin X3
Metering Pin position 3rd
Main nozzle .....BN 264
Float .....g 9,5
Idle Mixture Adjusting Screw 1

ALIMENTATION
Carburateur ..... DELL'ORTO PHBH 28
Diamètre diffuseur .....mm 28
Gicleur principal.....110
Gicleur relenti.....60
Emulsionneur du ralenti .....B 60
Gicleur starter 65
Soupape gaz 50
Epingle conique.....X3
Coche fixation épingle conique 3ème
Pulverisateur.....BN 264
Flotteur .....g 9,5
Vis air ouverte de tours.....1

TRASMISSIONE PRIMARIA
Pignone motore .....z 22
Corona frizione .....z 72
Rapporto di trasmissione 3,272

CAMBIO
Tipo: .....con ingranaggi sempre in presa
Rapporti di trasmissione:
in 1ª velocità .....(Z 35/13) 2,692
in 2ª velocità .....(Z 27/15) 1,800
in 3ª velocità .....(Z 24/18) 1,333
in 4ª velocità .....(Z 22/20) 1,100
in 5ª velocità .....(Z 21/22) 0,954
in 6ª velocità .....(Z 20/23) 0,869
TRASMISSIONE SECONDARIA **(wre)**
Pignone uscita cambio .....z 13
Corona sulla ruota .....z 49
Rapporto di trasmissione 3,769
Catena di trasmissione .....5/8"x1/4"

PRIMARY DRIVE
Drive pinion Gear .....z 22
Clutch ring Gear . .....z 72
Ratio 3.272

TRANSMISSION
Type:.....constant mesh gear
Ratios:
1st . .....(Z 35/13) 2.692
2nd . .....(Z 27/15) 1.800
3rd .....(Z 24/18) 1.333
4th . .....(Z 22/20) 1.100
5th . .....(Z 21/22) 0.954
6th . .....(Z 20/23) 0.869
SECONDARY DRIVE **(wre)**
Transmission sprocket .....z 13
Rear wheel sprocket . .....z 49
Ratio 3.769
Chain . .....5/8"x1/4"

TRANSMISSION PRINCIPALE
Pignon moteur .....z 22
Couronne embrayage .....z 72
Rapport de transmission 3,272

BOITE DE VITESSES
Type: .....avec engrenages en prise constante
Rapports de transmission:
en 1ère vitesse .....(Z 35/13) 2,692
en 2ème vitesse .....(Z 27/15) 1,800
en 3ème vitesse .....(Z 24/18) 1,333
en 4ème vitesse .....(Z 22/20) 1,100
en 5ème vitesse .....(Z 21/22) 0,954
en 6ème vitesse .....(Z 20/23) 0,869
TRANSMISSION SECONDAIRE **(wre)**
Pignon sortie boîte de vitesses ..... z 13
Couronne sur la roue .....z 49
Rapport de transmission 3,769
Chaîne d'entraînement .....5/8"x1/4"

ZUFÜHRUNG
Vergaser .....DELL'ORTO PHBH 28
Luftdüse-Durchmesser .....mm 28
Höchstdrehzahldüse.....110
Leerlaufdüse.....60
Mischrohr min. .....B 60
Starterkraftstoffdüse 65
Gasdrossel 50
Kegelnadel X3
Kegelnadelstellung .....3.
Einspritzdüse.....BN 264
Schwimmer.....g 9,5
Starterschraube
gelockert um Drehungen 1

ALIMENTACION
Carburador .....DELL'ORTO PHBH 28
Diámetro difusor .....mm 28
Surtidor máximo 110
Surtidor mínimo 60
Emulsificador .....B 60
Surtidor starter 65
Válvula de mariposa 50
Espiga cónica X3
Muesca fij. espiga cónica 3ª
Pulverizador.....BN 264
Flotador .....g 9,5
Tornillo aire abierto de rev. 1

PRIMÄRÜBERSETZUNG
Antriebsritzel .....z 22
Kupplungskranz .....z 72
Übersetzungsverhältnis 3,272

TRANSMISION PRIMARIA
Piñón motor .....z 22
Corona embrague .....z 72
Relación de transmisión 3,272

WECHSELGETRIEBE
Typ: .....mit Zahnrädern in ständigem Eingriff
Übersetzungsverhältnisse:
1. Gang .....(Z 35/13) 2,692
2. Gang .....(Z 27/15) 1,800
3. Gang .....(Z 24/18) 1,333
4. Gang .....(Z 22/20) 1,100
5. Gang .....(Z 21/22) 0,954
6. Gang .....(Z 20/23) 0,869

CAMBIO
Tipo .....de engranajes de toma constante
Relaciones de transmisión:
en 1° velocidad .....(Z 35/13) 2,692
en 2° velocidad .....(Z 27/15) 1,800
en 3° velocidad .....(Z 24/18) 1,333
en 4° velocidad .....(Z 22/20) 1,100
en 5° velocidad .....(Z 21/22) 0,954
en 6° velocidad .....(Z 20/23) 0,869

SEKUNDÄRÜBERSETZUNG **(wre)**
Abtriebsritzel .....z 13
Wechselradkranz .....z 49
Übersetzungsverhältnis 3,769
Antriebskette .....5/8"x1/4"

TRANSMISION SECUNDARIA **(wre)**
Piñón salida cambio .....z 13
Corona en la rueda .....z 49
Relación de transmisión 3,769
Cadena de transmisión .....5/8"x1/4"

TRASMISSIONE SECONDARIA **(sms)**
Pignone uscita cambio .....z 14
Corona sulla ruota .....z 49
Rapporto di trasmissione 3,500
Catena di trasmissione .....5/8”x1/4”

RAPPORTI TOTALI
DI TRASMISSIONE **(wre)**
in 1ª velocità 33,211
in 2ª velocità 22,204
in 3ª velocità 16,447
in 4ª velocità 13,569
in 5ª velocità 11,775
in 6ª velocità 10,727

RAPPORTI TOTALI
DI TRASMISSIONE **(sms)**
in 1ª velocità 30,839
in 2ª velocità 20,618
in 3ª velocità 15,273
in 4ª velocità 12,600
in 5ª velocità 10,934
in 6ª velocità 9,960
TELAIO
Tipo.....a doppia culla; telaietto posteriore. Tubi rettangolari e quadrati di acciaio ad alta resistenza.
SOSPENSIONE ANTERIORE
Tipo .....forcella teleidraulica a steli rovesciati e perno avanzato. Steli Ø 40 mm. Corsa sull’asse gambe 260 mm.
SOSPENSIONE POSTERIORE
Tipo .....SOFT DAMP progressiva. Mono ammortizzatore idraulico con molla a precarica regolabile. Corsa ruota 290 mm **(wre)** 282 mm **(sms)**

SECONDARY DRIVE **(sms)**
Transmission sprocket .....z 14
Rear wheel sprocket . .....z 49
Ratio 3.500
Chain . .....5/8”x1/4”

FINAL RATIOS **(wre)**

1st 33,211
2nd 22,204
3rd 16,447
4th 13,569
5th 11,775
6th 10,727

FINAL RATIOS **(sms)**

1st 30,839
2nd 20,618
3rd 15,273
4th 12,600
5th 10,934
6th 9,960
FRAME
Type . ..... double-cradle; rear frame. Made up of rectangular and square high tensile steel tubes.
FRONT SUSPENSION
Type ..... telescopic-hydraulic fork with reserved rods and advanced axle. Stems diam. 1.57 in.. Stroke on the legs axis 10.24 in.
REAR SUSPENSION
Type .....progressive SOFT DAMP with hydraulic single damper and adjustable preload spring Wheel stroke 11.4 in. ***(wre)*** *11.1 in.* ***(sms)***

TRANSMISSION SECONDAIRE **(sms)**
Pignon sortie boîte de vitesses ..... z 14
Couronne sur la roue .....z 49
Rapport de transmission 3,500
Chaîne d’entraînement .....5/8”x1/4”

RAPPORTS TOTAUX
DE TRANSMISSION **(wre)**
en 1ère vitesse 33,211
en 2ème vitesse 22,204
en 3ème vitesse 16,447
en 4ème vitesse 13,569
en 5ème vitesse 11,775
en 6ème vitesse 10,727

RAPPORTS TOTAUX
DE TRANSMISSION **(sms)**
en 1ère vitesse 30,839
en 2ème vitesse 20,618
en 3ème vitesse 15,273
en 4ème vitesse 12,600
en 5ème vitesse 10,934
en 6ème vitesse 9,960
CADRE
Type .....double-berceau; cadre arrière. Tubes rectangulaires et carrés d’acier à haute résistance
SUSPENSION AVANT
Type .....fourche télescopique- hydraulique à fourreaux renversés et pivot avancé. Fourreaux diam 40 mm. Course verticale 260 mm.
SUSPENSION ARRIERE
Type .....SOFT DAMP progressive. Monoamortisseur hydraulique avec ressort à précharge réglable. Course de la roue 290 mm. **(wre)** 282 mm **(sms)**

SEKUNDÄRÜBERSETZUNG **(sms)**
Abtriebsritzel .....z 14
Wechselradkranz .....z 49
Übersetzungsverhältnis 3,500
Antriebskette .....5/8”x1/4”

GESAMTÜBERSETZUNGS-
VERHÄLTNISSE **(wre)**
1. Gang 33,211
2. Gang 22,204
3. Gang 16,447
4. Gang 13,569
5. Gang 11,775
6. Gang 10,727

GESAMTÜBERSETZUNGS-
VERHÄLTNISSE **(sms)**
1. Gang 30,839
2. Gang 20,618
3. Gang 15,273
4. Gang 12,600
5. Gang 10,934
6. Gang 9,960
RAHMEN
Typ .....Doppelwiege, hinterer Rahmen. Rechteckige und viereckige hochfeste Stahlrohre.
VORDERRADFEDERUNG
Typ.....Telehydraulische Gabel mit vorgeschobenem Zapfen und Stangendurchmesser Ø 40 mm Hub auf der Beinachse 260 mm
HINTERRADFEDERUNG
Typ .....Progressive SOFT DAMP. Hydraulischer Einstossdämpfer mit verstellbarer Vorspannung. Radhub 290 mm. ***(wre)*** *282 mm* ***(sms)***

TRANSMISION SECUNDARIA **(sms)**
Piñón salida cambio .....z 14
Corona en la rueda .....z 49
Relación de transmisión 3,500
Cadena de transmisión .....5/8”x1/4”

RELACIONES TOTALES
DE TRANSMISION **(wre)**
en 1° velocidad 33,211
en 2° velocidad 22,204
en 3° velocidad 16,447
en 4° velocidad 13,569
en 5° velocidad 11,775
en 6° velocidad 10,727

RELACIONES TOTALES
DE TRANSMISION **(sms)**
en 1° velocidad 30,839
en 2° velocidad 20,618
en 3° velocidad 15,273
en 4° velocidad 12,600
en 5° velocidad 10,934
en 6° velocidad 9,960
BASTIDOR
Tipo .....de doble cuna; bastidor trasero. Tubos rectangulares y cuadrados de acero de alta resistencia.

SUSPENSION DELANTERA
Tipo .....horquilla telehidráulica vástagos invertidos y de perno avanzado. Vástagos diám. Ø 40 mm. Carrera en el eje de las patas 260 mm.
SUSPENSION TRASERA
Tipo .....Progressiva SOFT DAMP. Monoamortiguador hidráulico con resorte de precarga regulable. Carrera de la rueda 290 mm **(wre)** 282 mm **(sms)**

FRENO ANTERIORE
Tipo .....a disco fisso diametro Ø 260 mm con comando idraulico; pinza flottante.

FRENO POSTERIORE
Tipo .....a disco fisso Ø 220 mm con comando idraulico; pinza flottante.

CERCHIO ANTERIORE
Tipo ..... in lega leggera
Dimensioni ..... 1,60”x21” **(wre)**
2,75”x17” **(sms)**

CERCHIO POSTERIORE
Tipo ..... in lega leggera
Dimensioni ..... 2,15”x18” **(wre)**
4,25”x17” **(sms)**

PNEUMATICO ANTERIORE
Marca e tipo **(wre)** ..... Pirelli MT 21
Marca e tipo **(sms)** ..... "DUNLOP" D 208-F
Dimensioni **(wre)** ..... 90/90/21”
Dimensioni **(sms)** ..... 110/70-17”
Pressione di gonfiaggio a freddo Kg/cm^{2}1,2
psi 17,1
Pressione di gonfiaggio a freddo con passeggero.....kg/cm^2 1,5
psi 21,3

FRONT BRAKE
Type .....fixed disc 10.24 in. dia. with hydraulic control; floating caliper.

REAR BRAKE
Type .....fixed disc 8.66 in. dia. with hydraulic control; floating caliper.

FRONT RIM
Type ..... in light alloy
*Size .....1.60”x21” **(wre)***
2,75”x17” ***(sms)***

REAR RIM
Type ..... in light alloy
*Size ..... 2.15”x18” **(wre)***
*4,25”x17” **(sms)***

FRONT TIRE
*Make and type **(wre)** .....Pirelli MT 21*
*Make and type **(sms)**" .....DUNLOP" D 208-F*
*Tire Size **(wre)** .....90/90/21”*
*Tire Size **(sms)** .....110/70-17”*
Cold tire pressure . .....Kg/cm^2 1.2
psi 17.1
Cold pressure with passenger .....Kg/cm^2 1.5
psi 21.3

FREIN AVANT
Type .....à disque fixe diam. 260 mm. avec commande hydraulique; étrier flottant.

FREIN ARRIERE
Type.....à disque fixe diam. 220 mm. avec commande hydraulique; étrier flottant.

JANTE AVANT
Type ..... en alliage léger
Dimensions ..... 1,60"x21” **(wre)**
2,75”x17” **(sms)**

JANTE ARRIERE
Type ..... en alliage léger
Dimensions .....2,15"x18”' **(wre)**
4,25”x17” **(sms)**

PNEU AVANT
Marque et type **(wre)** .....Pirelli MT 21
Marque et type **(sms)**.....”DUNLOP" D 208-F
Dimensions **(wre)** .....90/90/21”
Dimensions **(sms)** .....110/70-17”
Pression de gonflage à froid .....Kg/cm^2 1,2
psi 17,1
Pression de gonflage à froid avec passeger .....Kg/cm^2 1,5
psi 21.3

VORDERRADBREMSE
Typ .....mit stationärer hydraulisch getriebener Scheibe Durchmesser Ø 260 mm; Schwebzange.

FRENO DELANTERO
Tipo .....de disco fijo diám. Ø 260 mm de mando hidráulico, pinza flotante.

HINTERRADBREMSE
Typ .....mit stationärer hydraulisch getriebener Scheibe Durchmesser Ø 220 mm; Schwebzange.

FRENO TRASERO
Tipo .....de disco fijo diám. Ø 220 mm de mando hidráulico, pinza flotante.

VORDERRADFELGE
Typ ..... Leichtmetal
*Abmessungen.....1,60”x21” **(wre)***
2,75”x17” ***(sms)***

LLANTA DELANTERA
Tipo ..... aleacin liviana.
Dimensiones .....1,60”x21” **(wre)**
2,75”x17” **(sms)**

HINTERRADFELGE
Typ..... Leichtmetal
*Abmessungen.....2,15”x18” **(wre)***
*4,25”x17” **(sms)***

LLANTA TRASERA
Tipo .....aleacin liviana.
Dimensiones .....2,15”x18” **(wre)**
4,25”x17” **(sms)**

VORDERREIFEN
*Bezeichnung und Typ **(wre)** .....Pirelli MT 21*
*Bezeichnung und Typ **(sms)** ....."DUNLOP" D 208-F*
*Abmessungen **(wre)**.....90/90/21”*
*Abmessungen **(sm)** .....110/70-17”*
Kaltluftdruck .....Kg/cm^2 1,2
psi 17,1
Kaltluftdruck mit Fahrer .....Kg/cm^2 1,5
psi 21,3

NEUMATICO DELANTERO
Marca y tipo **(wre)** .....Pirelli MT 21
Marca y tipo **(sms)** ....."DUNLOP" D 208-F
Dimensiones **(wre)**.....90/90/21”
Dimensiones **(sms)**.....110/70-17”
Presión de inflado en frío .....Kg/cm^2 1,2
psi 17,1
Presión de inflado en frío
con pasajero.....Kg/cm^2 1,5
psi 21,3

PNEUMATICO POSTERIORE
Marca e tipo **(wre)** ..... Pirelli MT 83
Marca e tipo **(sms)** DUNLOP D207-TL (66W)
Dimensioni **(wre)** ..... 120/90/18”
Dimensioni **(sms)** ..... 150/60-17”
Pressione di gonfiaggio a freddo Kg/cm^2 1,5
psi 21,3
Pressione di gonfiaggio
a freddo con passeggero ..... Kg/cm^2 1,8
psi 25,5

DIMENSIONI, PESO, CAPACITÀ
Interasse..... **(wre)** mm 1475
.....**(sms)** mm 1470
Lunghezza totale.....**(wre)** mm 2250
.....**(sms)** mm 2210
Larghezza massima .....**(wre)** mm 825
.....**(sms)** mm 825
Altezza massima .....**(wre)** mm 1245
.....**(sms)** mm 1175
Altezza sella .....**(wre)** mm 935
.....**(sms)** mm 870
Altezza minima da terra .....**(wre)** mm 330
.....**(sms)** mm 265
Peso in ordine di marcia, senza carburante ...
.....**(wre)** Kg 111,1
.....**(sms)** Kg 113,5
Capacità serbatoio carburante..... 10,2
(Compresa una riserva di l. 2,2)
Capacità serbatoio olio 0,8
Olio nel basamento 0,65
Liquido circuito di raffreddamento 1
Olio in ogni stelo forcella .....520 cc

REAR TIRE
*Make and type **(wre)** ..... Pirelli MT 83*
*Make and type **(sms)** DUNLOP D207-TL (66W)*
*Tire Size **(wre)** .....120/90/18”*
*Tire Size **(sms)** .....150/60-17”*
Cold tire pressure .....Kg/cm^2 1.5
psi 21.3
Cold tire pressure
with passenger . .....Kg/cm^2 1.8
psi 25.5

DIMENSIONS, WEIGHT, CAPACITIES
Wheelbase.....58.07 in. **(wre)**
.....57.87 in. **(sms)**
Overall length.....88.58 in. **(wre)**
.....87 in. **(sms)**
Overall width .....32.48 in. **(wre)**
.....32.48 in. **((sms**
Overall height .....49.01 in. **((wre)**
.....46.26 in. **((sms)**
Saddle height .....36.81 in. **((wre)**
.....34.25 in. **((sms)**
Minimum ground clearance 12.8 in. .....13 in. **((wre)**
.....10.43**(sms)**
Kerb weight, without fuel .....244.9 ib. **((wre)**
.....250.2 ib. **((sms)**
Fuel tank capacity . .....2.24 Imp. Gall.
(1.9 Imp. Q.l. reserve included)
Oil tank capacity . .....0.7 Imp. Qt.
Crankcase oil .....0.57 Imp. Qt.
Coolant . .....0.88 Imp. Qt.
Oil in each fork rod.....31.7 cu.in.

PNEU ARRIERE
Marque et type **(wre)** .....Pirelli MT 83
Marque et type **(sms)** DUNLOP D207-TL (66W)
Dimensions **(wre)** .....120/90/18”
Dimensions **(sms)** .....150/60-17”
Pression de gonflage à froid .....Kg/cm^2 1,5
psi 21,3
Pression de gonflage
à froid avec passager.....Kg/cm^2 1,8
psi 25,5

DIMENSIONS, POIDS, CAPACITE
Empattement..... **(wre)** mm 1475
.....**(sms)** mm 1470
Longueur totale .....**(wre)** mm 2250
.....**(sms)** mm 2210
Largeur maxi .....**(wre)** mm 825
.....**(sms)** mm 825
Hauteur maxi .....**(wre)** mm 1245
.....**(sms)** mm 1175
Hauteur selle .....**(wre)** mm 935
.....**(sms)** mm 870
Garde au sol mini.....**(wre)** mm 330
.....**(sms)** mm 265
Poids en orde de marche,sans carburant .....
.....**(wre)** Kg 111,1
.....**(sms)** Kg 113,5
Contenance réservoir d’essence 10,2
(Comprise una réserve de l. 2,2)
Capacité réservoir d’huile 0,8
Huile carter 0,65
Liquide circuit de refroidissement 1
Huile dans chaque fourreau.....520 cc

HINTERREIFEN
Bezeichnung und Typ ***(wre)*** *.....Pirelli MT 83*
Bezeichnung und Typ ***(sms)*** *DUNLOP D207-TL (66W)*
Abmessungen ***(wre)****.....120/90/18"*
Abmessungen ***(sms)****.....150/60-17"*
Kaltluftdruck.....Kg/cm² 1,5
psi 21,3
Kaltluftdruck mit Fahrer .....Kg/cm ² 1,8
psi 25,5

NEUMATICO TRASERO
Marca y tipo **(wre)** .....Pirelli MT 83
Marca y tipo **(sms)**... DUNLOP D207-TL (66W)
Dimensiones **(wre)**.....120/90/18”
Dimensiones **(sms)**.....150/60-17”
Presión de inflado en frío .....Kg/cm² 1,5
psi 21,3
Presión de inflado en frío
con pasajero .....Kg/cm² 1,8
psi 25,5

ABMESSUNGEN, GEWICHT, KAPAZITÄT
Radabstand ..... **(wre)** mm 1475
.....**(sms)** mm 1470
Gesamtlänge.....**(wre)** mm 2250
.....**(sms)** mm 2210
Max. Breite .....**(wre)** mm 825
.....**(sms)** mm 825
Max. Höhe.....**(wre)** mm 1245
.....**(sms)** mm 1175
Sattelhöhe .....**(wre)** mm 935
.....**(sms)** mm 870
Min. Höhe vom Bodeni .....**(wre)** mm 330
.....**(sms)** mm 265
Fahrbereitwicht, ohne Treibstoff. **(wre)** Kg 111,1
.....**(sms)** Kg 113,5
Kraftstoffbehälterkapazität *10,2*
(mit Kraftstoffreservel.2,2)
Ölbehälterkapazität *0,8*
Öl im Kurbelgehäuse..... *0,65*
Flüssigkeit im Kühlkreislauf *1*
Oel in jedem Gabelschaft .....*520 cc*

DIMENSIONES, PESO, CAPACIDAD
Distancia entre ejes..... **(wre)** mm 1475
.....**(sms)** mm 1470
Longitud tota .....**(wre)** mm 2250
.....**(sms)** mm 2210
Anchura máxima .....**(wre)** mm 825
.....**(sms)** mm 825
Altura máxima .....**(wre)** mm 1245
.....**(sms)** mm 1175
Altura sillín .....**(wre)** mm 935
.....**(sms)** mm 870
Altura mín. desde el suelo .....**(wre)** mm 330
.....**(sms)** mm 265
Peso listo para marchar, sin carburante.....
.....**(wre)** Kg 111,1
.....**(sms)** Kg 113,5
Capacidad depósito carburante 10,2
(Incluida una reserva de l. 2,2)
Capacidad depósito aceite 0,8
Aceite en el cárter 0,65
Líquido circuito de enfriamiento 1
Aceite en cada vástago de la horquilla 520 cc

TABELLA DI LUBRIFICAZIONE / *TABLE FOR LUBRICATION* / TABLEAU DE GRAISSAGE

Olio lubrificazione motore *Engine oil* Huile de graissage moteur	AGIP 2T FORMULA TEC
Olio lubrificazione cambio / Trasmissione primaria *Transmission / Primary drive oil* Huile de graissage boîte de vitesses / Transmission principale	AGIP RACING 4T - 5W 40
Liquido refrigerante motore *Coolant* Liquide réfrigérant moteur	AGIP COOL
Liquido impianti frenanti *Brakes fluid* Liquide système de freinage	AGIP BRAKE 4 (DOT 4)
Lubrificazione a grasso *Grease lubrication* Lubrification par graisse	AGIP BIKE GREASE
Olio lubrificazione catena *Chain oil* Huile de graissage chaîne	AGIP CHAIN LUBE
Olio forcella anteriore *Front fork oil* Huile fourche avant	AGIP FORK 7,5 (SAE 7,5)
Protettivo contatti elettrici *Electric contact protection* Protection des contacts électriques	AGIP CONTACT CLEANER
Turafalle per radiatori *Fillers for radiator* Bouche-trous pour radiateurs	AREXONS TURAFALLE liquido

SCHMIERUNGSTABELLE / TABLA DE LUBRICACION

Motoröl Aceite lubricación motor	AGIP 2T FORMULA TEC
Getriebeöl/Primärübersetzung Aceite lubricación cambio/Transmisión primaria	AGIP RACING 4T- 5W 40
Kühlflüssigkeit Líquido refrigerante motor	AGIP COOL
Bremsflüssigkeit Líquido instalación de frenado	AGIP BRAKE 4 (DOT 4)
Fettschmierung Lubricación por grasa	AGIP BIKE GREASE
Kettenöl Aceite lubricación cadena	AGIP CHAIN LUBE
Vordergabelöl Aceite horquilla delantera	AGIP FORK 7,5 (SAE 7,5)
Schtmittel für elektrische Kontacte De protección contactos eléctricos	AGIP CONTACT CLEANER
Küler-Leckabdichtung Tapavías para radiatores	AREXONS TURAFALLE líquido

COMANDI

RUBINETTO CARBURANTE
(Fig. 2)
Il rubinetto posto sulla sinistra del serbatoio consta di tre posizioni:
OFF - chiuso; non c'è uscita di carburante;
ON - aperto; il carburante esce dal flusso principale;
RES - riserva; il carburante esce dal flusso di riserva.
Qualora, durante la marcia, si dovessero riscontrare difficoltà di alimentazione porre la levetta del rubinetto in posizione RES.
Prima di procedere all'avviamento, porre la levetta del rubinetto sulla posizione ON.
Ricordare di porre SEMPRE la levetta sulla posizione OFF dopo che si é usato il motociclo.

ATTENZIONE*: Fare attenzione a non toccare il motore caldo mentre si opera sul rubinetto carburante.

CONTROLS

FUEL COCK
(Fig. 2)
The cock set on left side of tank has three positions:
OFF - closed; no fuel outlet;
ON - open; fuel outflows from the main flow;
RES - reserve; fuel outflows from the reserve flow.
When running, should feed problem ensue, set cock lever on RES position.
Before starting the engine, set the lever in ON position.
Remember that the lever shall ALWAYS be in OFF position after stopping the motorcycle.

WARNING*: Be careful not to touch the hot engine while operating the fuel valve.

COMMANDES

ROBINET D'ESSENCE
(Fig. 2)
Le robinet placé à gauche du réservoir a trois positions:
OFF - fermé; aucune sortie d'essence;
ON - ouvert; l'essence sorte du débit principal;
RES - réserve; l'essence sorte du débit de la réserve.
Si pendant la marche des problèmes d'alimentation sont relevés, placer le levier du robinet dans la position RES.
Avant le démarrage, placer le levier du robinet sur ON.
Placer TOUJOURS le levier sur OFF après l'utilisation de la moto.

ATTENTION * : Durant les opérations sur le robinet carburant, veillez à ne jamais toucher le moteur chaud.

BEDIENTEILE

KRAFTSTOFFHAHN
(Bild 2)
Der Hahn auf der linken Seite des Behaelters hat drei Stellungen:
OFF - zu; es tritt kein Treibstoff aus;
ON - offen; der Treibstoff fliesst aus der Hauptflussvorrichtung;
RES - Reserve; der Treibstoff fliesst aus der Reservefluss-vorrichtung aus. Sollte man während des Fahrens auf Versorgungsschwierigkeiten stossen, den Hebel des Hahns auf Stellung RES stellen.
Bevor man den Motor anläßt, ist der Hebel auf ON zu stellen.
Nach Anhalten ist IMMER der Hebel auf OFF zu drehen.

ACHTUNG * : Darauf achten, während der Arbeit am Treibstoffhahn nicht den heißen Motor anzufassen.

MANDOS

GRIFO DEL CARBURANTE
(Fig. 2)
El grifo colocado a la izquierda del depósito consta de tres posiciones:
OFF - cerrado; no sale carburante;
ON - abierto; el carburante sale del conducto principal;
RES - reserva; el carburante sale del conducto de reserva.
En el caso de que durante la marcha notara dificultades en la alimentación, ponga la palanca del grifo en posición RES.Antes de arrancar ponga la palanca del grifo en la posición ON.
Acuérdese de colocar SIEMPRE la palanca en la posición OFF luego de usar la moto.

ATENCIÓN *: Tener cuidado a no tocar el motor caliente cuando se trabaja sobre el grifo carburante.

FIG. 2
1. Rubinetto carburante

FIG. 2
1. Fuel cock

FIG. 2
1. Robinet d'essence

BILD 2
1. *Kraftstoffhahn*

FIG. 2
1. Grifo del carburante

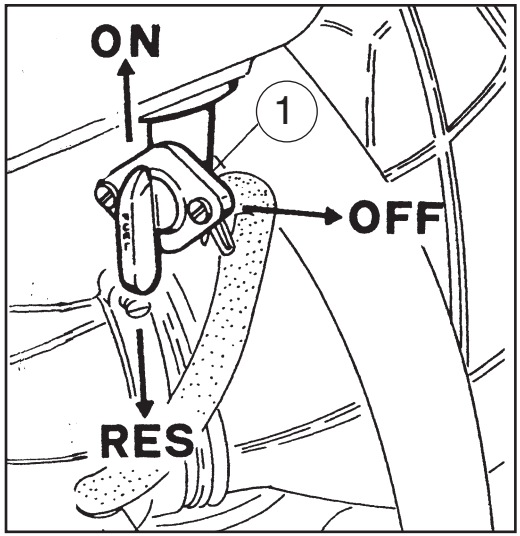

SERBATOIO CARBURANTE
(Fig. 2A)
In fase di rifornimento, è consigliabile non far oltrepassare al carburante il limite inferiore del bocchettone di carico assicurandosi sempre che, terminata l'operazione, il tappo (1) sia ben avvitato. Usate esclusivamente benzina SENZA PIOMBO.

Nota*:In presenza di temperature inferiori a —5° C rifornire il serbatoio con miscela all'1% in luogo della sola benzina.

ATTENZIONE*: La benzina è estremamente infiammabile e può diventare esplosiva in particolari condizioni. Spegnere sempre il motore, non fumare o avvicinare fiamme o scintille nell'area dove si effettua il rifornimento o si conserva il carburante.

STARTER CARBURATORE (FIG. 3)
La levetta (1) dello starter, posta sul carburatore, viene azionata per arricchire la miscela durante l'avviamento.
Tirare la levetta verso l'alto per aprire lo starter, agire inversamente per chiudere.

FUEL TANK
(Fig. 2A)
When filling up, do not exceed the lower pipe unit limit and make sure that once the operation is done, the tap (1)is screwed tight.
Use UNLEAD FUEL only.

Note*: In presence of temperatures lower than —5° C. (23° F.), fill up the tank with 1% mixture instead of petrol only.

WARNING*: Gasoline is extremely flammable and can be explosive under certain conditions. Always stop the engine and do not smoke or allow flames or sparks in the area where the motorcycle is refueled or gasoline is stored.

CARBURETOR CHOKE LEVER
(Fig. 3)
Starter lever (1) of carburettor is used to enrich the mixture during the start operation. Pull the lever upwards to open the starter, or push downwards to close it.

RESERVOIR D'ESSENCE
(Fig. 2A)
Au ravitaillement, ne pas dépasser la limite inférieure de la goulotte de chargement et l'operation terminée, s'assurer toujours que le bouchon (1) soit bien vissé. Utilisez exclusivement ESSENCE SANS PLOMB.

Avis*: En présence de températures inférieures —5°C, ravitailler avec mélange à l'1% au lieu de la seule essence.

ATTENTION * : L'essence est une matière très inflammable que, dans des conditions particulières, peut devenir explosive. Arrêter toujours le moteur, ne pas fumer, ou approcher la flamme ou étincelles à la zone de ravitaillement, ou dans les lieux où on garde le carburant.

STARTER CARBURATEUR
(Fig. 3)
Le levier (1) du démarreur du carburateur sert à enrichir le melange pendant le démarrage. Lever le levier pour ouvrir le démarreur et la baisser pour le fermer.

KRAFTSTOFFBEHÄLTER
(Bild. 2A)
Beim Auftanken ist es ratsam, die untere Grenze des Tankeinfüllstutzens mit dem Kraftstoff nicht zu überschreiten; am Ende der Betankung ist darauf zu achten, dass der Stopfen (1) fest verschraubt ist. Verwenden Sie BLIEIFREIES BENZIN TANKEN.
Zur Beachtung*: Bei Temperaturen unter —5° C tanken Sie mit 1% Benzin-Öl-Gemisch anstelle des Benzins allein.

ACHTUNG* : Das Benzin ist äußerst entzündbar und kann unter besonderen Bedingungen explosiv werden. Den Motor immer abschalten, nicht rauchen oder sich mit Flammen oder Funken dem Bereich, an welchem getankt oder Treibstoff aufbewahrt wird, nähern.

VERGASERSTARTER (Bild 3)
Der Starthebel (1) auf dem Vergaser wird zur Ueberfettung der Mischung waehrend des Anlassens betaetigt.
Zur Oeffnung des Starters, den hebel ziehen nach oben ziehen, zum Schliessen umgekehrt vorgehen.

DEPOSITO CARBURANTE
(Fig. 2A)
Al repostar es conveniente que el carburante no vaya más allá del límite inferior de la boca de carga asegurándose siempre que, una vez terminada la operación, el tapón (1) quede bien enroscado. Use soloGASOLINA SIN PLOMO.

Nota*: En presencia de temperaturas inferiores a —5° C abastezca el depósito con mezcla al 1% en vez de usar solamente gasolina.

ATENCIÓN*: La gasolina es extremamente inflamable y en condiciones particulares puede volverse explosiva. Apagar siempre el motor, no fumar y no acercar flamas o chispas en el área en la que se efectúa la provisión o se conserva el carburante.

STARTER CARBURADOR
(Fig. 3)
La palanca (1) del starter, colocada en le carburador, se acciona para enriquecer la mezcla durante la puesta en marcha. Tire la palanca hacia arriba para abrir el starter, inversamente para cerrar.

FIG. 2A
1. Tappo serbatoio carburante

FIG. 2A
1. Fuel tank tap

FIG. 2A
1. Bouchon reservoir d'essence

BILD 2A
1. Kraftstoffbehälterstopfen

FIG. 2A
1. Tapón deposito carburante

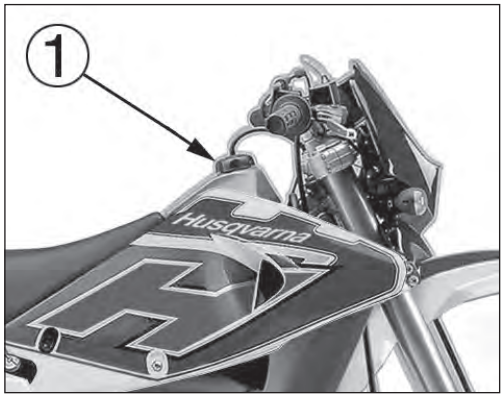

FIG. 3
1. Dispositivo starter

FIG. 3
1. *Carburetor choke lever*

FIG. 3
1. Starter

BILD 3
1. *Startvorrichtung*

FIG. 3
1. Dispositivo starter

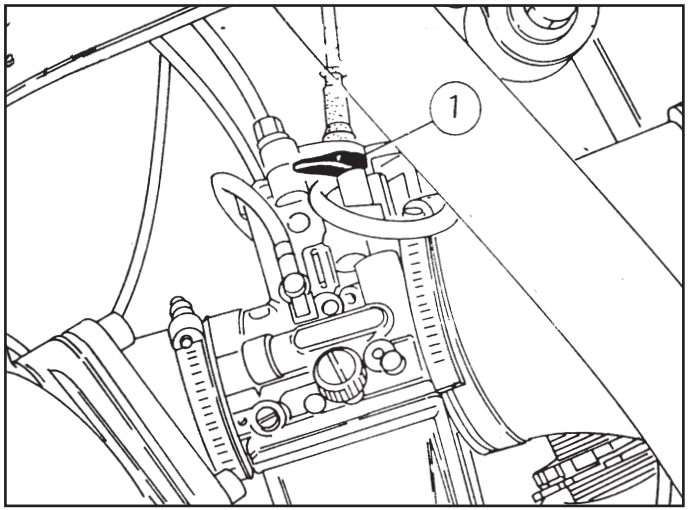

INTERRUTTORE ACCENSIONE - SPIE INDICATRICI - STRUMENTO (Fig. 4)
L'interruttore di accensione (1) consta di tre posizioni.
Dalla posizione OFF, girare la chiave in senso destrorso; nella prima posizione IGNITION si avranno inseriti l'accensione e gli utilizzatori, nella seconda posizione si avranno inserite le luci di parcheggio.
La chiave può essere estratta soltanto nella posizione OFF e quando sono inserite le luci di parcheggio. In caso di smarrimento di una delle due chiavi, approntarne un'altra utilizzando la chiave GREZZA che viene fornita a ricambio.

IGNITION SWITCH - WARNING LIGHTS - INSTRUMENT (Fig. 4)
The ignition switch (1) has three positions:
From position OFF turn the key rightwards; in the first IGNITION position the start and the instruments will be on; in the second position the parking lights will be on. The key can be extracted when in OFF position only and when the parking lights are on. If one of the two keys gets lost, use the ROUGH key supplied to make another key.

COMMUTATEUR DE DEMARRAGE - FEUX DE DIRECTION - INSTRUMENT (Fig. 4)
Le commutator de démarrage (1) a trois positions:
En position OFF, tourner la clé en sens horaire; dans la première position IGNITION, seront insérés le démarrage et les instruments; dans la deuxième position, seront insérés les feux de stationnement. La clé peut être enlevée seulement en position OFF et lorsque sont insérés les feux de stationnement. Au cas où une des deux clés est égarée, en dresser une autre en utilisant la clé BRUTE fournie.

ZÜNDSCHALTER - KONTROLLEUCHTEN - INSTRUMENT (Bild 4)
Der Zündschalter (1) hat drei Stellungen:
Befindet sich der Schlüssel auf OFF, muss er nach rechts gedreht werden; in der ersten Stellung, IGNITION, sind Zündung und Hilfsapparate eingeschaltet; bei der zweiten Stellung sind Parklichter eingeschaltet. Der Schlüssel kann nur abgezogen werden, wenn er sich bei der OFF Stellung befindet und wenn die Parklichter eingeschaltet sind. Falls ein Schlüssel verloren geht, einen weitere Schlüssel herstellen lassen und dazu den rohen beigelieferten Schlüssel einsetzen.

STRUMENTO
Il contachilometri comprende il tachimetro indicante le velocità, il contachilometri totale che segnala i chilometri percorsi ed il contachilometri parziale con possibilità di variazione dei chilometri indicati (oltre ai chilometri, sono riportate anche le centinaia di metri). Per effettuare l'azzeramento rapido ruotare in avanti il pomello di regolazione (3).

INSTRUMENT
The odometer includes a speedometer showing the speed, the total odometer showing the covered kilometers (kms), and the partial odometer that can be varied or reset (both kilometers and hundred meters are shown). For quick resting turn onwards the adjusting knob to zeroset (3).

INSTRUMENT
Le compteur kilométrique comprend le compteur de vitesses, le compteur totalisateur des kilomètres parcourus et le totalisateur jurnalier ayant la possibilité de changer les kilomètres indiqués. (En sus des kilomètres, sont signalés même les centaines de mètres).
Une mise à zéro rapide s'obtient en tournant en avant la poignée de réglage (3).

INSTRUMENT
Der Kilometerzähler besteht aus dem Tachometer, der die Geschwindigkeit anzeigt, dem Gesamtkilometerzähler, der die zurückgelegten Kilometer angibt und dem Tageskilometerzähler, mit dem es möglich ist, die angezeigten Kilometer zu verändern (ausser den Kilometern werden auch die Hundertmeter gezeigt). Hunderte von Metern ange Zum Rücksetzen den Eine vorwärtsdrehen (3).

INTERRUPTOR DE ENCENDIDO TESTIGOS INDICADORES - INSTRUMENTO (Fig. 4)

El interruptor de encedido (1) consta de tres posiciones:
Desde la posición OFF gire la llave a derechas; en la primera posición IGNITION se conectarán el encedido y los utilizadores; en la segunda posición se conectarán las luces de estacionamiento.
La llave se puede extraer sólo si se encuentra en la posición OFF y cuando están conectadas las luces de estacionamiento.
En caso de que se extravie una de las dos llaves, prepare otra utilizando la llave SIN LABRAR que se entrega de recambio.

INSTRUMENTO

El velocímetro comprende el tacómetro que indica la velocidad, el velocímetro total que indica los kilómetros recorridos y el velocímetro parcial con posibilidad de variación de los kilómetros indicados (además de los kilómetros se indican los centenares de metros).
Para efectuar la puesta en cero rápida gire hacia delante el botón de regulación (3).
Si en cambio se debe proceder a

FIG. 4
1. Interruttore accensione
2. Contachilometri
3. Azzeratore contachilometri parziale (TRIP)
4. Spia ROSSA "Riserva olio"
5. Spia BLU "Abbagliante"
6. Spia VERDE "Indicatori di direzione"
7. Spia ROSSA "Temperatura refrigerante"
8. Spia VERDE "Luci"

FIG. 4
1. *Ignition switch*
2. *Odometer*
3. *Odometer zerosetting (TRIP)*
4. *RED light "Oil reserve"*
5. *BLUE light "Driving beam"*
6. *GREEN light "Turn indicators"*
7. *RED light "Coolant temperature"*
8. *GREEN light "Light"*

FIG. 4
1. Commutateur de démarrage
2. Compteur kilométrique
3. Zérotage totalisateur journalier (TRIP)
4. Voyant ROUGE "Réserve d'huile"
5. Voyant BLEU "Phare de route"
6. Voyant VERT "Indicateurs de direction"
7. Voyant ROUGE "Température réfrigérant"
8. Voyant VERT "Feux"

BILD 4
1. *Zündschalter*
2. *Kilometerzähler*
3. *Nullstellknopf des Tageskilometerzählers (TRIP)*
4. *Warnleuchte ROT "Ölreserve"*
5. *Kontrolleuchte BLAU "Fernlichter"*
6. *Kontrolleuchte GRÜN "Richtungsanzeiger"*
7. *Warnleuchte ROT "Kühlflüssigkeitstemperatur"*
8. *Warnleuchte GRÜN "Licht"*

FIG. 4
1. Interruptor de encedido
2. Velocímetro
3. Puesta en cero velocímetro parcial (TRIP)
4. Testigo ROJO "reserva de aceite"
5. Testigo AZUL "Deslumbrante"
6. Testigo VERDE" Indicadores de dirección"
7. Testigo ROJO "Temperatura refrigerante"
8. Testigo VERDE "Luces"

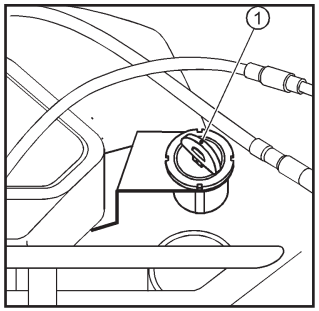

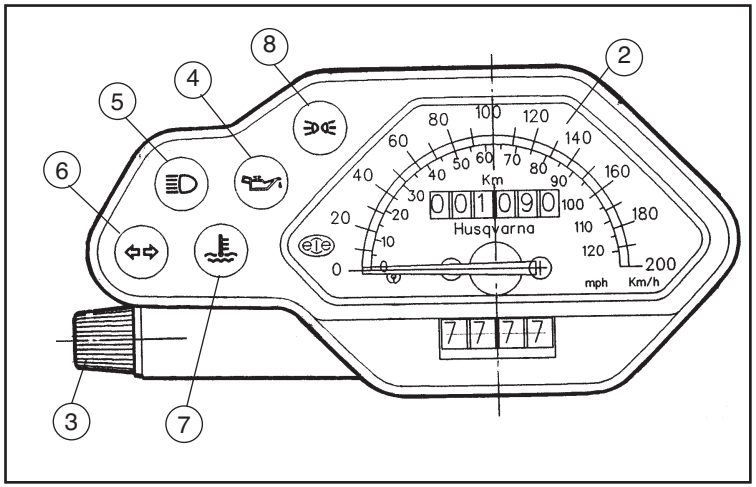

Dovendo, invece, procedere a regolare la lettura con motociclo in movimento, come per esempio in occasione di moto rallies, procedere nel modo seguente:
- tirare il pomello verso l'esterno (posizione di folle);
- se si devono diminuire i chilometri riportati ruotare il pomello in avanti e, effettuata la regolazione, premerlo nuovamente verso lo strumento per riattivare il funzionamento;
- se invece si devono aumentare i chilometri riportati, ruotare indietro il pomello procedendo analogamente a quanto sopra descritto per ripristinare il funzionamento del contachilometri parziale.

Should you need to adjust the reading when motorcycle is running (for example during rallies), proceed as follows:
- *pull knob outwards (in neutral);*
- *to decrease Kms, turn knob forwards and, once operation is executed, press it again in the original direction to restore its function;*
- *to increase kms, pull knob backwards and proceed as described above to reset partial odometer.*

Pour régler la lecture avec moto en marche, par example, à l'occasion de moto rallies, opérer comme suit:
- déplacer vers l'extérieur la poignée (Position de point mort);
- pour diminuer les kilomètres indiqués, avancer la poignée et le réglage effectué, la reculer à nouveau vers l'instrument pour rétablir sa function;
- lorsqu'on doit augmenter les kilomètres indiqués, reculer la poignée vers l'instrument en opérant comme ci-dessus décrit pour rétablir la fonction du totalisateur journalier.

IMPORTANTE

Girando la chiave dell'interruttore di accensione in posizione "IGNITION", a motore spento, verificare SEMPRE:
A - la presenza dei due segnali acustici che contraddistinguono l'apertura e la chiusura della valvola di scarico (questo "GIRO DI CONTROLLO" indica che la valvola non é incrostata né bloccata ed il motore funzionerà regolarmente; in caso contrario rivolgeteVi al Concessionario per le opportune verifiche);
B - l'accensione, per circa 5 secondi, della spia (4) "Riserva olio"; in caso contrario sostituire la lampadina in accordo con le istruzioni riportate a pag. 132.

WARNING

Turn the starter key on "IGNITION" position. With engine off, ALWAYS check:
A - the two acoustic signals warning that the exhaust valve opens and closes accurately; (this "CHECKING PROCEDURE" points out that the valve is neither scaled nor blocked and the engine is running smootly. On the contrary, apply to your dealer for checks;
B - If pilot light (4) for "Oil reserve" lits for 5 seconds. On the contrary, replace the bulb following the instructions set forth on page 132.

IMPORTANT

Avec moteur arrêté, tournez la clé du starter dans la position "IGNITION" et contrôlez TOURJOURS:
A - que les deux signals acoustiques qui signalent l'ouverture et la fermeture de la soupape d'échappement soient acivés; (cette "PROCEDURE DE CONTROLE" indique que la soupape n'est ni incrustée, ni bloquée et que le moteur marche régulièrement. Au cas contraire, adressez-vous à votre Concesionnaire pour les contrôles nécessaires.
B - L'allumage du témoin (4) de "Réserve d'huile" pour environ 5 secondes. Au cas contraire, remplacez l'ampoule en suivant les instructions donnée à la page 132.

Ist es dagegen notwendig, den TRIP beisich bewegendem Motorrad, wie z.B. bei Motor-Rallyes, zu lesen, ist wie folgt vorzugehen:
- *Griff nach aussen ziehen (Neutralstellung);*
- *will man die angezeigten Kilometer abnehmen, Griff vorwärts drehen und nach der Einstellung Griff gegen das Instrument drücken, um dessen Funktionieren zu aktivieren.*
- *will man dagegen die angezeigten Kilometer erhöhen, Griff rückwärts drehen; dann wie oben beschrieben vorgehen um das Funktionieren des Tageskilometerzählers zu aktivieren.*

WICHTIG

Wenn der Schlüssel des Zündschalters bei stillstehendem Motor auf "IGNITION" gedreht wird, sich IMMER
A - vergewissern, dass zwei Signaltöne zu hören sind, die das Öffnen und das Schliessen des Auslassventils kennzeichnen (diese "Kontrolldrehung" zeigt, dass das Ventil weder verkrustet noch blockiert ist und der Motor wird daher regelmässig laufen; ist das nicht der Fall, den Händler für die notwendigen Kontrollen anrufen);
B - die Kontrolleuchte (4) "Ölreserve" soll ca. 5 Sekunden lang leuchten; ist das nicht der Fall, die Birne laut der Anleitungen auf S. 132 ersetzen.

regular la lectura con la moto en movimiento, como por ejemplo en caso de moto rallies, proceda de la siguienta manera:
- tire del botón hacia afuera (posición desembragada);
- si se deben disminuir los kilómetros señalados, gire el botón hacia adelante y, efectuada la regulación, púlselo otra vez hacia el instrumento para reactivar el funcionamiento;
- si, en cambio, se deben aumentar los kilómetros señalados, gire hacia atrás el botón procediendo de manera análoga, a lo que se ha dicho anteriormente para restablecer el funcionamiento del velocímetro parcial.

IMPORTANTE

Al girar la llave del interruptor de encendido a la posición "IGNITION" con el motor apagado, compruebe SIEMPRE:
A - la presencia de las dos señales acusticas que identifican la apertura y el cierre de la válvula de escape (este CONTROL indica que la válvula no está ni incrustada ni bloqueada y el motor funcionará regularmente; en caso contrario dirijase al Concesionario para las comprobaciones que fueran necesarias;
B - El encendido en 5 segundos aproximadamente del piloto (4) "Reserva aceite"; en caso contrario substituir la bombilla de acuerdo con las instrucciones que se dan en la pág. 133.

Nota*: Quando si lascia il veicolo incostudito, togliere sempre la chiave dall'interruttore.

In caso di smarrimento di una delle due chiavi, approntarne un'altra utilizzando la chiave GREZZA che viene fornita a ricambio.

BLOCCASTERZO (Fig. 4A)
Il bloccasterzo (1) si trova sulla destra del cannotto di sterzo sul telaio;
per effettuare il bloccaggio, girare la ruota anteriore a sinistra e ruotare la chiave. In caso di smarrimento di una delle due chiavi, approntarne un'altra utilizzando la chiave grezza che viene fornita a ricambio.

COMANDI SUL MANUBRIO - LATO DESTRO (Fig. 5)
La manopola comando gas e pompa olio (1) comanda simultaneamente la valvola del carburatore e la pompa olio di lubrificazione del motore.
Quando si apre la manopola del gas si aumenta automaticamente la lubrificazione del motore.
Per azionare il freno anteriore, tirare la leva (2) verso il manubrio rilasciandola poi a operazione effettuata. Nell'azione frenante, la leva comanda contempo-raneamente anche l'interruttore STOP anteriore.

Note*: Always remove key from ignition switch when motorcycle is left unattended.

If one of the two keys gets lost, use the ROUGH key supplied to make another key.

ANTITHEFT STEERING LOCK (Fig. 4A)
The steering lock (1) is set to the right of the steering sleeve on the frame; to block it, turn leftwards the front wheel and the key. If one of the two keys gets lost, use the rough key supplied to make another key.

RIGHT SIDE HANDLEBAR CONTROLS (Fig. 5)
Handle for control of throttle and oil pump (1) controls carburetor valve and engine oil pump at the same time. When throttle opens, the engine lubrication is automatically increased. To apply the front brake pull lever (2) towards the handlebar and release it when the operation is over. When the brake is applied, the lever controls front STOP switch at the same time.

Avis*: Retirer toujours la clé de démarrage lorsque vous laissez votre moto sans surveillance.

Au cas où une des deux clés est égarée, en dresser une autre en utilisant la clé BRUTE fournie.

VERROU DE DIRECTION (Fig. 4A)
Le verrou de direction (1) se trouve à droite du fourreau de direction sur le cadre.; pour le bloquer, tourner à gauche la roue avant et la clé. Au cas où une des deux clés est égarée, en dresser une autre en utilisant la clé brute fournie.

COMMANDES DU COTE DROIT DU GUIDON (Fig.5)
La poignée de commande des gaz et pompe à huile (1) commande la soupape du carburateur et la pompe à huile du moteur en même temps. Dès que la poignée des gaz s'ouvre, la lubrification du moteur s'accroisse automatiquement.
Pour caler le frein avant, tirer le levier (2) vers le guidon et le relâcher lorsque l'opération est terminée. Pendant l'action de freinage le levier commande en même temps l'interrupteur de STOP avant.
COMMANDES SUR LE

Zur Beachtung*: Wenn Sie das Motorrad unbeaufsichtigt lassen, ziehen Sie immer den Schlüssel aus dem Schalter ab Sollten Sie einen.

Falls ein Schlüssel verloren geht, einen weitere Schlüssel herstellen lassen und dazu den rohen beigelieferten Schlüssel einsetzen.

LENKSCHLOSS (Bild 4A)
Das Lenkradschloß (1) befindet sich rechts vom Lenkrohr auf dem Gestell; Zum Schliessen Vorderrad nach links drehen und Schlüssel drehen. Falls ein Schlüssel verloren geht, einen weitere Schlüssel herstellen lassen und dazu den rohen beigelieferten Schlüssel einsetzen.

BEDIENTEILE AUF DEM LENKER - RECHTS (Bild 5)
Der Ölpumpen- und Drehgasgriff (1) steuert gleichzeitig das Vergaserventil und die Ölpumpe für die Schmierung des Motors. Beim Drehen des Gasgriffes nimmt die Motorschmierung automatisch zu.
Um die Vorderradbremse zu betätigen, ist der Hebel (2) gegen den Lenker zu ziehen und ihn am Ende der Bremsung loszulassen. Beim Bremsen steuert der Griff gleichzeitig auch den vorderen STOP-Schalter.

Nota*: Si se deja el vehículo sin vigilancia se debe quitar siempre la llave del interruptor.
En caso de que se extravie una de las dos llaves, prepare otra utilizando la llave SIN LABRAR que se entrega de recambio.

BLOQUEA DIRECCION (Fig. 4A)
El bloqueo de la dirección (1) se encuentra a la derecha del manguito de dirección en el bastidor; para efectuar el bloqueo, gire la rueda delantera hacia la izquierda y gire la llave.
En caso de que se extravie una de las dos llaves, prepare otra utilizando la llave SIN LABRAR que se entrega de recambio.

MANDOS EN EL MANILLAR
- LADO DERECHO (Fig. 5)
La maneta mando de la mariposa y bomba del aceite (1) manda al mismo tiempo la válvula del carburador y la bomba del aceite de lubricación del motor.
Cuando se abre la maneta de la mariposa aumenta automáticamente la lubricación del motor. Para accionar el freno delantero, tire de la palanca (2) hacia el manillar soltándola una vez acabada la operación.
Durante la acción frenante, la palanca manda al mismo tiempo el interruptor de STOP delantero.

FIG. 4A
1. Bloccasterzo

FIG. 4A
1. *Steering lock*

FIG. 4A
1. Verrou de direction

BILD. 4A
1. *Lenkschloss*

FIG. 4A
1. Bloquea direccion

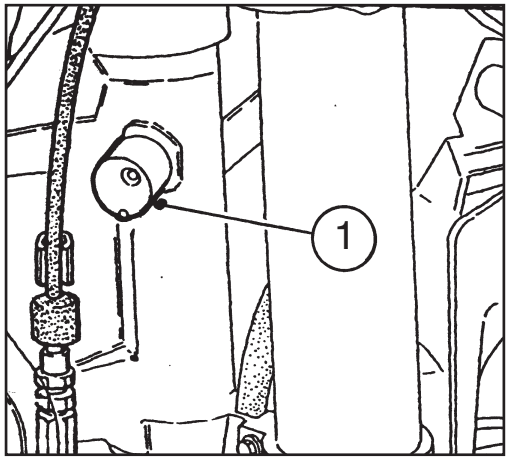

FIG. 5
1. Manopola com. gas
2. Leva com. freno anteriore

FIG. 5
1. *Throttle control grip*
2. *Front brake control lever*

FIG. 5
1. Poignée de commande gaz
2. Levier de commande frein avant

BILD. 5
1. *Drehgasgriff*
2. *Hebel für vordere Bremse*

FIG. 5
1. Maneta mando mariposa
2. Palanca mando freno delantero

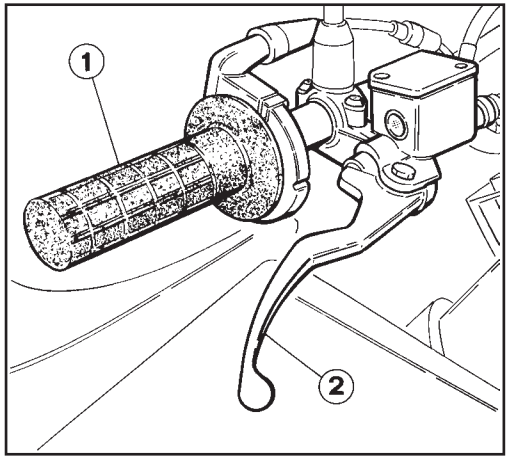

COMANDI SUL MANUBRIO - LATO SINISTRO
(Fig. 6)
Il commutatore sinistro ha i seguenti comandi:
1) = Sprazzo abbagliante (ritorno automatico)
2) **LIGHTS**
= Comando selezione luce abbagliante
= Comando selezione luce anabbagliante
3) ◀ = Attivazione indicatori di direzione sinistri (ritorno automatico)
TURN = Spento
▶ = Attivazione indicatori di direzione destri (ritorno automatico)
Per disattivare l'indicatore, premere sulla levetta di comando una volta che è ritornata al centro.
4) **HORN** = Avvisatore acustico
5) = Comando accensione luci anabbagliante ed abbagliante
= Comando accensione luci di posizione
● = Spento
Per disinnestare la frizione tirare la leva (6) verso la manopola rilasciandola poi a operazione ultimata.

HANDLEBAR CONTROLS L.H. SIDE
(Fig. 6)
Controls of the left switch are as follows:
1) = High beam flash (self cancelling)
*2) **LIGHTS***
= Selection control High beam
= Selection control of Low beam
3) ◀ = Activation of left turn indicators (self cancelling)
***TURN** = Off*
▶ = Activation of right turn indicators (self cancelling)
To deactivate the indicator, press the control lever after its returning to center.
*4) **HORN** = Warning horn*
5) = Lighting control of low-beams and high beam.
= Lighting control of position lights.
● = Off
Pull lever (6) towards the grip to disengage the clutch, then release it when this operation is over.

GUIDON-COTE GAUCHE
(Fig. 6)
Commandes du commutateur gauche:
1) = Flash d'avertissement (retour automatique)
2) **LIGHTS**
= Commande sélection feu de route
= Commande sélection feu de croisement
3) ◀ = Activation indicateurs de direction gauches (retour automatique
TURN = Eteint
▶ = Activation indicateurs de direction droits (retour automatique).
Pour désactiver l'indicateur, presser le levier de commande une fois retourné au centre.
4) **HORN** = Avertisseur acoustique.
5) = Commande allumage feu de croisement et feu de route
= Commande allumage feu de stationnement
● = Eteint
Tirer le levier (6) vers la poignée pour débrayer et la relâcher une fois que l'opération est effectuée.

BEDIENTEILE AUF DEM LENKER - LINKS
(Bild 6)
Der linke Umschalter weist folgende Bedienteile auf:
1) = Fernlichtblitz (automatische Rückstellung)
*2) **LIGHTS***
= Wahlknopf Fernlicht
= Wahlknopf Abblendlicht
3) ◀= Linke Richtungsanzeiger (automatische Rückstellung)
***TURN** = Aus*
▶ = Rechte Richtungsanzeiger (automatische Rückstellung).
Um die Anzeiger ausser Tätigkeit zu setzen, drücken Sie den Schalthebel, wenn er in die mittlere Stellung zurückgekehrt ist.
*4) **HORN** = Hupe*
5) = Anzündung Abblendlichter und Fernlichter
= Anzündung Parklichter
● = Aus
Zum Auskuppeln der Kupplung den Hebel (6) gegen den Griff ziehen und nach durchgeführtem Vorgang loslassen.

MANDOS EN EL MANILLAR
- LADO IZQUIERDO
(Fig. 6)
El conmutador izquierdo tiene los siguientes mandos:
1) = rayo deslumbrante (retorno automático)
2) **LIGHTS**
= mando selección luz deslumbrante
= mando selección luz de cruce
3) ◀ = activación indicadores de dirección izquierdos (retorno automático).
TURN = Apagado
▶ = Activación indicadores de dirección derechos (retorno automático)
Para desactivar el indicador pulse la palanca de mando cuando ha vuelto al centro.
4) **HORN** = Avisador acústico.
5) = mando encendido luces de cruce y deslumbrantes
= mando encendido luces de estacionamiento
●= Apagado
Para desembragar, apretar la palanca (6) hacia el puño de mando y, tras efectuar la operación, soltar la palanca.

FIG. 6
1. Sprazzo abbagliante
2. Comando selezione luci
3. Indicatori direzione
4. Avvisatore acusticoe
5. Comando accensione luci
6. Leva com. frizione

FIG. 6
1. *Dazzling flash*
2. *Light selection control*
3. *Turn indicator*
4. *Warning horn*
5. *Light control*
6. *Clutch control lever*

FIG. 6
1. Flash d'avertissement
2. Sélecteur feux
3. Indicateurs de direction
4. Avertisseur acoustique
5. Commande allumage feux
6. Levier d'embrayage

BILD 6
1. *Fernlichtblitz*
2. *Lichtwahl*
3. *Richtungsanzeiger*
4. *Hupe*
5. *Lichtanzündung*
6. *Kupplungshebel*

FIG. 6
1. Rayo deslumbrante
2. Mando selección luces
3. Indicadores de dirección
4. Avisador acústico
5. Mando encendido luces
6. Palanca mando embrague

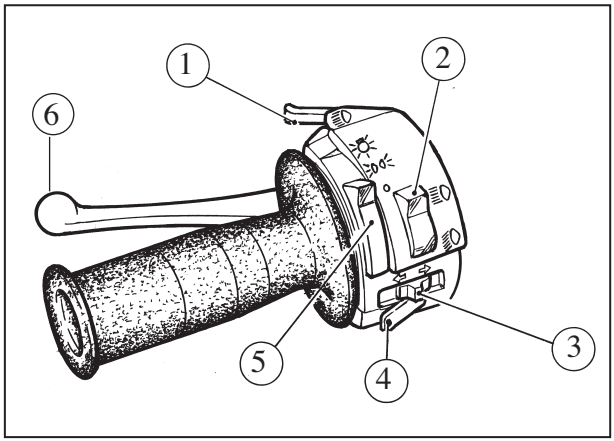

COMANDO FRENO POSTERIORE (Fig. 7)
Il pedale comando freno posteriore (1) si trova sulla parte destra del veicolo e nell'azione frenante comanda contemporaneamente anche l'interruttore STOP posteriore.

Nota*: Usare sempre entrambi i freni per evitare di perdere il controllo del mezzo; in condizioni di aderenza precarie evitare brusche frenate.

REAR BRAKE CONTROL (Fig. 7)
The rear brake foot pedal (1) is on the right side. It controls simultaneously the rear brake STOP light.

Note*: Use both brakes to avoid the skidding of the motorcycle. With poor road grip conditions, avoid sharp brakings.

COMMANDE FREIN ARRIERE (Fig. 7)
La pédale de commande frein arrière (1) se trouve a gauche de la moto. Pendant le freinage, la pédale commande en même temps l'interrupteur STOP arrière.

Avis*: Utiliser les deux freins pour mieux contrôler la moto; éviter les brusques coups de frein en cas de mauvaises conditions d'adhérence.

FUSSHEBEL FÜR HINTERE BREMSE (Bild 7)
Der Fusshebel für die hintere Bremse (1) befindet sich auf der rechten Motorradseite.
Während der Bremsung steuert der Fusshebel auch den hinteren STOP-Schalter.

Zur Beachtung*: Verwenden Sie immer vordere und hintere Bremsen zusammen, um das Schleudern des Motorrads zu vermeiden; wenn die Bodenhaftung nicht gut ist, sind ploetzliche Bremsungen zu vermeiden.

COMANDO CAMBIO (Fig. 8)
Il pedale comando cambio é situato sulla parte sinistra del motore.
Spingendo il pedale verso il basso, a fondo corsa, si passa alla marcia inferiore mentre alzandolo, sempre a fondo corsa, si innesta quella superiore.
Il pilota, ad ogni cambio, deve lasciare libero il pedale che tornerà nella sua posizione centrale; la posizione di "folle" (N) si trova tra la prima e la seconda marcia.

GEAR SHIFT (Fig. 8)
The gear shift foot lever is located on the left side of the engine. Pushing the gear shift lever all the way down (full stroke) shifts transmission to the next lower gear, while lifting the lever all the way up (full stroke) shifts transmission to the next higher gear.
The operator must release the lever after each gear change to allow it to return to its central position before another gear change can be made.
Neutral position (N) is between first (low) and second gears.

COMMANDE BOITE DES VITESSES (Fig. 8)
La pédale de commande boîte des vitesses se trouve du côté gauche du moteur.
En poussant la pédale en bas à fin de course, s'engage la vitesse inférieure; tandis qu'en soulevant la pédale toujours à fin de course, s'engage la vitesse supérieure.
A chaque changement de vitesse, le conducteur doit libérer la pédale qui retournera dans sa position centrale avant de passer à une autre vitesse. Entre la première et la deuxième vitesse se trouve le "point mort" (N).

WECHSELGETRIEBE (Bild 8)
Der Fusschalthebel befindet sich auf der linken Motorseite.
Beim Hinunterdrücken des Fusschalthebels legt man den nächstunteren Gang ein, während man beim Verstellen des Fusschalthebels nach oben den nächstoberen Gang einlegt.
Nach jeder Schaltung soll der Fahrer den Hebel, der von selbst in seine Zentralstellung zurückkehrt, loslassen; danach legt man einen anderen Gang ein. Die Leerlaufstellung (N) ist zwischen dem ersten und dem zweiten Gang.

MANDO FRENO TRASERO (Fig. 7).
El pedal de mando del freno trasero (1) se encuentra a la derecha del vehículo.
Durante la acción frenante el pedal manda al mismo tiempo también el interruptor STOP trasero.

Nota*: Use siempre los dos frenos para no perder el control de la moto; en caso de poca adherencia evite frenados bruscos.

FIG. 7
1. Pedale comando freno posteriore

FIG. 7
1. *Rear brake foot pedal*

FIG. 7
1. Pédale de frein arriére

BILD 7
1. *Fusshebel für hintere Bremse*

FIG. 7
1. Pedal mando freno trasero

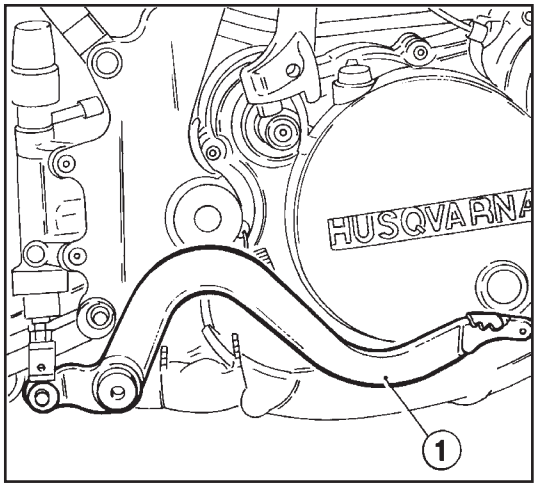

MANDO CAMBIO (Fig. 8)
El pedal de mando del cambio está situado en la parte izquierda del motor. Llevando el pedal hacia abajo, hasta el final de carrera, se pasa a la marcha inferior siguiente, mientras que alzándolo, siempre hasta final de carrera, se embraga la marcha superior siguiente. El piloto, cada vez que cambie la marcha, tiene que dejar libre el pedal que vuelve a su posición central; luego se puede embragar otra marcha. La posición “desembragado” (N) se encuentra entre la primera y la segunda marcha.

FIG. 8
N: Folle
1. Pedale com. cambio

FIG. 8
N: *Neutral*
1. *Gear shift lever*

FIG. 8
N: Point mort
1. Pédale de changement vitesses

BILD 8
N: *Leerlauf*
1. *Fusschalthebel*

FIG. 8
N: Desembragado
1. Pedal mando cambio

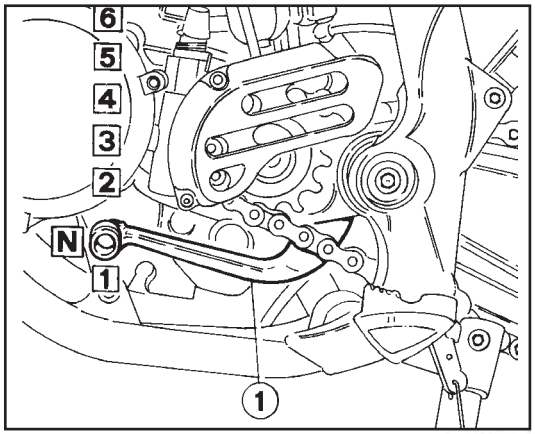

Dalla posizione di “folle” spostando il pedale verso il basso s’innesta la prima marcia. Per passare dalla prima velocità a “folle” sollevare il pedale per metà della sua corsa totale. L’avviamento del motore si effettua normalmente con il cambio in “FOLLE”.

First gear is the last gear position that can be found by pushing the lever full stroke downwards. To shift from first gear to neutral, lift lever half its full stroke. The shift to “NEUTRAL” can also be made from second gear by pushing lever downwards half its full stroke. When starting the engine, it is normally necessary to shift transmission to neutral position.

De cette position, en poussant la pédale en bas s’engage la première vitesse.
Pour passer de la première vitesse au point mort, soulever la pédale à demi-course.
Le démarrage du moteur se passe de règle avec boîte de vitesses au “POINT MORT”.

Ist man in Leerlaufstellung und drückt man den Fusshebel hinunter, wird der erste Gang eingeschaltet. Zur Umschaltung von dem ersten Gang in "LEERLAUF", Fusshebel um die Hälfte seines Gesamthubs anheben.Das Anlassen des Motors soll mit Getriebe im Leerlauf erfolgen.

AVVERTENZA*: Non cambiare le marce senza disinnestare la frizione e chiudere il gas. Il motore potrebbe andare “fuorigiri” e subire danni.

CAUTION*: Do not shift gears without disengaging the clutch and closing the throttle. The engine could be damaged by overspeed and shock.

AVIS *: Ne jamais changer de vitesse sans débrayer et sans fermer la poignée des gaz. Autrement, le moteur pourrait “s’emballer” et donc, subir des dommages.

WARNHINWEIS* : Nicht die Gänge herausnehmen, ohne vorher die Kupplung ausgekuppelt und das Gas geschlossen zu haben. Der Motor könnte “auf Touren” gebracht werden und Schäden erleiden.

Quando il motociclo é fermo, si possono avere difficoltà nell’innestare le marce. Queste difficoltà sorgono quando gli ingranaggi del cambio non sono perfettamente in linea per l’innesto.
In questi casi procedere come indicato a pag. 44.

When the motorcycle is standing still, difficulty may be experienced in shifting gears. The difficulty arises when transmission gears are not lined up to permit engagement. In this case, proceed as pointend out on page 44.

Lorsque la moto est arrêtée, il est difficile d’engager les vitesses. Ces difficultés se passent lorsque les engrenages de la boîte de vitesses ne sont pas en ligne; Dans ces cas, suivre les instructions données à la page 44.

Wenn das Motorrad still steht, kann es schwierig sein, die verschiedenen Gänge einzuschalten. Solche Schwierigkeiten treten auf, wenn die Wechselräder nicht perfekt im Eingriff sind. In diesen Fällen wie auf Seite 45 beschrieben vorgehen.

De la posición “desembragado” desplazando el pedal hacia abajo se embraga la primera marcha. Para pasar de la primera velocidad a “desembragado” se debe alzar el pedal hasta la mitad de su carrera total. El arranque del motor se efectúa normalmente con el cambio en “DESEMBRAGADO”.

ADVERTENCIA *: No cambiar las marchas sin desembragar y cerrar el gas. El motor podría ir “fuera revoluciones” y sufrir daños.

Cuando la moto está parada, puede que se encuentre dificultad para embragar las marchas. Estas dificultades se presentan cuando los engranajes del cambio no se encuentran perfectamente en línea para el embrague. En estos casos siga las instrucciones dadas en la pág. 45.

FIG. 8
N: Folle
1. Pedale com. cambio

FIG. 8
N: *Neutral*
1. *Gear shift lever*

FIG. 8
N: Point mort
1. Pédale de changement vitesses

BILD 8
N: *Leerlauf*
1. *Fusschalthebel*

FIG. 8
N: Desembragado
1. Pedal mando cambio

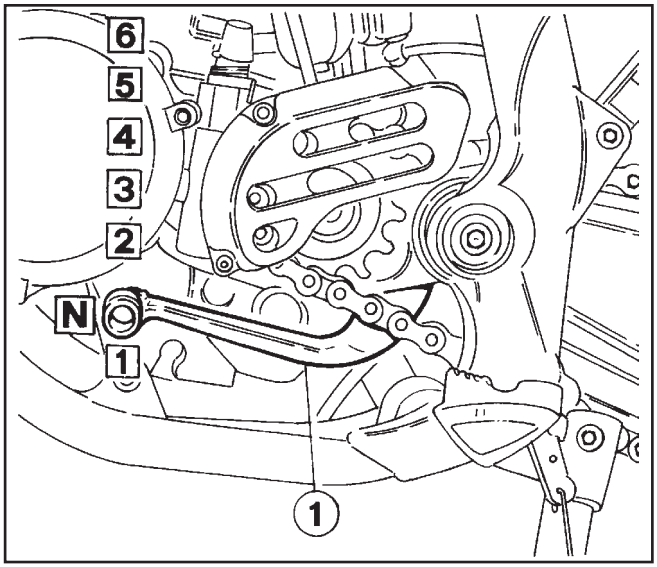

MOTORE ACCESO E MOTOCICLO FERMO
Tirare molto dolcemente la leva frizione e nello stesso tempo applicare una leggera pressione sul pedale del cambio per innestare la marcia.

MOTORE SPENTO E MOTOCICLO FERMO
Muovere il motociclo avanti ed indietro con la leva frizione completamente tirata e nel contempo fare una leggera pressione sul pedale del cambio.

IMPORTANTE
In nessuna circostanza forzare il pedale del cambio per innestare la marcia, ciò potrebbe danneggiare il meccanismo d'innesto.
Non cambiare mai la marcia senza avere prima tirato completamente la leva frizione.

ISTRUZIONI PER L'USO DEL MOTOCICLO

Nota*: Se non avete confidenza col funzionamento del motociclo, prima di guidarlo, leggete attentamente le istruzioni contenute nel paragrafo "COMANDI". (pag. 28)

CONTROLLI PRELIMINARI
Ogni qualvolta si intende usare il motociclo si deve effettuare un controllo generale procedendo alle seguenti verifiche:

ENGINE RUNNING AND MOTORCYCLE STANDING STILL
Engage the clutch very slightly and, at the same time, apply slight pressure to the shift lever to make the shift.

ENGINE STOP AND MOTORCYCLE STANDING STILL
Move the motorcycle backward and forward with the clutch fully disengaged while maintaining a slight pressure on the shift lever.

IMPORTANT
Do not, under any circumstances, attempt to force the shift lever as this may damage the shift mechanism. Never shift gears without fully disengaging the clutch.

RIDING

Note*: If you are not familiar with operating the motorcycle read paragraphs on "CONTROLS" (Pag. 28) before riding this motorcycle.

PRERIDING CHECKS
Any time you ride your motorcycle, make a general inspection first and proceed to check the following:dessous du réservoir et a deux positions:

MOTEUR EN MARCHE ET MOTO ARRETEE
Embrayer très doucement et exercer en même temps une légère pression sur la pédale pour engager la vitesse.

MOTEUR ET MOTO ARRETES
Déplacer la moto en avant et en arrière tout en débrayant et en exerçant en même temps une légère pression sur la pédale.

IMPORTANT
En aucun cas forcer la pédale pour engager une vitesse, car l'embrayage pourrait s'endommager. Ne pas changer de vitesses sans débrayer complètement.

INSTRUCTIONS D'UTILISATION DE LA MOTO

Avis*: Si vous avez peu de familiarité avec votre moto, avant de la conduire lisez attentivement les instructions du paragraphe "COMMANDES"(page 28).

CONTROLES PRELIMINAIRES
Chaque fois que vous utilisez votre moto, effectuer un contrôle général comme suit:

LAUFENDER MOTOR UND STILLSTEHENDES MOTORRAD
Kupplung sehr weich einrücken und gleichzeitig Fusschalthebel leicht herunterdrücken, um den Gang einzuschalten

MOTOR ENCENDIDO Y MOTO PARADA
Embrague muy delicadamente y al mismo tiempo haga una ligera presión en el pedal del cambio para poder embragar.

AUSGESCHALTETER MOTOR UND STILLSTEHENDES MOTORRAD
Motorrad mit komplett ausgerückter Kupplung hin und her bewegen und gleichzeitig Fusschalthebel leicht herunterdrücken.

MOTOR APAGADO Y MOTO PARADA
Mueva la moto adelante y atrás estando desembragada y al mismo tiempo haga una ligera presión en el pedal del cambio.

WICHTIG
Auf keinen Fall ist ein starker Druck auf den Fusschalthebel auszuüben, weil er das Einrückwerk beeinträchtigen könnte. Vor jeder Umschaltung muss man die Kupplung immer völlig ausrücken.

IMPORTANTE
No fuerce nunca por ninguna razón el pedal del cambio para embragar puesto que podría dañar el mecanismo del embrague. No cambie nunca la marcha sin antes desembragar completamente.

GEBRAUCHSANLEITUNG

Zur Beachtung*: Wenn Sie das Funktionieren des Motorrads nicht gut kennen, lesen Sie die im Abschnitt "BEDIENTEILE" (Seite 28) enthaltenen Anleitungen aufmerksam durch.

KONTROLLEN VOR MOTORSTART
Jedesmal, wenn Sie das Motorrad fahren wollen, nehmen Sie eine allgemeine Kontrolle nach den folgenden Vorgängen vor:

INSTRUCCIONES PARA EL USO DE LA MOTOCICLETA

Nota*: Si no está acostumbrado al funcionamiento de la moto, antes de conducirla, lea atentamente las instrucciones que figuran en el parágrafo "MANDOS" (pág. 29).

CONTROLES PRELIMINARES
Toda vez que desee usar la moto debe efectuar un control general realizando las siguientes comprobaciones:

- controllare il livello del carburante, del liquido refrigerante, dell'olio motore, dell'olio del cambio (pag. 30-80-72-78); NON AGGIUNGERE OLIO ALLA BENZINA
- controllare il livello del fluido freni (pag. 110);
- controllare lo sterzo girando il manubrio a fondo corsa in entrambi i sensi;
- controllare la pressione dei pneumatici (pag. 24);
- controllare la tensione della catena (pag. 100);
- controllare ed eventualmente registrare il comando gas (pag. 76);
- controllare ed eventualmente registrare il comando frizione (pag. 104);
- ruotare la chiave dell'interruttore di accensione in posizione IGNITION e verificare il corretto funzionamento della valvola di scarico e della spia dell'olio (pag. 34);
- accendere le luci di posizione e verificare che si illumini lo strumento ;
- accendere l'abbagliante e verificare l'accensione della spia;
- azionare gli indicatori di direzione, e verificare l'accensione della spia;
- verificare l'accensione della luce dello stop posteriore;
- controllare l'orientamento del fanale anteriore (pag. 136).

- *check the fuel, coolant, motor and gearbox oil levels (page 30-80-72-78); DO NOT ADD OIL TO FUEL*
- *check the brake fluid level (page 110);*
- *check the steering by turning the handlebar both ways;*
- *check the tire pressure (page 24);*
- *check the chain tension (page 100);*
- *check the twist-grip adjusting it if necessary (page 76);*
- *check the clutch control adjusting it if necessary (page 104);*
- *turn the starter key on IGNITION position and check both exhaust valve correct operation and oil pilot light (page 34);*
- *switch on the running lights and check that the instrument ;*
- *with driving beam on, check the telltale lighting;*
- *operate the turn indicators and check that the telltale comes on;*
- *check if the rear stop light is functioning;*
- *check the headlamp alignment (page 136).*

-contrôler le niveau d'essence, du liquide réfrigérant, de l'huile moteur et boîte de vitesses (pages 30-80-72-78); N'AJOUTEZ PAS D'HUILE DANS L'ESSENCE
- contrôler le niveau du fluide de freinage (page 110);
- contrôler la direction en tournant le guidon à fin de course dans les deux sens;
- contrôler la pression des pneus (page 240);
- contrôler la tension de la chaîne (page 100);
- contrôler et régler s'il le faut la poignée des gaz (page 76);
- contrôler et régler s'il le faut l'embrayage (page 104);
- tournez la clé de starter dans la position IGNITION et contrôlez que soit la soupape d'échappement, soit le témoin de l'huile, fonctionnement correctement (page 34);
- allumer les feux de position et contrôler que l'instrument s'allume ;
- allumer les feux de route et contrôler si le voyant s'allume;
- agir sur les indicateurs de direction et contrôler que le voyant s'allume.
- contrôler l'allumage du stop;
- contrôler l'orientation du phare avant (page 136).

- *Kraftstoff, Kühlflüssigkeits , Motoröl- und Getriebeölstand kontrollieren (Seite 30-80-72-78); ZUM BENZIN KEIN ÖL HINZUFÜGEN.*
- *Stand der Bremsflüssigkeit kontrollieren (Seite 110);*
- *Lenkung beim vollständigen Drehen des Lenkers in beide Richtungen kontrollieren;*
- *Reifenluftdruck kontrollieren (Seite 25); Kettenspannung kontrollieren (Seite 100);*
- *Drehgasgriff kontrollieren und, wenn notwendig, einstellen (Seite 76);*
- *Kupplungssteuerung kontrollieren und gegebenenfalls einstellen (Seite 104);*
- *Den Schlüssel des Zündschalters auf "IGNITION" drehen und das Auslassventil und die Öl-Kontrolleuchte auf korrektes Funktionieren prüfen (Seite 35);*
- *Standlichter anzünden und kontrollieren, ob das Instrument aufleuchtet;*
- *Fernlicht aufleuchten und kontrollieren, ob das Warnlicht leuchtet;*
- *Richtungsanzeiger anzünden und kontrollieren, ob die entsprechenden Kontrolleuchten aufleuchten.*
- *Kontrollieren ob das hintere Bremslicht aufleuchtet;*
- *Einstellung des vorderen Scheinwerfers kontrollieren (Seite 136).*

- controle el nivel del carburante, del líquido refrigerante, del aceite del motor, del aceite del cambio (pág. 31-81-73-79) NO AÑADA ACEITE A LA GASOLINA
- controle el nivel del fluido de los frenos (pág. 111);
- controle la dirección girando el manillar a fondo carrera en ambos sentidos;
- controle la presión de los neumáticos (pág. 25);
- controle la tensión de la cadena (pág. 101);
- controle y, si necesario, ajuste el mando de la mariposa (pág. 77);
- controle y, si necesario, ajuste el mando del embrague (pág. 105);
- lleve la llave del interruptor de encendido a la posición IGNITION y compruebe que sea correcto el funcionamiento de la válvula de escape y del piloto del aceite (pág. 35);
- encienda las luces de situación y compruebe que se ilumine el instrumento;
- encienda el faro deslumbrante y compruebe si se enciende la luz testigo;
- accione los indicadores de dirección y compruebe el encendido del testigo.
- compruebe el encendido de la luz de stop trasera;
- controle la orientación del faro delantero (pág. 137).

AVVIAMENTO DEL MOTORE
(Fig. 9)
Per procedere correttamente all'avviamento a freddo del motore operare nel modo seguente:
- porre il rubinetto carburante (1) in posizione ON;
- girare la chiave di accensione (2) in posizione IGNITION;
- alzare la levetta (3) dello starter sul carburatore.

Lasciando il comando del gas in posizione completamente chiusa, agire sul pedale (4) di avviamento.
Riportare la levetta dello starter nella posizione iniziale non appena il motore sarà in grado di tenere il minimo. In caso di avviamento a caldo NON utilizzare lo starter. L'avviamento può essere effettuato anche con la marcia inserita previo disinnesto della frizione.

ENGINE STARTING
(Fig. 9)
For the correct start of a cold engine proceed as follows:
- set fuel valve (1) in ON position;
- turn ignition key (2) in IGNITION position;
- lift the start lever (3) on the carburetor.

Leaving the throttle in closed position operate kick-start (4). Take the start the leverl in its initial position as soon as the engine is idling.
When starting with an already warmed up engine DO NOT USE the starter. You can start the engine with the gear inserted, after disconnecting of the clutch.

DEMARRAGE DU MOTEUR
(Fig. 9)
Pour démarrer correctement le moteur à froid, opérer comme suit:
- placer sur ON le robinet d'essence (1);
- tourner la clé de démarrage (2) en position IGNITION
- lever le levier de démarrage (3) sur le carburateur.

La poignée des gaz en position fermée, agir sur la pédale (4) de démarrage.
Retourner le levier du démarreur dans la position initiale dès que le moteur sera en mesure de marcher au ralenti. En cas de démarrage avec moteur chaud, N'UTILISER PAS le démarreur.
Le démarrage s'obtient même avec vitesse engagée, mais en débrayant.

ANLASSEN DES MOTORS
(Bild 9)
Um korrekt den Kaltstart des Motors vorzunehmen, gehen Sie folgenderweise vor:
- Krafstoffhahn (1) auf ON drehen;
- Zündschlüssel (2) auf IGNITION drehen;
- Starterhebel (3) auf den Vergaser anheben.

Mit dem Drehgasgriff völlig zu, auf den Tretanlasser (4) einwirken. Sobald der Motor im Leerlauf drehen kann, ist der Starterhebel wieder in Ausgangstellung zu drehen. Ist der Motor beim Anlassen noch betriebswarm, dann ist der Starterhebel nicht zu betätigen. Der Motor kann auch bei eingeschaltetem Gang angelassen werden aber dabei soll die Kupplung ausgerückt sein.

PUESTA EN MARCHA DEL MOTOR (Fig. 9)

Para proceder correctamente al arranque del motor en frío, haga lo siguiente:

- ponga el grifo del carburante (1) en posición ON;
- gire la llave de encedido (2) hasta la posición IGNITION;
- alce la palanca del STARTER (3) en el carburador.

Dejando el mando de la mariposa en posición completamente cerrada, actúe en el pedal (4) de arranque

Lleve la palanca del starter a la posición inicial en cuanto el motor esté en condiciones de mantener el ralentí. En caso de arranque en caliente NO utilice el starter.

El arranque se puede realizar también con la marcha engranada previo desembrague.

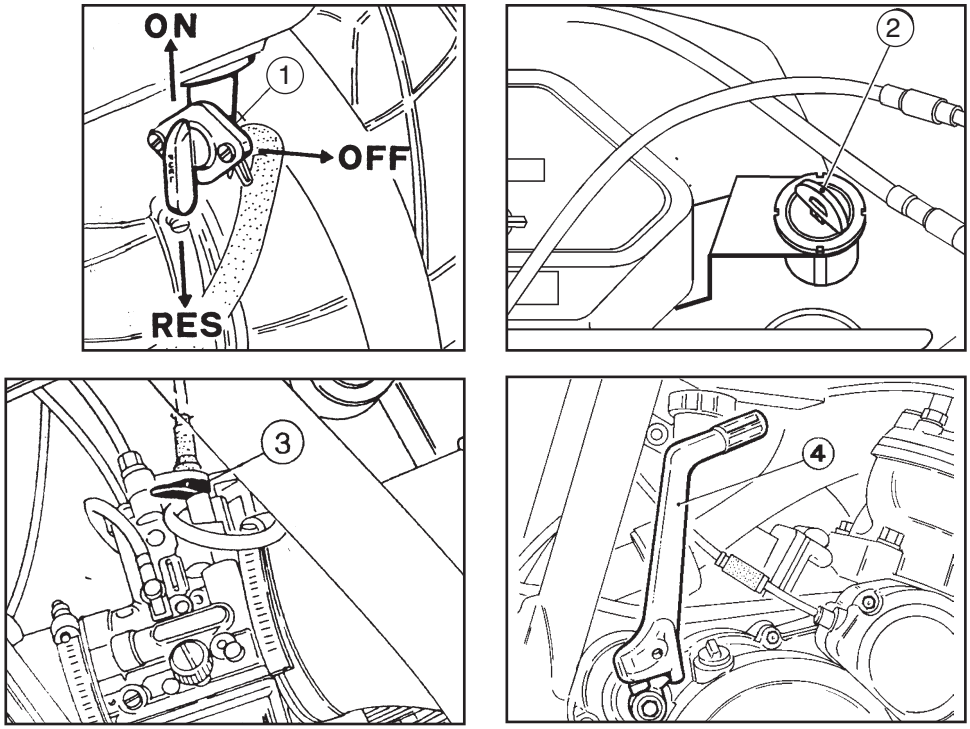

FIG. 9
1. Rubinetto carburante
2. Chiave accensione
3. Dispositivo starter
4. Pedale avviamento

FIG. 9
1. Robinet d'essence
2. Clé de démarrage
3. Starter
4. Pedale démarragé

FIG. 9
1. Grifo del carburante
2. Llave encendido
3. Dispositivo starter
4. Pedal arranque

FIG. 9
1. *Fuel cock*
2. *Ignition key*
3. *Carburetor choke lever*
4. *Kick- start*

BILD 9
1. *Kraftstoffhahn*
2. *Zündschlüssel*
3. *Startvorrichtung*
4. *Tretanlasser*

In caso di ingolfamento del carburatore, chiudere il rubinetto carburante, lo starter ed agire sul pedale di avviamento sino a quando il motore partirà. Se necessario rimuovere la candela ed asciugarla.

IMPORTANTE

Non accelerare mai il motore dopo un avviamento a freddo. Il motore deve essere lasciato girare per alcuni minuti durante la stagione calda, e per un periodo più lungo durante quella fredda.
In tale modo l'olio, circolando, raggiungerà tutti i punti che richiedono lubrificazione ed il liquido refrigerante arriverà alla temperatura necessaria al corretto funzionamento del motore.

If the carburetor is flooded, shut off the fuel supply and the starter and operate the crank lever or the kick-start until the engine starts. If necessary, remove the spark plug and dry it.

IMPORTANT

Never accelerate the engine after a cold start. The engine should be allowed to run slowly for a few minutes during the warm season and for a longer time in the winter. In this way the oil can reach all the surfaces needing lubrication and the coolant will reach the necessary temperature for correct engine function.

En cas de noyage du carburateur, fermer le robinet d'essence, le démarreur et presser la pédale de démarrage jusqu'à le moteur démarre. Si nécessaire, enlever la bougie et l'essuyer.

IMPORTANT

Le moteur froid, éviter les brusques accélérations. Laisser tourner le moteur pour quelques minutes pendant la saison chaude et pour une période plus longue pendant la saison froide.
De telle façon, l'huile passera par tous les points à graisser et le liquide réfrigérant atteindra la température nécessaire au bon fonctionnement du moteur.

Sollte der Vergaser überschwemmt sein, sind Kraftstoffhahn und Starter zu schliessen und auf den Kickstarter einzuwirken, bis der Motor in Betrieb gesetzt wird. Wenn notwendig, Kerze herausnehmen und sie reinigen.

WICHTIG

Bei Kaltstart Motor keinesfalls beschleunigen. Motor nach dem Anlassen einige Minuten lang im Sommer und eine längere Periode im Winter drehen lassen. Damit kann das Schmieröl alle Schmierstellen und die Kühlflüssigkeit die für das korrekte Funktionieren des Motors notwendige Temperatur erreichen.

En caso de ahogo del carburador, cierre el grifo del carburante, el starter y apriete el pedal de arranque hasta que el motor se ponga en marcha. Si fuera necesario, remueva la bujía y séquela.

IMPORTANTE

No acelere nunca el motor después de un arranque en frío. El motor debe girar durante algunos minutos cuando hace calor y durante un período más largo cuando hace frío. De esta manera el aceite, al circular, alcanza todos los puntos que necesitan lubricación y el líquido refrigerante alcanza la temperatura necesaria para el funcionamiento correcto del motor.

NON ESEGUIRE MAI L'AVVIAMENTO SE NEL CIRCUITO NON É INSERITA LA BATTERIA

ATTENZIONE*: I gas di scarico contengono monossido di carbonio. Non far mai girare il motore in luoghi chiusi.

USO DEL VEICOLO
Per partire, tirare completamente la leva frizione verso la manopola. Quindi abbassare il pedale del cambio con decisione ma senza strappi, per innestare la prima velocità; rilasciare poi, lentamente, la leva della frizione e contemporaneamente aprire il gas gradualmente.
Dopo aver percorso qualche metro innestare la seconda velocità nel modo seguente: chiudere il gas, tirare la leva frizione ed alzare il pedale del cambio sino a fondo corsa, quindi innestare la frizione ed aprire il gas. Ripetere la stessa operazione per innestare le altre velocità.
Per innestare le velocità inferiori, invertire gli spostamenti del pedale, tirando sempre la leva frizione prima di innestare la marcia, e chiudendo il gas solo parzialmente in modo che il motore acceleri quando si stacca la frizione.
Ricordare che alzando il pedale del cambio, si innesta una marcia più alta e che abbassandolo, invece, si innesta una marcia più bassa.
Per arrestare il veicolo, azionare i freni ed il cambio sino ad arrivare alla prima velocità, mettere poi in folle.

NEVER START THE ENGINE WITH BATTERY DISCONNECTED.

WARNING*: As the exhaust gases contain carbon monoxide, never leave the engine running in closed places.

USE OF THE VEHICLE
Fully pull the clutch lever towards the handle to start the engine; then smootly, but firmly, lower the gearbox pedal to engage the first gear. Slowly release the clutch lever and gradually open the throttle.
After a few meter running, shift into second as follows:
close the throttle, pull the clutch lever and lift the gearbox pedal to the end of stroke; then engage the clutch and open the throttle.
Repeat this operation when shifting into the other gears.
To shift down, reverse the movement of the gearbox pedal, always pulling the clutch lever before shifting into gear and partially closing the throttle to rev up the engine when the clutch is released.
Remember that you shift up by lifting the gearbox pedal and you shift down by lowering it.
Stopping the motorcycle: Pull the brakes and shift the speeds until the 1st speed is engaged; then idle the engine.

LA BATTERIE DEBRANCHEE, NE JAMAIS DEMARRER LE MOTEUR.

ATTENTION*: Puisque les gaz d'échappement contiennent monoxyde de carbone, ne jamais démarrer le moteur dans des lieux fermés.

EMPLOI DU VEHICULE
Pour démarrer, tirer entièrement le levier de l'embrayage vers la manille. Baisser ensuite la pédale de changement de vitesse avec décision mais sans secousses, pour engager la première vitesse; lâcher ensuite lentement le levier de l'embrayage et en même temps ouvrir le gaz progressivement.
Après avoir parcourus quelques mètres, engager la deuxième vitesse de la façon suivante: fermer le gaz, tirer le levier de l'embrayage et lever la pédale du changement de vitesses jusqu'à fin de course, puis embrayer et ouvrir le gaz. Répéter la même opération pour engager les autres vitesses.
Pour engager les vitesses plus basses, inverser les déplacement de la pédale., en tirant toujours le levier de l'embrayage avant d'engager la vitesse et en fermant le gaz seulement en partie pour que le moteur accélère quand la friction débraye. Souvenez vous qu'en levant la pédale du changement de vitesse, vous engager une vitesse plus élevée et qu'en l'abaissant, par contre, vous engagez une vitesse plus basse. Pour arrêter la moto, caler le frein et changer de vitesse jusqu'à ce que la première vitesse est embrayée; ensuite, mettre le moteur au point mort.

MOTOR NIE ANLASSEN WENN SICH KEINE BATTERIE IM KREIS BEFINDET.

ACHTUNG*: Die Auspuffgase enthalten Kohlenmonoxyd. Niemals den Motor in geschlossenen Räumen laufen lassen.

BENUTZUNG DES FAHRZEUGS
Zum Start vollständig den Kupplungshebel gegen den Griff ziehen. Dann das Schaltpedal kräftig, ohne Reissen, zum Einschalten der ersten Geschwindigkeit niederdrücken ; dann langsam den Kupplungshebel loslassen und gleichzeitig das Gas allmählich öffnen.
Dann nach dem Verlauf einiger Meter die zweite Geschwindigkeit in der folgenden Weise einschalten :
Das Gas schließen, den Kupplungshebel ziehen und das Schaltpedal bis zum Hubende anheben, dann die Kupplung einschalten und das Gas öffnen. Den gleichen Vorgang zur Einschaltung der anderen Geschwindigkeiten wiederholen.
Zur Einschaltung der unteren Geschwindigkeiten sind die Pedal-Bewegungen umzukehren. Immer den Kupplungshebel vor der Gangeinschaltung ziehen und das Gas teilweise derart schließen, daß der Motor beschleunigt , wenn die Kupplung abgeschaltet wird.
Es ist zu beachten, daß durch Heben des Schaltpedals ein höherer Gang eingeschaltet und durch Niederdrücken desselben ein niedrigerer Gang eingeschaltet wird.
Zum Anhalten des Fahrzeugs die Bremsen und die Gangschaltung bis zur Erreichung des ersten Gangs betätigen, dann in Leergang stellen.

NO ARRANQUE NUNCA SI EN EL CIR CUITO NO ESTA CONECTADA LA BATERIA.

ATENCIÓN*: los gases de escape contienen monóxido de carbono. No hacer marchar nunca el motor en sitios cerrados.

USO DEL VEHÍCULO
Para arrancar, tirar completamente del mando del embrague hacia el puño. Seguidamente bajar el pedal del cambio de marchas con decisión pero sin tirones, para embragar la primera marcha; seguidamente soltar despacio el mando del embrague y al mismo tiempo dar paulatinamente gas.
Tras haber recorrido unos metros embragar la segunda marcha como sigue: subir el pedal del cambio de marchas hasta el tope de carrera, embragar y dar gas. Repetir estas mismas operaciones para embragar las demás marchas.
Para embragar las marchas inferiores invertir el desplazamiento del pedal, accionando siempre el mando del embrague antes de embragar la marcha y cerrando el gas sólo parcialmente de manera que el motor acelere cuando se suelta el embrague.
Acordarse de que subiendo el pedal del cambio de marchas se embraga una marcha más alta mientras que bajándolo se embraga una marcha más baja.
Para parar el vehículo accionar los frenos y el cambio de marchas hasta llegar a la primera marcha y seguidamente poner en punto muerto.

E' dannoso per il meccanismo del cambio arrestarsi con inserito un rapporto alto oppure azionare il cambio a motociclo fermo.
Per spegnere il motore, mettere in folle e porre la chiave dell'interruttore accensione in posizione OFF.
Girare la levetta del rubinetto carburante nella posizione OFF e porre il motociclo sul cavalletto.
Bloccare il manubrio utilizzando l'apposito bloccasterzo.
AVVERTENZA*: Parcheggiare il motociclo sempre in piano e non su superfici morbide.

ISTRUZIONI PER IL RODAGGIO
L'esclusività del progetto, l'elevata qualità dei materiali impiegati e l'accuratezza del montaggio, Vi garantiscono elevate prestazioni ed il massimo comfort sin dal primo momento.
Tuttavia, durante i primi 1500 Km, dovranno essere SCRUPOLOSAMENTE osservate le seguenti norme la cui INOSSERVANZA POTRÀ PREGIUDICARE LA DURATA E LE PRESTAZIONI DEL MOTOCICLO:
- prima di usare il veicolo riscaldare adeguatamente il motore ad un basso regime per consentire al liquido di raffreddamento di raggiungere la corretta temperatura d'esercizio;
- durante i primi 500 Km non utilizzare il motore ad un elevato n° di giri;
- usare ripetutamente entrambi i freni per rodare le pastiglie ed i dischi;
- evitare di mantenere a lungo la stessa velocità;

It is harmful for the gear shift mechanism to stop in high gear and to try to operate the shift lever when the motorcycle is standing still.
To stop the engine, set the gearbox in neutral and take the start switch in OFF position.
Turn the fuel cock lever in OFF position and set the motorcycle on the prop stand.
Set the motorcycle on its stand. Lock the handlebar using the special steering lock.
CAUTION*: Park the motorcycle horizontal and never on soft surfaces.

INSTRUCTIONS FOR RUNNING-IN PERIOD
The exclusiveness of the design, the high quality of the material employed and the accuracy of the assembly, grant immediate high performance together with max. comfort.
Anyway, during the first 1,500 Km. (930 mi) the following rules should be SCRUPULOUSLY observed.
THE NON-OBSERVANCE OF THESE RULES MAY COMPROMISE THE LIFE AND THE PERFORMANCE OF THE MOTORCYCLE:
- *before using the motorcycle,warm up the engine sufficiently keeping it running at low speed to reach the coolant to achieve the right temperature;*
- *during the first 500 Km. (310 mi) do not run the engine at top speed;*
- *frequently use both brakes for running in pads and discs;*
- *avoid keeping the same speed for long periods;*

Pour arrêter le moteur, metre au point mort la boîte de vitesses et tourner la clé de démarrage sur la position OFF.
Ne pas s'arrêter avec un haut rapport engagé ou changer de vitesse la moto arrêtée, car la boîte de vitesses peut subir des dommages sérieux.
Tourner le levier du robinet sur OFF et placer la moto sur la béquille.
Bloquer le guidon par le verrou de direction spécial.
AVIS*: Toujours garer le motocycle en plan et pas sur des surfaces souples.

INSTRUCTIONS DE RODAGE
L'exclusivité du projet, la haute qualité des matériaux utilisés et le soin apporté à l'assemblage, Vous garantissent des performances très élevées et le comfort maximum dès le premier moment.
Pendant les premiers 1.500 Km., observez SCRUPULEUSEMENT les règles suivantes, car la NON OBSERVANCE DE CES REGLES POURRA PORTER PREJUDICE A LA DUREE ET AUX PERFORMANCES DE VOTRE MOTO:
- avant d'utiliser la moto, chauffer le moteur en le faisant tourner au ralenti pour permettre au liquide réfrigérant d'atteindre la température correcte de service.
- pendant les 500 premiers Km., ne jamais tourner le moteur à plein régime;
- utiliser à plusieures reprises les deux freins pour un bon rodage des disques et des pastilles;
- éviter de garder longtemps la même vitesse;

Motorrad mit einem hohen Gang anzuhalten oder das Getriebe beim nichtfahrenden Motorrad zu betätigen; dies würde das Getriebe stark beeinträchtigen. Zum Abstellen des Motors braucht man nur den Motor in Leerlauf zu stellen und den Zündschalterschlüssel auf OFF zu drehen. Kraftstoffhahn auf OFF stellen und Motorrad aufbocken.

Den Lenker mit dem dazu vorgesehenem Lenkschloß blockieren.

HINWEIS*: Das Motorrad immer auf ebenen und nicht weichen Flächen parken.

ANLEITUNGEN FÜR DIE EINFAHRZEIT

Der exklusive Entwurf, die hochwertigen Materialien und der sorgfältige Zusammenbau gewährleisten hohe Leistungen und Komfort schon ab dem ersten Zeitpunkt. Jedoch soll man während der ersten 1.500 Km folgende Vorschriften SORGFÄLTIG einhalten, deren NICHTBEACHTUNG LEBENSDAUER UND LEISTUNGEN DES MOTORRADES BEEINTRÄCHTIGEN KANN:

- *Vor Gebrauch des Motorrads, ist es ratsam, den Motor mit einer niedrigen Drehzahl warm werden zu lassen, damit die Kühlflüssigkeit die geeignete Betriebstemperatur erreichen kann;*
- *Während der ersten 500 km Motor nie mit hoher Drehzahl laufen lassen;*
- *Bremsen wiederholt betätigen, um Bremsbeläge und Scheiben einlaufen zu lassen;*
- *Motor nicht lange mit derselben Drehzahl drehen lassen;*

Recuerde que al alzar el pedal del cambio se engrana una marcha más alta y que al bajarlo, en cambio, se engrana una marcha más baja. Para parar la moto, accione el cambio hasta llegar a la primera velocidad y emplee los frenos; luego desembrague. Puede dañar el mecanismo del cambio el pararse con una relación alta o bien accionar el cambio cuando la moto está parada. Para apagar el motor, desembrague y lleve la llave del interruptor de encedido a la posición OFF. Lleve la palanca del grifo del carburante a la posición OFF y apoye la moto en el soporte. Bloquear el manillar utilizando el bloqueo correspondiente.

ADVERTENCIA*: aparcar la moto siempre en plano y no sobre superficies blandas.

INSTRUCCIONES PARA EL RODAJE

La exclusividad del proyecto, la elevada calidad de los materiales empleados y el montaje esmerado, le garantizan elevadas prestaciones y el máximo confort desde los primeros instantes.

Sin embargo, durante los primeros 1.500 Km, se deben observar ESCRUPULOSAMENTE las siguientes normas cuyo INCUMPLIMIENTO PUEDE PERJUDICAR LA DURACION Y LAS PRESTACIONES DE LA MOTOCICLETA:

- antes de usar el vehículo caliente adecuadamente el motor en un régimen bajo a fin de permitir que el líquido de enfriamiento alcance la correcta temperatura de servicio;
- durante los primeros 500 Km no utilice el motor a un elevado número de revoluciones;
- use reiteradamente ambos frenos para el rodaje de las pastillas y los discos;

- evitare di percorrere lunghi tragitti senza effettuare soste;
- non guidare MAI in discesa con il CAMBIO IN FOLLE ma innestare la marcia in modo da utilizzare il freno motore evitando di conseguenza l'usura rapida delle pastiglie dei freni.

INDIVIDUAZIONE DEGLI INCONVENIENTI DI FUNZIONAMENTO
Il seguente elenco di eventuali inconvenienti di funzionamento serve, in linea generale, per individuare la loro origine.

Il motore non si avvia:
- Inadeguata tecnica d'avviamento: attenersi a quanto riportato a pag. 48
- Serbatoio carburante vuoto: rifornire il serbatoio
- Rubinetto carburante in posizione OFF: ruotare la levetta nella posizione ON
- Candela sporca: pulire
- Carburatore ingolfato: controllare
- La candela non dà scintilla: regolare la distanza elettrodi

Il motore stenta ad avviarsi:
- Candela sporca o in cattive condizioni: pulire o sostituire
- Il carburatore può essere sporco: pulire

- avoid covering too many miles without stopping;
- NEVER drive down-slope with IDLE GEARBOX, but go into gear using the engine as a brake thus avoiding the quick wear of brakes pads.

TROUBLESHOOTING
The origin of the troubles is displayed in the following list.
The engine fails to start:

- Start faulty operations: keep to what is pointed out on page 48.
- Empty fuel tank: fill up the tank.
- Fuel cock in OFF position: turn the lever in ON position.
- Dirty spark plug: clean it.
- Flooded carburettor: check.
- The spark plug fails to spark: adjust the electrode gap.

Difficult start of the engine:
- The spark plug is dirty or in bad conditions: clean or replace the spark plug.
- The carburettor can be dirty: clean it.

- éviter d'effectuer long parcours sans haltes;
- en pente, ne JAMAIS conduire avec BOITE DE VITESSES AU POIN MORT, mais passer un rapport pour utiliser l'action de freinage du moteur en évitant par conséquent l'usure rapide des pastilles des freins.

REPERAGE DES INCONVENIENTS DE FONCTIONNEMENT
Cette liste des incovénients de fonctionnement sert à déterminer leur origine.

Le moteur ne démarre pas:
- Technique de démarrage inadéquate: s'en tenir aux instructions données à la page 48.
- Réservoir carburant vide: remplir.
- Robinet carburant dans la position OFF: tourner le levier dans la pos. ON.
- Bougie sale: nettoyer.
- Carburateur noyé: contrôler.
- La bougie ne donne pas d'étincelles: régler l'écartement des pointes d'électrodes.

Le moteur à du mal à démarrer:
- Bougie sale ou dans des mauvaises conditions: nettoyer ou remplacer.
- Carburateur sale: nettoyer.

- Es ist zu vermeiden, lange Strecken zu fahren, ohne den Motor anzuhalten;
- Es ist stets ZU VERMEIDEN, Gefälle mit GETRIEBE IN LEERLAUF zu fahren; um die Motorbremse zu verwenden und dabei einen schnellen Belagverschleiss zu vermeiden, ist es viel besser, den Bremsengang einzulegen.

AUFFINDEN VON BETRIEBSSTÖRUNGEN
Das folgende Verzeichnis eventueller Betriebsstörungen dient in großer Linie zur Erkennung deren Ursprungs.

Der Motor läuft nicht an :
- Ungeeignete Anlaßtechnik : sich an das auf Seite 48 Angegebene halten.
- Treibstofftank leer, Tank auffüllen.
- Treibstoffhahn in OFF-Position ; den Hahn in die ON-Position stellen.
- Schmutzige Zündkerze : reinigen
- Übergefluteter Vergaser : übeprüfen
- Die Zündkerze gibt keine Funken : den Elektrodenabstand einstellen.

Der Motor läuft schleppend an :
- Schmutzige Zündkerze oder im schlechten Zustand : reinigen oder austauschen.
- Der Vergaser könnte schmutzig sein : reinigen.

- evite mantener durante mucho tiempo la misma velocidad;
- evite recorrer trayectos largos sin efectuar descansos;
- no conduzca NUNCA en una bajada con el CAMBIO DESEMBRAGADO sino engrane la marcha a fin de utilizar el freno motor evitando de esta manera que se desgasten rápidamente las pastillas de los frenos.

RECONOCIMIENTO DE LOS INCONVENIENTES DE FUNCIONAMIENTO
La lista siguiente de eventuales inconvenientes de funcionamiento sirve, en general, para individuar su origen.

El motor no arranca:
- Técnica de arranque inadecuada: ajustarse a cuanto indicado en la pág. 48.
- Depósito de carburante vacío: repostar.
- Grifo del carburante en posición OFF: girar la palanca en la posición ON
- Bujía sucia: limpiarla
- Carburador ahogado: comprobar
- La bujía no da chispa: ajustar la distancia entre electrodos
- Motor de arranque estropeado: reparar o sustituir
- Botón de arranque estropeado: sustituir el conmutador

Al motor le cuesta arrancar:
- Bujía sucia o en malas condiciones: limpiar o sustituir
- El carburador puede estar sucio: limpiar

Il motore parte ma il funzionamento é irregolare:
- Candela sporca o in cattive condizioni: pulire o sostituire
- Distanza elettrodi candela non adeguata: regolare
- Sfiato del serbatoio carburante otturato
- Rubinetto o tubazione carburante otturati: pulire

La candela si sporca facilmente:
- Candela non adeguata: sostituire

Il motore si surriscalda:
- Ostruzioni al flusso d'aria sui radiatori: pulire
- Miscela troppo povera: controllare l'impianto di lubrificazione

Il motore é carente di potenza:
- Tubo di scarico sporco: pulire
- Silenziatore sporco: pulire
- Filtro aria sporco: pulire
- Eccessiva distanza elettrodi candela: regolare

Il motore batte in testa:
- Carburante non adeguato: sostituire
- Forte deposito di carbonio sul cielo del pistone o nella camera di scoppio: pulire
- Candela difettosa o con grado termico errato: sostituire

The engine starts, but turns irregularly:

- The spark plug is dirty or in bad conditions: clean or replace the spark plug.
- Spark plug faulty gapped: adjust the gap.
- Fuel tank breather pipe clogged.
- Clogged cock or pipes: clean

The spark plug fouls easily:
- Spark plug unfit.

The engine overheats:
- Air flow on radiators clogged: clean.
- Weak mixture: check the lubrication system.

The engine lacks power:
- The exhaust pipe is dirty: clean.
- Dirty muffler: clean.
- Dirty air filter: clean.
- The spark plug electrodes are excessively gapped: adjust the gap.

The engine knocks:
- Unfit fuel: replace it.
- Excessive carbon deposits on the piston top, or inside the combustion chamber: clean.
- Spark plug with faulty heat rating: replace the spark plug.

Le moteur démarre, mais son fonctionnement est irrégulier:
- Bougie sale ou dans des mauvaises conditions: nettoyer ou remplacer.
- Ecartement des pointes d'électrodes ne pas adéquate: régler.
- Event du réservoir carburant obturé.
- Robinet ou tuyauteries bouchées: nettoyer

La bougie s'encrasse facilement:
- Bougie ne pas adéquate: remplacer.

Le moteur surchauffe:
- Obstructions au flux d'air sur les radiateurs: nettoyer.
- Mélange trop appauvri: contrôler le système de graissage.

Le moteur a une perte de puissance:
- Tuyau d'échappement sale: nettoyer.
- Silencieux sale: nettoyer.
- Filtre à air sale: nettoyer.
- Ecartement des pointes d'électrodes excessif: régler.

Le moteur cogne:
- Carburant inadéquat: remplacer.
- Dépôts de carbone sur le ciel du piston ou dans la chambre d'explosion: nettoyer.
- Bougie défectueuse ou avec un degré thermique erroné: remplacer.

Der Motor läuft an, aber der Betrieb ist unregelmäßig :
- Schmutzige Zündkerze oder im schlechten Zustand : reinigen oder austauschen.
- Ungeeigneter Zündkerzen-Elektroden-Abstand : einstellen.
- Verstopfte Entlüftung des Treibstofftanks
- Hahn oder Leitungen verstopft : reinigen

El motor arranca pero el funcionamiento es irregular:
- Bujía sucia o en malas condiciones: limpiar o sustituir
- Distancia entre electrodos de la bujía no adecuada: ajustar
- Alivio del carburador atascado
- Grifo o tuberías atascados: limpiar

Die Zündkerze verschmutzt leicht :
- Nicht geeignete Zündkerze : austauschen

La bujía se ensucia fácilmente:
- Bujía no adecuada: sustituir

Der Motor überhitzt sich :
- Verstopfungen am Luftfluß auf den Kühlern : reinigen
- Zu arme Mischung : die Schmieranlage überprüfen.

El motor se recalienta:
- Obstrucciones del flujo de aire en los radiadores: limpiar
- Mezcla demasiado pobre: comprobar la instalación de lubricación

Leistungsmangelnder Motor :
- Schmutziges Auspuffrohr : reinigen
- Schmutziger Schalldämpfer : reinigen
- Schnutziger Luftfilter : reinigen
- Übermäßiger Zündkerzen-Elektroden-Abstand : einstellen.

Al motor le falta potencia:
- Tubo de escape sucio: limpiar
- Silenciador sucio: limpiar
- Filtro del aire sucio: limpiar
- Distancia excesiva entre electrodos de la bujía: ajustar

Der Motor klopft:
- Ungeeigneter Treibstoff : wechseln.
- Starke Kohlenstoffablagerungen auf dem Kolbenboden oder in der Verbrennungskammer : reinigen
- Fehlerhafte Zündkerze oder mit falschem Wärmegrad : austauschen

Martilleo de válvulas:
- Carburante no adecuado: sustituir
- Fuerte depósito de carbono en el cielo del émbolo o en la cámara de explosión: limpiar
- Bujía estropeada o con grado térmico errado: sustituir

Il carburatore si ingolfa:
- Valvola galleggiante e/o sede valvola consumati o danneggiati: sostituire i pezzi danneggiati
- Sporcizia o altro tra valvola galleggiante e sua sede: pulire
- Galleggiante posto troppo in alto: regolare

L'alternatore non carica o carica insufficientemente
- Cavi sul regolatore di tensione mal collegati o in corto circuito: collegare correttamente o sostituire
- Rotore smagnetizzato: sostituire
- Bobina alternatore difettosa: sostituire
- Regolatore di tensione difettoso: sostituire

La batteria si surriscalda:
- Regolatore di tensione difettoso: sostituire

Difficoltà ad innestare le marce:
- Frizione che non disinnesta: regolare il gioco
- Olio trasmissione con viscosità troppo elevata: sostituire con l'olio prescritto

La frizione slitta:
- Comando frizione con gioco insufficiente: regolare il gioco
- Carico molle insufficiente: sostituire
- Dischi frizione consumati: sostituire

La frizione trascina:
- Comando frizione con gioco eccessivo: regolare il gioco

I freni non funzionano adeguatamente:
- Pastiglie consumate: sostituire

The carburettor floods:
- Float valve and/or valve seat worn out or damaged: replace the damaged elements.
- Dirt between the float valve and the seat: clean.
- Float set to high: adjust.

The alternator fails to charge, or the charge is insufficient:
- The voltage regulator cables are badly connected or in short circuit: connect properly or replace.
- Rotor degaussed.
- Faulty alternator coil: replace.
- Faulty voltage regulator: replace.

The battery overheats:
- Faulty voltage regulator: replace.

Troubles when engaging gears:
- The clutch fails: adjust the play.
- Transmission oil too thick: replace with the recommended oil.

The clutch slips:
- The clutch control play is poor: adjust the play.
- Poor spring load: replace the springs.
- Clutch disks worn out: replace the disks.

The clutch drags:
- Excessive clutch control play: adjust the play.

The brakes fail:
- Worn out pads: replace.

Le carburateur est noyé:
- Soupape du flotteur et/ou logement de soupape usurés ou endommagés: remplacer les éléments endommagés.
- Crasse entre la soupape du flotteur et son siège: nettoyer.
- Flotteur placé trop en haut: régler.

L'alternateur ne charge pas, ou sa charge est insuffisante:
- Branchement erroné des câbles du régulateur de tension, ou câbles en court circuit: brancher convenablement ou les remplacer.
- Rotor désamorcé.
- Bobine de l'alternateur défectueuse: remplacer.
- Régulateur de tension défectueux: remplacer.

La batterie surchauffe:
- Régulateur de tension défectueux: remplacer.

Difficulté d'embrayage:
- Difficultés de débrayage: régler le jeu.
- Huile transmission avec viscosité trop élevée: remplace l'huile.

Glissement de l'embrayage:
- Commande embrayage avec jeu insuffisant: régler le jeu.
- Charge insuffisante des ressorts: remplacer les ressorts.
- Disques d'embrayage usurés: remplacer.

Entraînement de l'embrayage:
- Commande embrayage avec un jeu excessif: régler le jeu.

Freinage insuffisant:
- Pastilles usurées: remplacer.

Der Vergaser überflutet sich:
- Schwimmerventil und/oder Ventilsitz verschlissen oder beschädigt : beschädigte Teile austauschen.
- Schmutz oder anderes zwischen Schwimmerventil und seinem Sitz : reinigen
- Schwimmer befindet sich zu weit oben : einstellen.

Der Alternator ladet nicht oder nicht ausreichend :
- Kabel auf dem Spannungsregler schlecht angeschlossen oder in Kurzschluß : richtig anschließen oder austauschen.
- Rotor entmagnetisiert
- Fehlerhafte Alternatorspule : austauschen
- Fehlerhafter Spannungsregler : austauschen

Die Batterie überhitzt sich :
- Fehlerhafter Spannungsregler : austauschen

Schwierigkeit bei der Gangeinschaltung :
- Nicht ausschaltende Kupplung : Spiel einstellen
- Übertragungsöl mit zu hoher Viskosität : Ölwechsel mit vorgeschriebenem Öl.

Gleitende Kupplung :
- Kupplungsschaltung mit unausreichendem Spiel : Spiel einstellen.
- Unausreichende Federlast : austauschen
- Verschlissene Kupplungsscheiben : austauschen

Mitnehmende Kupplung :
- Kupplungsschaltung mit übermäßigem Spiel : Spiel einstellen.

Die Bremsen funkionieren unsachgemäß :
- Bremsbelege verschlissen : austauschen.

El carburador se ahoga:
- Válvula de flotador y/o asiento de válvula gastados o estropeados: sustituir las piezas estropeadas
- Suciedad u otro entre válvula de flotador y su asiento: limpiar
- Flotador situado demasiado alto: ajustar

El alternador no carga o carga poco:
- Cables en el regulador de tensión mal conectados o en cortocircuito: conectar correctamente o sustituir
- Rotor desmagnetizado
- Bobina alternador estropeada: sustituir
- Regulador de tensión estropeado: sustituir

La batería se recalienta:
- Regulador de tensión estropeado: sustituir

Dificultades en poner las marchas:
- Embrague que no desacopla: ajustar el juego
- Aceite de transmisión con viscosidad demasiado alta: sustituir por el aceite prescrito

El embrague patina:
- Mando del embrague con juego insuficiente: ajustar el juego
- Fuerza insuficiente de los muelles: sustituir
- Discos de embrague gastados: sustituir

El embrague arrastra:
- Mando del embrague con juego excesivo: ajustar el juego

Los frenos no funcionan bien:
- Pastillas gastadas: sustituir

MANUTENZIONE PERIODICA

Per ottenere dal Vostro motociclo Husqvarna una maggiore durata e le migliori prestazioni, é necessario sottoporlo ad una adeguata manutenzione. Il Concessionario Husqvarna conosce esattamente il tipo di assistenza richiesta e dispone delle attrezzature e dei metodi approvati dalla Casa costruttrice. Raccomandiamo di rivolgerVi a lui per la assistenza e la manutenzione. Riportiamo di seguito una “Scheda di manutenzione periodica” dove sono specificati tutti i particolari che richiedono interventi a scadenze prestabilite. Troverete, in seguito, istruzioni più dettagliate al riguardo.

IMPORTANTE

Nel Vostro interesse, tutte le operazioni di assistenza e manutenzione raccomandate devono essere eseguite, poiché Vi garantiscono un buon funzionamento del veicolo.

PERIODICAL MAINTENANCE

To obtain the best performance out of your Husqvarna motorcycle, and a longer life, a periodical maintenance is necessary.
We advise applying to your Dealer for the assistance, or for any maintenance procedure.
On the “Periodical Maintenance Card” herebelow are spcified all the details requiring interventions at preset deadlines.
More detailed instructions are given in the next paragraphs.

IMPORTANT

All the assistance and maintenance operations described herein must absolutely be carried out, in order to guarantee the best operation of your motorcycle.

ENTRETIEN PERIODIQUE

Pour une plus longue durée de votre motocycle Husqvarna et pour obtenir les meilleures performances, il est avis de le soumettre à un entretien soigné.
Le Concessionnaire Husqvarna connaît parfaitement le type d’assistance requis et il dispose des équipements et des méthodes approuvés par le constructeur.
Nous recommandons de recourir à ses soins pour l’assistance et l’entretien.
Il y a en annexe la “Fiche d’entretien périodique” où sont spécifiés tous le détails demandant des interventions à des échéances pré-établies.
Instructions plus détaillées à ce sujet sont données par la suite.

IMPORTANT

Il est de votre intérêt d’effectuer toutes les opération d’assitance et d’entretien ci indiquées, car elles garantissent le bon fonctionnement de votre motocycle.

PERIODISCHE WARTUNG

Für eine längere Lebensdauer und bessere Leistungen Ihres Motorrad Husqvarna, ist es erforderlich, es einer geeigneten Wartung zu unterziehen.
Der Husqvarna-Händler kennt genau die verlangte Kundendienstart und verfügt über von der Herstellerfirma genehmigte Ausrüstungen und Methoden. Wir empfehlen Ihnen, sich an ihn wegen des Kundendienstes und der Wartung zu wenden..Nachstehend wird eine “Karte der periodischen Wartung” dargestellt, in der alle Teile angegeben sind, die Wartungseingriffe in vorgeschriebenen Zeitabständen verlangen. Nachfolgend werden weitere ausführlichere Anweisungen gegeben.

WICHTIG

In Ihrem Interesse müssen alle empfohlenen Kundendienst- und Wartungsvorgänge ausgführt werden, da sie Ihnen einen guten Betrieb des Fahrzeugs gewährleisten.

MANTENIMIENTO PERIÓDICO

Para alargar la duración de vuestra moto Husqvarna y para mejorar sus prestaciones es preciso someterla a un mantenimiento adecuado.
El concesionario Husqvarna conoce exactamente el tipo de servicio requerido y dispone de las herramientas y de los métodos aprobados por la casa constructora. Recomendamos dirigirse a dicho Concesionario para las operaciones de asistencia y reparación. A continuación presentamos una “Ficha del mantenimiento periódico” en la cual se especifican todas las piezas que requieren intervenciones en plazos preestablecidos. Más adelante presentamos las instrucciones detalladas correspondientes.

IMPORTANTE

Es interés vuestro que todas las operaciones de asistencia y mantenimiento recomendadas sean efectivamente realizadas ya que garantizan un buen funcionamiento del vehículo.

I tagliandi A, B, C, D, E sono raccomandati per una corretta manutenzione del veicolo e sono obbligatori per il mantenimento della garanzia.

OPERAZIONI	PRE CONSEGNA	● TAGLIANDO " A " - DOPO 1000 km O 6 MESI	● TAGLIANDO " B " - DOPO 5000 Km O 12 MESI	● TAGLIANDO " C " - DOPO 10000 Km O 24 MESI	TAGLIANDO " D " - DOPO 15000 Km solo se raggiunti entro i 24 mesi	TAGLIANDO "E " - DOPO 20000 Km solo se raggiunti entro i 24 mesi	NOTE	CONTROLLI AGGIUNTIVI A CURA DELL'UTENTE			
								OGNI 1000 Km	OGNI 5000 Km	OGNI 10000 Km	OGNI 20000 Km
OLIO CAMBIO	C	C	S	S	S	S		C			
OLIO MISCELATORE	C	C	C	C	C	C	Verificare indicazione spia	C			
LIQUIDO RAFFREDDAMENTO	C	C	C	S (*)	C	S (*)					
CANDELA	C	C	S	S	S	S					
FASATURA ACCENSIONE (*)		C		C		C					
PISTONE-CILINDRO (*)			C (■)	C (■)	C (■)	C (■)					
DISINCROSTAZIONE VALVOLA SCARICO (*)			P	P	P	P					
DISCHI FRIZIONE (*)			C (■)	C (■)	C (■)	C (■)					
FILTRO ARIA		P	P	S	P	S					
CARBURATORE : MINIMO/CO (*)	C			C		C					
CARBURATORE (*)		C-P	C-P	C-P	C-P	C-P					
USURA PASTIGLIE FRENO		C		C (■)		C (■)					
COMANDI IDRAULICI FRENI (*)	C	C	C	C	C	C	Sostituire tubazioni ogni 4 anni (*)				
OLIO FRENI	C	C	C	S (*)	C	S (*)					
TRASMISSIONI FLESSIBILI	C	C	I	I	I	I					
GIOCO COMANDO GAS	C	C	C	C	C	C					
SERBATOI OLIO E BENZINA (*)				P		P					
TUBI BENZINA E FILTRI (*)		P	P	S	P	S					
GIOCO CUSCINETTI DI STERZO (*)		C		C		C					
OLIO FORCELLA (*)				S-R		S-R					
VITI CAVALLETTO LATERALE (*)	C	C	C	C	C	C					
CUSCINETTI MOZZI RUOTA (*)				C		C					
RAGGI RUOTE		C	C	C	C	C					
TENSIONE E ALLINEAMENTO CATENA TRASMISS. SECONDARIA	C	C	C	C	C	C		C			

I tagliandi A, B, C, D, E sono raccomandati per una corretta manutenzione del veicolo e sono obbligatori per il mantenimento della garanzia.

OPERAZIONI	PRE CONSEGNA	● TAGLIANDO " A " - DOPO 1000 km O 6 MESI	● TAGLIANDO " B " - DOPO 5000 Km O 12 MESI	● TAGLIANDO " C " - DOPO 10000 Km O 24 MESI	TAGLIANDO " D " - DOPO 15000 Km solo se raggiunti entro i 24 mesi	TAGLIANDO "E " - DOPO 20000 Km solo se raggiunti entro i 24 mesi	NOTE	CONTROLLI AGGIUNTIVI A CURA DELL'UTENTE			
								OGNI 1000 Km	OGNI 5000 Km	OGNI 10000 Km	OGNI 20000 Km
RULLI TENDI CATENA-CATENA		C-L	C-L	C-L	C-L	C-L					
CORONA-PIGNONE			C	S	C	S					
PRESSIONE E USURA PNEUMATICI	C	C	C	C	C	C					
LIVELLO ELETTROLITICO BATTERIA		C	C	C	C	C					
IMPIANTO LUCI E SEGNALAZIONI	C	C	C	C	C	C					
ORIENTAMENTO FASCIO LUMINOSO	C	C	C	C	C	C					
PLANCIA STRUMENTI	C										
SERRAGGIO GENERALE BULLONERIA (*)	C	C	C	C	C	C					
LUBRIFICAZIONE E INGRASSAGGI	C	I	I	I	I	I					
SERRATURE E CERNIERE	C										
PULIZIA GENERALE		P	P	P	P	P					
COLLAUDO MOTOCICLO (*)	☐	☐	☐	☐	☐	☐					

S	SOSTITUZIONE
L	LIVELLI
C	CONTROLLO
P	PULIZIA
I	INGRASSAGGIO LUBRIFICAZIONE

* Da effettuare presso il concessionario Husqvarna
● Secondo il primo limite raggiunto
(■) Sostituire se necessario

Maintenance intervals A, B, C, D, E are recommended for a correct maintenance of the vehicle and are obligatory for keeping the guarantee.

ITEM	PRE - DELIVERY INSPECTION	● COUPON " A " - AFTER 1000 km (620 mi.) OR 6 MONTHS	● COUPON " B " - AFTER 5000 Km (3100 mi.) OR 12 MONTHS	● COUPON " C " - AFTER 10000 Km (6200 mi.) OR 24 MONTHS	COUPON " D " - AFTER 15000 Km (9300 mi.) ONLY IF REACHED WITHIN 24 MONTHS	COUPON " E " - AFTER 20000 Km (12400 mi.) ONLY IF REACHED WITHIN 24 MONTHS	NOTE	OWNER'S ADDITIONAL CHECKS			
								EVERY 1000 Km	EVERY 5000 Km (31 00 mi.)	EVERY 10000 Km (62 00 mi.)	EVERY 20000 Km (124 00 mi.)
TRANSMISSION OIL	C	C	S	S	S	S		C			
GASOLINE-OIL MIX.	C	C	C	C	C	C	Check the warning light	C			
COOLANT	C	C	C	S (*)	C	S (*)					
SPARK PLUG	C	C	S	S	S	S					
IGNITION TIMING (*)		C		C		C					
PISTON-CYLINDER (*)			C (■)	C (■)	C (■)	C (■)					
EXHAUST VALVE DECARBONIZING (*)			P	P	P	P					
CLUTCH DISC (*)			C (■)	C (■)	C (■)	C (■)					
AIR FILTER		P	P	S	P	S					
CARBURETOR : IDLE/CO (*)	C			C		C					
CARBURETOR (*)		C-P	C-P	C-P	C-P	C-P					
BRAKES PADS WEAR		C		C (■)		C (■)					
HYDRAULIC BRAKES CONTROLS (*)	C	C	C	C	C	C	Replace the hoses every 4 years (*)				
BRAKES FLUID	C	C	C	S (*)	C	S (*)					
CONTROL CABLES	C	C	I	I	I	I					
THROTTLE CONTROL PLAY	C	C	C	C	C	C					
OIL AN FUEL TANKS (*)				P		P					
FUEL HOSES AND FILTERS (*)		P	P	S	P	S					
STEERING HEAD BEARINGS PLAY (*)		C		C		C					
FRONT FORK OIL				S-R		S-R					
SIDE STAND SCREWS (*)	C	C	C	C	C	C					
WHEELS HUBS BEARINGS (*)				C		C					
WHEEL SPOKES		C	C	C	C	C					
TRANSMISSION CHAIN ADJUSTMENT	C	C	C	C	C	C		C			

Maintenance intervals A, B, C, D, E are recommended for a correct maintenance of the vehicle and are obligatory for keeping the guarantee.

ITEM	PRE - DELIVERY INSPECTION	● COUPON " A " - AFTER 1000 km (620 mi.) OR 6 MONTHS	● COUPON " B " - AFTER 5000 Km (3100 mi.) OR 12 MONTHS	● COUPON " C " - AFTER 10000 Km (6200 mi.) OR 24 MONTHS	COUPON " D " - AFTER 15000 Km (9300 mi.) ONLY IF REACHED WITHIN 24 MONTHS	COUPON " E " - AFTER 20000 Km (12400 mi.) ONLY IF REACHED WITHIN 24 MONTHS	NOTE	OWNER'S ADDITIONAL CHECKS			
								EVERY 1000 Km	EVERY 5000 Km (31 00 mi.)	EVERY 10000 Km (62 00 mi.)	EVERY 20000 Km (124 00 mi.)
CHAIN ROLLERS-CHAIN		C-L	C-L	C-L	C-L	C-L					
DRIVER SPROCKET - REAR SPOCKET			C	S	C	S					
TIRES PRESSURE AND WEAR	C	C	C	C	C	C					
BATTERY ELECTROLITE LEVEL		C	C	C	C	C					
LIGHTS AND HORN CHECK	C	C	C	C	C	C					
HEADLAMP ALIGNMENT	C	C	C	C	C	C					
INSTRUMENTS CLUSTER	C										
BOLTS AND NUTS GENERAL TIGHTENING (*)	C	C	C	C	C	C					
LUBRICATING AND GREASING	C	I	I	I	I	I					
LOCKS AND HINGES	C										
GENERAL CLEANING		P	P	P	P	P					
MOTORCYCLE GENERAL TEST (*)	□	□	□	□	□	□					

S	REPLACE
L	LEVELS
C	CHECK
P	CLEAN
I	GREASE-LUBRICATION

* See your Husqvarna Dealer for these services.
● Wichever come first
(■) Replace if necessary

Les maintiens périodique A, B, C, D, E sont recommandés pour un correct maintien du véhicule et sont obligatoires pour conserver la garantie.

ELEMENT	OPERATIONS DE PRÉ - LIVRAISON	● COUPON " A " - APRÈS 1000 km OU 6 MOIS	● COUPON " B " - APRÈS 5000 Km OU 12 MOIS	● COUPON " C " - APRÈS 10000 Km OU 24 MOIS	COUPON " D " - APRÈS 15000 Km-soulament si parcoru dans le 24 mois	COUPON " E " - APRÈS 20000 Km soulament si parcoru dans le 24 mois	NOTE	AUTRES CONTRÔLES À EFFECTUER PAR L'UTILISATEUR			
								TOUS LES 1000 Km	TOUS LES 5000 Km	TOUS LES 10000 Km	TOUS LES 20000 Km
HUILE BOÎTE DE VITESSES	C	C	S	S	S	S		C			
MÉLANGE HUILE- ESSENCE	C	C	C	C	C	C	Controler le voyant	C			
RÉFRIGÉRANT	C	C	C	S (*)	C	S (*)					
BOUGIE D'ALLUMAGE	C	C	S	S	S	S					
MISE IN PHASE DE L'ALLUMAGE (*)		C		C		C					
PISTON-CYLINDRE (*)			C (■)	C (■)	C (■)	C (■)					
DÉSINCRUSTER SOUPAPE D'ECHAPPEMENT (*)			P	P	P	P					
DISQUES EMBRAYAGE (*)			C (■)	C (■)	C (■)	C (■)					
FILTRE À AIR		P	P	S	P	S					
CARBURATEUR: RALENTI/CO (*)	C			C		C					
CARBURATEUR (*)		C-P	C-P	C-P	C-P	C-P					
USURE PASTILLES DU FREINS		C		C (■)		C (■)					
COMMANDES HYDRAULIQUES SYSTÈME DE FREINAGE (*)	C	C	C	C	C	C	Remplacer les tuyaus tous les 4 ans (*)				
FLUIDE SYSTÈMES DE FREINAGE	C	C	C	S (*)	C	S (*)					
CÂBLES DES COMMANDES	C	C	I	I	I	I					
JEAU COMMANDE GAZ	C	C	C	C	C	C					
RESERVOIR HUILE ET ESSENCE (*)				P		P					
TUYAU CARBURANT ET FILTRES (*)		P	P	S	P	S					
JEAU ROULEMENTS DE LA DIRECTION (*)		C		C		C					
HUILE FOURCHE AVANT				S-R		S-R					
VIS BEQUILLE LATÉRALE (*)	C	C	C	C	C	C					
ROULEMENTS MOYEAUS RUOES (*)				C		C					
BRAS ROUES		C	C	C	C	C					

Les maintiens périodique A, B, C, D, E sont recommandés pour un correct maintien du véhicule et sont obligatoires pour conserver la garantie.

ELEMENT	OPERATIONS DE PRÉ - LIVRAISON	● COUPON " A " - APRÈS 1000 km OU 6 MOIS	● COUPON " B " - APRÈS 5000 Km OU 12 MOIS	● COUPON " C " - APRÈS 10000 Km OU 24 MOIS	COUPON " D " - APRÈS 15000 Km-soulament si parcoru dans le 24 mois	COUPON " E " - APRÈS 20000 Km soulament si parcoru dans le 24 mois	NOTE	AUTRES CONTRÔLES À EFFECTUER PAR L'UTILISATEUR			
								TOUS LES 1000 Km	TOUS LES 5000 Km	TOUS LES 10000 Km	TOUS LES 20000 Km
REGLAGE CHAÎNE ARRIÉRE	C	C	C	C	C	C		C			
ROULEAU TENDEUR DE CHAÎNE - CHAÎNE		C-L	C-L	C-L	C-L	C-L					
COURONNE - PIGNON			C	S	C	S					
PRESSION ET USURE DE LES PNEUS	C	C	C	C	C	C					
NIVEAU ÉLECTROLYTIQUE BATTERIE		C	C	C	C	C					
EQUIPEMENT DES FEUX ET SIGNAL ACOUSTIQUE	C	C	C	C	C	C					
REGLAGE DU FAISCEAU DU PHARE	C	C	C	C	C	C					
INSTRUMENTS	C										
SERRAGE DES BOULONS (*)	C	C	C	C	C	C					
LUBRIFICATION-GRAISSAGE	C	I	I	I	I	I					
SERRURES ET CHARNIÈRES	C										
NETTOYAGE GENERAL		P	P	P	P	P					
ESSAI SUR ROUTE (*)	☐	☐	☐	☐	☐	☐					

S	REMPLACER
L	NIVEAU
C	CONTROLER
P	NETTOYER
I	GRAISSER-LUBRIFICATION

* Effectuer par le votre concessionire Husqvarna
● À la première limite atteinte
(■) Remplacer si nécessaire

Die COUPONS A, B, C, D, E ist empfohlen, um eine korrekte Wartung des Kraftrades vorzunehmen und sie sind für die Erhaltung von der Garantie verbindlich

GEGESTAND	VORGÄNGE ZUR AUSLIEFERUNG	● COUPON " A " - NACH 1000 km ODER 6 MONATE	● COUPON " B " - NACH 5000 Km ODER 12 MONATE	● COUPON " C " - NACH 10000 Km ODER 24 MONATE	COUPON " D " - NACH 15000 Km-WENN ERREICHT BINNEN 24 MONATEN	COUPON " E " - NACH 20000 Km-WENN ERREICHT BINNEN 24 MONATEN	ANMERKUNG	Weitere Kontrollen, daß es den Benutzer vornehmen muß			
								ALLE 1000 Km	ALLE 5000 Km	ALLE 10000 Km	ALLE 20000 Km
GETRIEBEÖL	C	C	S	S	S	S		C			
BENZING-GEMISH ÖL	C	C	C	C	C	C	Kontrollieren Kontrolleuchte	C			
KÜHLFLÜSSIGKEIT	C	C	C	S (*)	C	S (*)					
ZÜNDKERZE	C	C	S	S	S	S					
ZÜNDUNGSEINSTELLUNG (*)		C		C		C					
KOLBEN-ZYLINDER (*)			C (■)	C (■)	C (■)	C (■)					
REINIGUNG VON AUSLASSVENTIL (*)			P	P	P	P					
KUPPLUNGSSCHEIBEN (*)			C (■)	C (■)	C (■)	C (■)					
LUFTFILTER		P	P	S	P	S					
VERGASER: LEERLAUF/CO (*)	C			C		C					
VERGASER (*)		C-P	C-P	C-P	C-P	C-P					
VERSCHLEISS DER BREMSBELAEGE		C		C (■)		C (■)					
BREMSANLAGE (*)	C	C	C	C	C	C	Wechseln schlauch alle 4 Jahren (*)				
BREMSFLÜSSIGKEIT	C	C	C	S (*)	C	S (*)					
KABELSPANNUNG	C	C	I	I	I	I					
GASGRIFFSPIEL	C	C	C	C	C	C					
BENZIN UN ÖLTANK (*)				P		P					
TREIBSTOFFROHR UND KRAFTSTOFFILTER (*)		P	P	S	P	S					
SPIELEINSTELLUNG DER LENKLAGER (*)		C		C		C					
VORDERGABELÖL (*)				S-R		S-R					
SEITENSTÄNDERSCHRAUBEN (*)	C	C	C	C	C	C					
RADNABENLAGER (*)				C		C					
RADSPEICHEN		C	C	C	C	C					
REGELUNG DER SEKUNDÄRE ÜBERTRAGUNGSKETTE	C	C	C	C	C	C		C			

Die COUPONS A, B, C, D, E ist empfohlen, um eine korrekte Wartung des Kraftrades vorzunehmen und sie sind für die Erhaltung von der Garantie verbindlich

GEGESTAND	VORGÄNGE ZUR AUSLIEFERUNG	● COUPON " A " - NACH 1000 km ODER 6 MONATE	● COUPON " B " - NACH 5000 Km ODER 12 MONATE	● COUPON " C " - NACH 10000 Km ODER 24 MONATE	COUPON " D " - NACH 15000 Km-WENN ERREICHT BINNEN 24 MONATEN	COUPON " E " - NACH 20000 Km-WENN ERREICHT BINNEN 24 MONATEN	ANMERKUNG	Weitere Kontrollen, daß es den Benutzer vornehmen muß			
								ALLE 1000 Km	ALLE 5000 Km	ALLE 10000 Km	ALLE 20000 Km
KETTENSPANNUNGSROLLE-KETTEN		C-L	C-L	C-L	C-L	C-L					
KRANZ-RITZEL			C	S	C	S					
REIFENDRUCK UND VERSCHLEISS	C	C	C	C	C	C					
BATTERIE ELEKTROLYTSTAND		C	C	C	C	C					
ELEKTRISCHE ANLAGE (LAMPEN UND HUPE)	C	C	C	C	C	C					
EINSTELLEN DES SCHEINWERFERS	C	C	C	C	C	C					
INSTRUMENTEN	C										
KONTROLLE VERSCHRAUBUNG KALTGESENKBOLZEN (*)	C	C	C	C	C	C					
SCHMIERUNG/BESCHMEIREN	C	I	I	I	I	I					
SCHLOSSEN UND GELENKEN	C										
GENERAL REINIGEN		P	P	P	P	P					
ABNAHMEN MOTORRAD (*)	□	□	□	□	□	□					

S	WECHSELN
L	STANDEN
C	KONTROLLIEREN
P	REINIGEN
I	SCHMIERUNG-BESCHMEIREN

* Für dieden controllen wenden sie sich an ihren vertagshänder Husqvarna

● Entsprechend zuerst erreichter Begrenzung

(■) Wechseln Wenn Nöting

Los cupones A., B, C, D, E son encomendados por una correcta manutención del vehículo y son obligatorios para el mantenimiento de la garantía

OPERATIONS	PRÉ - LIVRAISON	● CUPÓN " A " - DESPUÉS 1000 km O BIEN 6 MESES	● CUPÓN " B " - DESPUÉS 5000 Km O BIEN 12 MESES	● CUPÓN " C " - DESPUÉS 10000 Km O BIEN 24 MESES	CUPÓN " D " - DESPUÉS 15000 Km - RECORRIDOS SÓLO SI SE ALCAZAN DENTRO LOS 24 MESES	CUPÓN " E " - DESPUÉS 20000 Km - RECORRIDOS SÓLO SI SE ALCAZAN DENTRO LOS 24 MESES	NOTAS	ULTERIORES CONTROLES DE PARTE DEL USUARIO			
								CADA 1000 Km	CADA 5000 Km	CADA 10000 Km	CADA 20000 Km
ACEITE CAMBIO	C	C	S	S	S	S		C			
ACEITE MEZCLA GASOLINA	C	C	C	C	C	C	Control testigo	C			
LIQUIDO DE ENFRIAMIENTO	C	C	C	S (*)	C	S (*)					
BUJIA ENCENDIDO	C	C	S	S	S	S					
PUESTA EN FASE ENCENDIDO (*)		C		C		C					
PISTÓN-CILINDRO (*)			C (■)	C (■)	C (■)	C (■)					
REMOCIÓN DE LOS DEPÓSITOS CARBONOSOS DE LA VALVULA ESCAPE (*)			P	P	P	P					
DISCOS EMBRAGUE (*)			C (■)	C (■)	C (■)	C (■)					
FILTRO AIRE		P	P	S	P	S					
CARBURADOR : RALENTI/CO (*)	C			C		C					
CARBURADOR (*)		C-P	C-P	C-P	C-P	C-P					
DESGASTE PASTILLAS FRENOS		C		C (■)		C (■)					
MANDOS HYDRAULICOS FRENOS (*)	C	C	C	C	C	C	Substitución tuberías cada 4 años (*)				
FLUIDO INSTALACIÓNES FRENANTES	C	C	C	S (*)	C	S (*)					
CABLES DE MANDOS	C	C	I	I	I	I					
JUEGO MANDO GAS	C	C	C	C	C	C					
DEPOSITO GASOLINA Y ACEITE (*)				P		P					
TUBERÍAS CARBURANTE Y FILTROS (*)		P	P	S	P	S					
JUEGO COJÍNETES DE DIRECCION (*)		C		C		C					
ACEITE HORQUILLA DELANTERA				S-R		S-R					

Los cupones A., B, C, D, E son encomendados por una correcta manutención del vehículo y son obligatorios para el mantenimiento de la garantía

OPERATIONS	PRÉ - LIVRAISON	● CUPÓN " A " - DESPUÉS 1000 km O BIEN 6 MESES	● CUPÓN " B " - DESPUÉS 5000 Km O BIEN 12 MESES	● CUPÓN " C " - DESPUÉS 10000 Km O BIEN 24 MESES	CUPÓN " D " - DESPUÉS 15000 Km - RECORRIDOS SÓLO SI SE ALCAZAN DENTRO LOS 24 MESES	CUPÓN " E " - DESPUÉS 20000 Km - RECORRIDOS SÓLO SI SE ALCAZAN DENTRO LOS 24 MESES	NOTAS	ULTERIORES CONTROLES DE PARTE DEL USUARIO			
								CADA 1000 Km	CADA 5000 Km	CADA 10000 Km	CADA 20000 Km
TORNILLOS HORQUILLA LATERAL (*)	C	C	C	C	C	C					
COJÍNETES CUBOS RUEDAS (*)				C		C					
RADIOS RUEDA		C	C	C	C	C					
REGULACION CADENA TRASERA	C	C	C	C	C	C		C			
RODILLO TENSOR DE CADENA-CADENA		C-L	C-L	C-L	C-L	C-L					
CORONA-PINON			C	S	C	S					
PRESIÓN Y DESGASTE NEUMATICOS	C	C	C	C	C	C					
NIVEL ELECTRÓLITO BATERÍA		C	C	C	C	C					
INSTALACIÓN LUCES Y AVISADOR ACÚSTICO	C	C	C	C	C	C					
ORIENTACIÓN DEL FARO DELANTERO	C	C	C	C	C	C					
INSTRUMENTOS	C										
CONTROL GENERAL AJUSTE TUERCAS (*)	C	C	C	C	C	C					
ENGRESAJE/LUBRICACIÓN	C	I	I	I	I	I					
CERRADURAS Y ARTICULACIÓNES	C										
LIMPIEZA GENERAL		P	P	P	P	P					
ENSAYO DE LA MOTOCICLETA (*)	☐	☐	☐	☐	☐	☐					

S	SUBSTITUCIÓN
L	NIVELOS
C	CONTROL
P	LIMPIEZA
I	ENGRESAJE-LUBRIFICACIÓN

* Para efectuar estas operaciones diríjase a su concesionario Husqvarna.

● Según cual sea el primer límite alcanzado

(■) Substituir si necessarío

MOTORE

LUBRIFICAZIONE DEL MOTORE (Fig. 10)
La lubrificazione del motore viene effettuata da una pompa olio ad alta precisione situata in un vano nella parte anteriore del coperchio (1) carter destro.
Questa pompa, la cui portata é regolata dalla manopola comando gas, riceve il moto dell'albero motore ed invia l'olio nel condotto del carburatore.
La quantità di olio necessaria alla lubrificazione varia pertanto in funzione del regime del motore.
Impiegare SEMPRE olio del tipo consigliato. Per accedere al serbatoio dell'olio è necessario rimuovere la sella secondo quanto riportato a pag. 90 "FILTRO ARIA".

POMPA OLIO (Fig. 11)
La pompa é correttamente regolata quando, con la manopola del gas in posizione completamente chiusa, la tacca (5) posta sul corpo della pompa si trova allineata con il limite superiore (4) dell'apertura posta sulla leva di comando.
L'eventuale regolazione deve essere effettuata agendo sul registro (6).
Tenere presente che, svitando il registro (6) l'erogazione dell'olio aumenta, avvitandolo diminuisce.

ENGINE

ENGINE LUBRICATION (Fig. 10)
A high precision oil pump placed on the right crankcase cover front side (1) accounts for engine lubrication.
The pump capacity is adjusted by means of the throttle handle, and gets its movement by the motor shaft sending the oil into the carburetor duct.
The quantity of oil necessary for the lubrication changes according to the motor speed.
ALWAYS use oil of the recommended type.
To gain acces to the oil tank, remove saddle as shown on page 90 "AIR FILTER".

OIL PUMP (Fig. 11)
The pump is correctly adjusted when, with the gas handle control completely closed, the notch (5) on the pump casing is aligned with the upper limit (4) of the opening on the control lever.
The pump is adjusted with screw (6).
The flow rate is increased by turning the adjusting screw counter-clockwise; it is reduced by turning the screw clockwise.

MOTEUR

GRAISSAGE DU MOTEUR (Fig. 10)
Graissage moteur par pompe à huile à haute pression placée à la partie antérieure du carter (1) droit. Le débit de la pompe est réglé par la poignée des gaz, reçoit le mouvement de l'arbre moteur et envoie l'huile dans la conduite du carburateur.
La quantité d'huile change donc selon le régime du moteur. User TOUJOURS huile du type conseillé.
Pour accéder au réservoir de l'huile, ôter la selle en suivant les instructions données à la page 90 "FILTRE À AIR".

POMPE A HUILE (Fig. 11)
La pompe est correctement réglée quand, une fois la poignée du gaz fermée, l'encoche (5) sur le corps de la pompe se trouve alignée à la limite supérieure (4) de l'ouverture placée sur le levier de commande; son réglage doit être effectué en opérant sur le registre (6). En desserrant le registre (6) le refoulement d'huile augmente; en le serrant, il se réduise.

MOTOR

MOTORSCHMIERUNG (Bild 10)
Die Schmierung des Motors wird durch eine Ölpumpe hoher Präzision ausgeführt, die sich im Vorderteil des rechten Kastendeckels (1) befindet. Diese Pumpe, deren Fördermenge vom Drehgasgriff gesteuert wird, wird von der Motorwelle bewegt und fördert das Öl in den Vergaserleitkanal.
Die notwendige Ölmenge hängt also von der Motordrehzahl ab.
IMMER Öl des empfohlenen Typs verwenden.Um Zugang zum Oelbehälter zu häben, den Sattel wie auf Seite 90 unter "LUFTFILTER" beschrieben entfernen.

ÖLPUMPE (Bild 11)
Die Pumpe ist richtig eingestellt, wenn die Markierung (5) auf dem Pumpenkörper mit der oberen Grenze (4) der Öffnung auf dem Steuerhebel eingereiht ist; dabei soll der Drehgasgriff vollständing geschlossen sein. Die Einstellschraube (6) dient dazu, eine eventuell notwendige Verstellung vorzunehmen. Dabei ist darauf zu achten, dass die Ölversorgung zunimmt, wenn man die Schraube abschraubt, während sie im umgekehrten Fall geringer wird.

MOTOR

LUBRICACION MOTOR
(Fig. 10)
La lubricación del motor la efectúa una bomba de aceite de alta precisión colocada en un compartimento en la parte delantera de la tapa (1) cárter derecho. Esta bomba, cuyo caudal es regulado por la maneta mando mariposa, recibe el movimiento del eje motor y envía el aceite al tubo del carburador. La cantidad de aceite necesaria para la lubricación varía por tanto en función del régimen del motor. Utilizar SIEMPRE aceite del tipo aconsejado. Para acceder al depósito del aceite es necesario sacar el sillín de acuerdo con lo que se indica en la página 91 "FILTRO DE AIRE".

BOMBA DE ACEITE (Fig. 11)
La bomba está perfectamente regulada cuando, con la maneta del gas en posición completamente cerrada, la muesca (5) colocada en el cuerpo de la bomba se encuentra alineada con el límite superior (4) de la apertura colocada en la palanca de mando. La eventual regulación tiene que efectuarse mediante el tornillo de ajuste (6). Recuerde que, destornillando el tornillo de ajuste (6) el suministro de aceite aumenta, atornillándolo, disminuye.

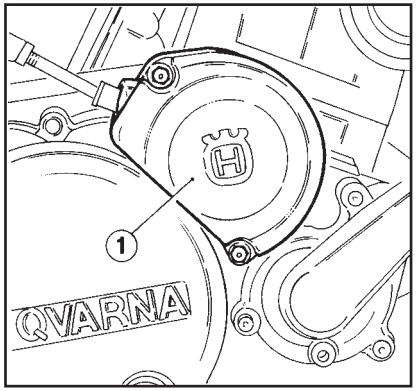

FIG. 10
1. Coperchio vano pompa olio

FIG. 10
1. *Oil pump cover*

FIG. 10
1. Couvercle boîte de la pompe à huile

BILD. 10
1. *Ölpumpendeckel*

FIG. 10
1. Tapa compartimento bompa aceite

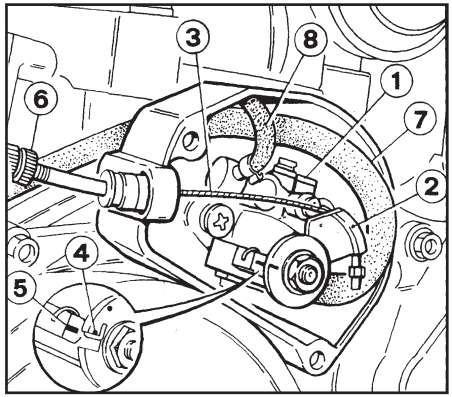

FIG. 11
POMPA OLIO
1. Pompa olio
2. Leva comando pompa
3. Cavo comando
4. Riferimento sulla leva
5. Riferimento corpo pompa
6. Registro pompa
7. Condotto aspirazione
8. Condotto di mandata

FIG. 11
OIL PUMP
1. *Oil pump*
2. *Control lever*
3. *Control cable*
4. *Maximum flow mark*
5. *Reference mark, oil pump body*
6. *Lockunt and adjusting screw*
7. *Inlet line*
8. *Outlet line*

FIG. 11
POMPE A HUILE
1. Pompe à huile
2. Levier de commande pompe
3. Câble de contrôle
4. Repère sur le levier
5. Repère corps pompe
6. Registre pompe
7. Conduite d'admission
8. Conduite de refoulement

BILD 11
ÖLPUMPE
1. *Ölpumpe*
2. *Steuerhebel der Pumpe*
3. *Steuerleitung*
4. *Markierung auf dem Hebel*
5. *Markierung auf dem Pumpenkörper*
6. *Einstellschraube der Pumpe*
7. *Saugkanal*
8. *Förderkanal*

FIG. 11
BOMBA ACEITE
1. Bomba aceite
2. Palanca mando bomba
3. Cable mando
4. Referencia en la palanca
5. Referencia en el cuerpo bomba
6. Tornillo de ajuste bomba
7. Tubo de aspiración
8. Tubo de salida

RIMOZIONE SERBATOIO OLIO (Fig. 12)
Per rimuovere il serbatoio olio, procedere nel modo seguente:
- ruotare in senso antiorario il perno posteriore (1), rimuoverlo ed estrarre la sella svincolandola dalla vite di fissaggio anteriore;
- togliere i due pannelli laterali previa rimozione delle relative viti (2) di fissaggio (recuperare le bussole sotto le viti);
-staccare, sul lato sinistro, il connettore (3) del cablaggio fusibili-batteria dal gruppo principale cavi;
- rimuovere la batteria (4) dall'alloggiamento nel serbatoio olio: a questo punto è possibile sollevare il serbatoio (5), evacuare l'olio e rimuovere la tubazione di mandata olio alla pompa allentando con una pinza la relativa fascetta di fissaggio.
Procedere inversamente per il rimontaggio.

REPLACE THE OIL TANK (Fig.12)
To replace the oil tank proceed as follows:
- Turn rear pin (1) anticlockwise and remove it. Remove the saddle by clearing it from the front fixing screw.
- Loosen screws (2) before removing the two side panels (recover the bushes under the screws).
- Remove connector (3) of the fuse-battery wiring harness from the cable main bundle on the left side.
- Remove battery (4) from its housing on the oil tank. It is now possible to remove the tank (5) , and to drain the oil. Loosen the clamp using pliers to remove the oil delivery pipe to the pump.
Reverse these operations when reassembling.

REMPLACEMENT DU RÉSERVOIR D'HUILE (Fig.12)
Pour remplacer le réservoir d'huile, opérer comme suit:
- tourner en sens anti-horaire le pivot arrière (1) et le ôter. Oter la selle de sa vis de fixation avant.
- desserrer les vis (2) et oter les deux panneaux latéraux en recouvrant les douilles au dessous des vis.
- en opérant du côté gauche, oter le connecteur (3) du câblage fusibles-batterie depuis les groupe principal des câbles.
- ôter la batterie (4) de son logement dans le réservoir d'huile(5); soulever le réservoir et vidanger l'huile.
- desserrer le collier de fixation au moyen d'une pince et ôter la tuyauterie de refoulement huile à la pompe.
Au remontage, renverser les opérations.

ABNAHME DES ÖLTANKS (Abb. 12)
Zur Abnahme des Öltanks in der folgenden Weise vorgehen:
- den hinteren Zapfen (1) entgegen den Uhrzeigersinn drehen, diesen entnehmen und den Sattel nach Befreiung von den vorderen Befestigungs-schrauben abziehen ;
- die beiden Seitenverklei-dungen nach vorheriger Entnahme der entsprechenden Befestigungsschrauben entfernen (die Buchsen unter den Schrauben sicherstellen) ;
- auf der linken Seite den Verbinder (3) der Sicherungen-Batterie-Verkabelung von der Hauptkabelgruppe abtrennen ;
- die Batterie (4) aus dem Sitz im Öltank entnehmen. Jetzt kann der Tank angehoben, das Öl abgelassen und die Leitung zur Ölzufuhr zur Pumpe, durch Lockerung (5) der entsprechenden Befestigungsschelle mit einer Zange, entfernt werden.
In umgekehrter Reihenfolgen für den Wiederzusammenbau vorgehen.

REMOCIÓN DEPÓSITO ACEITE (fig. 12)
Para remover el depósito del aceite proceder como indicado a continuación.
- girar en sentido antihorario el perno trasero (1), retirarlo y extraer el sillín desenganchándolo del tornillo de sujeción delantero;
- retirar los dos paneles laterales previa remoción de los tornillos de sujeción (2) correspondientes (recuperar los casquillos debajo de los tornillos);
- desconectar, en el lado izquierdo, el conectador (3) del cableado fusibles-batería del grupo principal de cables;
- remover la batería (4) del alojamiento en el depósito del aceite; ahora es posible levantar el depósito, vaciar el aceite y desconectar la tubería de envío del aceite a la bomba (5) aflojando, con unos alicates, la abrazadera de sujeción correspondiente.
Proceder al revés para montar el depósito.

FIG. 12
1. Perno fiss. sella
2. Vite fiss. pannello
3. Connettore cablaggio fusibili-batteria
4. Batteria
5. Serbatoio olio

FIG. 12
1. *Saddle pin.*
2. *Panel screw.*
3. *Connector of battery-fuse wiring harness.*
4. *Battery.*
5. *Oil tank.*

FIG. 12
1. Pivot de fixation selle.
2. Vis de fixation panneau.
3. Connecteur du câblage fusibles-batterie.
4. Batterie.
5. Réservoir d'huile.

BILD 12
1. *Sattel-Befestigungszapfen*
2. *Verkleidungs-Befestigungsschraube*
3. *Sicherungen-Batterie-Verkabelungsverbinder*
4. *Batterie*
5. *Öltank*

FIG. 12
1. Perno sujeción sillín
2. Tornillo sujeción panel
3. Conectador cableado fusibles-batería
4. Batería
5. Depósito del aceite

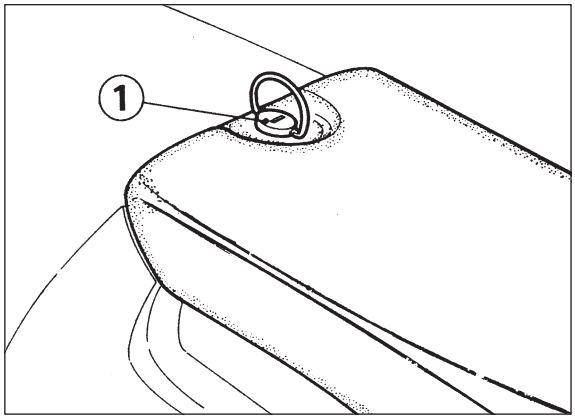

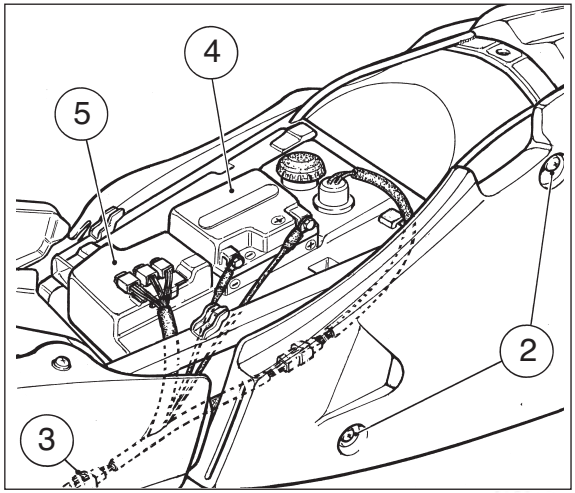

ATTENZIONE
IN CASO DI RIMOZIONE DEL SERBATOIO OLIO ASSICURARSI, AL RIMONTAGGIO, DEL CORRETTO ANDAMENTO DELLA TUBAZIONE DI ALIMENTAZIONE.
EFFETTUARE IL CONTROLLO VISIVAMENTE, SENZA SELLA E PANNELLO LATERALE DESTRO: LA TUBAZIONE NON DEVE PRESENTARE SCHIACCIA-TURE E LA MOLLA DI PROTEZIONE DEVE APPOGGIARE SULLA PARTE INFERIORE DELLA SCATOLA FILTRO ARIA, COME INDICATO SULLA FIGURA.
L'inosservanza di questa prescrizione, potrebbe provocare ostruzioni al passaggio di olio nella tubazione con conseguenti gravi danni per il motore.

Stacco sella
Ruotare in senso antiorario il perno posteriore (1) rimuov erlo ed estrarre la sella svincolandola dalla vite di fissaggio anteriore.
Stacco pannelli laterali
Svitare le viti (2) e (3) di fissaggio e rimuovere i pannelli liberandoli dall'aggancio anteriore con gli spoilers sul serbatoio.
Recuperare le bussole poste sotto le viti.

WARNING
IF REMOVING THE OIL TANK, PAY ATTENTION WHEN RE-ASSEMBLING, TO THE CORRECT POSITION OF THE FEEDING PIPE.
CARRY OUT A VISUAL CHECK WITHOUT THE SADDLE AND THE RIGHT SIDE PANEL: THE PIPING MUST BE FREE OF FLATTENINGS, AND THE PROTECTION SPRING MUST LAY ON THE UPPER PART OF THE AIR FILTER BOX, AS SHOWN IN FIGURE.
The non observance of this prescription could cause the obstructions of the oil flow in the pipe causing serious damage to the engine.

Saddle removal
Turn rear pin (1) anticlockvise, remove the saddle from the front fixing screw.
Removal of side panel
Loosen screws (2) and (3) and remove the panels from the front hooking with the tank spoilers.
Recover the bush under the screws.

ATTENTION
EN CAS D'ENLEVEMENT DU RESERVOIR D'HUILE, S'ASSURER, LORS DU REMONTAGE, DU BON FONCTIONNEMENT DE LA CONDUITE D'ALIMENTATION.
CONTROLER DE FAÇON VISUELLE, SANS SELLE ET PANNEAU LATÉRAL DROIT: LA TUYAUTERIE NE DOIT PAS PRÉSENTER DES BOSSELURES, ET LE RESSORT DE PROTECTION DOIT APPUYER SUR LA PARTIE INFÉRIEURE DE LA BOITE DU FILTRE À AIR, COMME INDIQUÉ DANS LA FIGURE.
L'inobservance de cette prescription pourrait provoquer des obstructions au passage de l'huile dans la conduite ce qui provoquerait de graves dommages au moteur.

Demontage del la selle
Tourner le pivot arrière (1) en sans anti-horaire, enlever la selle de la vis de fixation avant.
Demontage panneaux lateral
Desserer les vis (2) et (3) et oter les panneaux de l'accrocage avant avec les spoilers du réservoir. Récupérer les douilles placées au dessous de vis.

ACHTUNG
BEIM ENTFERNEN DES ÖLBEHÄLTERS SICH VERGEWISSERN, DAß DAS ZUFÜHRUNGSROHR BEI DER WIEDERZUSAMMENSETZUNG RICHITG POSITIONIERT WIRD.
DIE SICHTKONTROLLE, OHNE SATTEL UND RECHTES SEITENPANEEL, DURCHFÜHREN : DIE LEITUNG DARF KEINE QUETSCHUNGEN AUFWEISEN UND DIE SCHUTZFEDER MUß AUF DEM UNTEREN TEIL DER LUFTFILTERSCHACHTEL, WIE IN DER ABBILDUNG DARGESTELLT, AUFLIEGEN.
Die Nichtebehaltung dieser Vorschrift kann zu Verstopfungen beim Ölfluß im Rohr führen, mit darauffolgenden schweren Schäden am Motor.

Abnehmen des Attles
Den hinteren Zapfen (1) gegen den Uhrzeigersinn drehen, den Sattel von der vorderen Befestigungsschraube befreien und ihn herausnehmen.
Die Befestigungsschrauben (2) und (3) ausscrauben und die Verkleidugen nach Befreiung vom vorderen Haken mit den Spoilers des Tanks a bnehmen.
Die Buchsen, die sich unter den Schrauben b efinden, sicherstellen.

ATENCION
EN CASO DE TENER QUE SACAR EL DEPOSITO DEL ACEITE, AL VOLVER A MONTARLO ASEGURARSE DE QUE SEA CORRECTA LA POSICION DE LA TUBERIA DE ALIMENTACION.
EFECTUAR EL CONTROL VISUAL, SIN SILLIN NI PANEL LATERAL DERECHO: LA TUBERIA NO DEBE PRESENTAR APLASTAMIENTOS Y EL MUELLE PROTECTOR DEBE APOYARSE EN LA PARTE INFERIOR DE LA CAJA DEL FILTRO DEL AIRE, COMO INDICADO EN LA FIGURA.
El incumplimiento de esta prescripción podría provocar obstrucciones en el paso del aceite en la tubería con los consiguientes daños para el motor.

Separación sillin
Gire en el sentido contrario a las manecillas del reloj el perno trasero (1), remuévalo y extraiga el sillin desprendiendolo del tornillo de fijación delantero.
Desencroscar los tornillos (2) y (3) de sujeción y ritirar los paneles librandolos del gahcho delantero con los spoilers del depósito.
Recuperar los casquillos colocados debajo de los tornillos.

FIG. 12
1. Tubazione di alimentazione
2. Molla di protezione
A. Appoggio molla

FIG. 12
1. *Feeding pipe*
2. *Protection spring*
A. *Spring support*

FIG. 12
1. Tuyauterie d'alimentation
2. Ressort de protection
A. Support ressort

BILD 12
1. *Versorgungsleitung*
2. *Schutzfeder*
A. *Federauflage*

FIG. 12
1. Tubería de alimentación
2. Muelle protector
A. Apoyo muelle

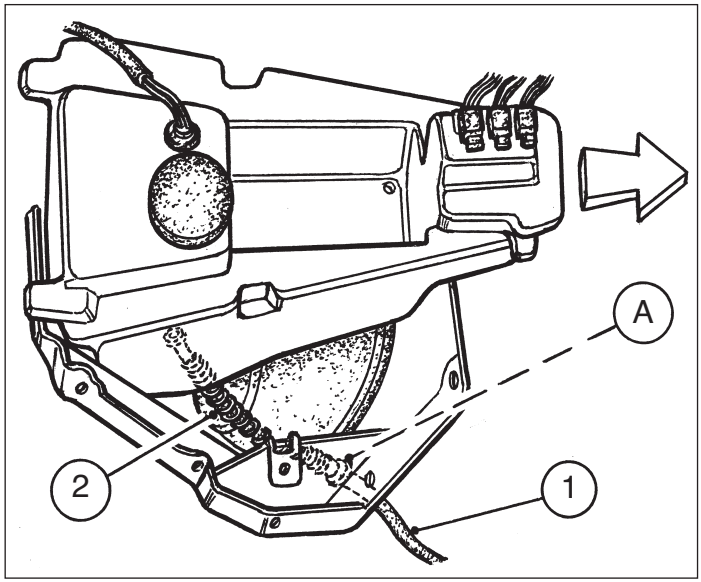

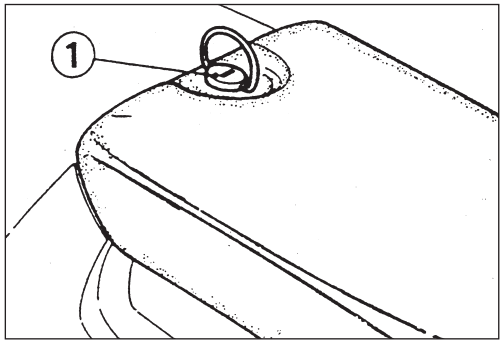

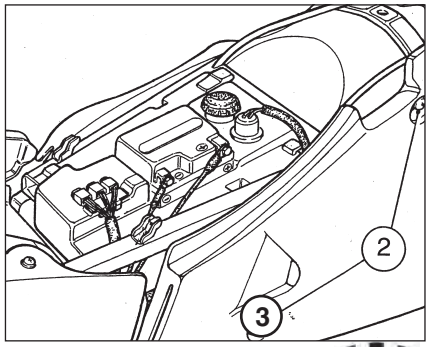

REGISTRAZIONE
COMANDO GAS (Figg. 13,14)
La regolazione del cavo comando gas si può effettuare tramite il registro posto sul cavo stesso oppure su quello che si trova sul coperchio del carburatore. Per verificare la corretta registrazione del cavo comando gas operare nel modo seguente:
- rimuovere il cappuccio in gomma;
- spostando avanti e indietro la guaina della trasmissione si deve riscontrare un gioco di circa 1 mm;
- nel caso questo gioco risultasse superiore, sbloccare il controdado (1) e svitare il registro (2); agire inversamente nel caso il gioco fosse inferiore a 1 mm;
- se la lunghezza del registro (2) non fosse sufficiente a ottenere la corretta regolazione, agire sul registro posizionato sul carburatore.

Anche su quest'ultimo si deve riscontrare un gioco di circa 1 mm; in caso contrario, svitare o avvitare il registro per diminuire o aumentare detto gioco.
ATTENZIONE*: Utilizzare il veicolo con il cavo comando gas danneggiato pregiudica notevolmente la sicurezza di guida.

THROTTLE ADJUSTMENT
(Fig. 13,14)
Adjustment of the throttle cable is effected by the register set on the cable, or by the register set on the carburettor cover. To check for proper adjustment of throttle cable, proceed as follows:
- remove rubber cap;
- move transmission sheath to and fro to ensure a play of approx. 1 mm;
- should play be greater than 1 mm, (0.04 in.) loosen lock nut (1) and register (2); should play less than 1 mm, (0.04 in.) then tighten lock nut and register;
- if register (2) should not provide sufficient movement to allow for correct adjustment, then adjust register placed on carburetor.

There should be approx. 1 mm (0.04 in.) play on latter register; should this not be the case, then loosen or tighten carburetor register to decrease or increase play.
WARNING*: Operation with damaged throttle cable could result in an unsafe riding condition.

REGLAGE POIGNEE DES GAZ
(Fig.13,14)
Le reglage du câble de commande des gaz est effectué par le régistre placé sur le câble même, ou sur le registre sur le couvercle carburateur. Pour le contrôle du réglage du câble, opérer comme suit:
- enlever le capuchon en gomme;
- en faisant aller et venir la gaine du câble de transmission, contrôler que le jeu soit 1 mm environ;
- en présence d'un jeu supérieur, débloquer la contre-bague (1) et desserrer la vis de réglage (2). Agir inversement si le jeu est inférieur.
- lorsque la longueur de la vis de réglage (2) ne permet pas d'obtenir un réglage correct, agir sur la vis de réglage placée sur le carburateur.

Pour cette vis aussi le jeu doit être de 1 mm; dans le cas contraire, desserrer la vis de réglage pour diminuer le jeu, ou la serrer pour l'augmenter.
ATTENTION: Pour ne pas porter préjudice à la sécurité, ne jamais conduire avec le câble de commande des gaz endommagé.

DREHGASGRIFFEINSTELLUNG
(Bilder 13,14)
Die Einstellung des Gasseilzugs kann über den Regler auf dem Kabel selbst oder über den auf dem Vergaserdeckel vorgenommen werden. Zu Kontrolle der korrekten Einstellung des Gasseilzugs gehe man wie folgt vor:
- die Gummikappe entfernen;
- beim Verschieben des Drehgriffmantels nach vorne und nach hinten, sollte ein Spiel von etwa 1 mm feststellbar sein;
- falls das Spiel hoeher sein sollte, die Gegennutmutter (1) loesen und den Regler (2) aufschrauben; im umgekehrten Sinne verfahren, falls das Spiel weniger als 1 mm betraegt;
- falls die Laenge des Reglers (2) fuer eine fachgerechte Einstellung nicht ausreicht, auf den Regler wirken, der sich auf dem Vergaser befindet.

Bei diesem Regler sollte ebenfalls ein Spiel von etwa 1 mm feststellbar sein; falls nicht, den Regler auf-oder festschrauben um das Spiel zu verringern oder zu erhoehen.
ACHTUNG * : Die Auspuffgase enthalten Kohlenoxyd. Den Motor nicht in geschlossenen Räumen laufen lassen.

AJUSTE MANDO MARIPOSA (Fig. 13,14)

La regulación del cable mando mariposa se puede efectuar por medio del ajuste colocado en dicho cable o bien en el que se encuentra en la tapa del carburador.

Para comprobar que el cable de mando de la mariposa esté bien regulado, haga lo siguiente:

- remueva el capuchón de goma;
- moviendo adelante y atrás la funda de la transmisión se debe encontrar un juego de 1 mm aproximadamente;
- en el caso de que este juego fuera superior, desbloquee la contratuerca (1) y destornille el regulador (2); actúe inversamente en el caso de que el juego sea inferior a 1 mm;
- si la longitud del regulador (2) no fuera suficiente para obtener una regulación correcta, actúe en el regulador posicionado en el carburador.

También en éste se debe encontrar un juego de 1 mm aproximadamente; en caso contrario, destornille o atornille el regulador para disminuir o aumentar dicho juego.

ATENCIÓN * : Los gases de descarga contienen monóxido de carbono. No dejar que el motor gire en lugares cerrados.

FIG. 13
1. Controdado
2. Vite di registro

FIG. 13
1. *Lock nut*
2. *Adjusting screw*

FIG. 13
1. Bouchon de vidange huile
2. Vis de réglage

BILD 13
1. *Gegenmutter*
2. *Einstellschraube*

FIG. 13
1. Contratuerca
2. Tornillo de ajuste

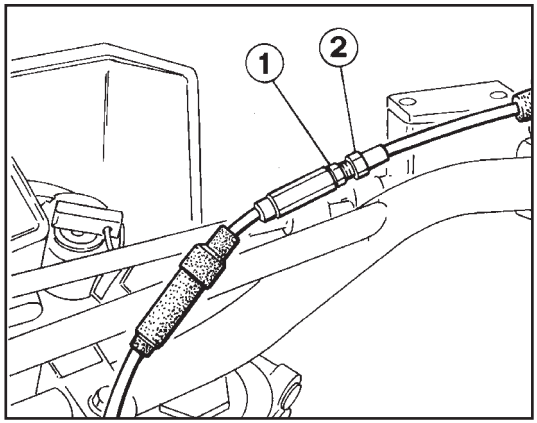

FIG. 14
1. Cappuccio
2. Vite di registro

FIG. 14
1. *Cap*
2. *Adjusting screw*

FIG. 14
1. Capouchon
2. Vis de réglage

BILD 14
1 *Kopf*
2. *Einstellschraube*

FIG. 14
1. Capuchón
2. Tornillo de ajuste

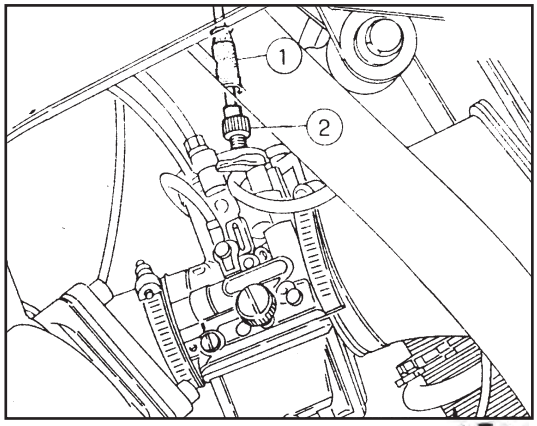

Per quanto riguarda la registrazione della trasmissione comando pompa olio, da effettuare comunque dopo aver regolato il comando gas, vedere alla pagina 70.

As far as adjustment of oil pump control transmission is concerned, which is to be carried out after adjusting the gas handle control, see pag. 70.

Pour ce qui concerne le réglage de la transmission de la commande de la pompe de l'huile, il devra être effectué après avoir réglé la commande du gaz, voir page 70.

Was die Einstellung der Steuerübertragung der Ölpumpe betrifft, die auf jeden Fall nach Einstellung des Drehgasgriffs erfolgen soll, siehe Seite 70.

LUBRIFICAZIONE CAMBIO E TRASMISSIONE PRIMARIA (Fig. 15)
La lubrificazione del cambio e della trasmissione primaria viene effettuata dall'olio contenuto nel basamento. Per controllarne il livello, operare nel modo seguente tenendo il motociclo in posizione verticale:
- spegnere il motore ed attendere un certo periodo di tempo per consentire al motore di raffreddarsi ed all'olio di livellarsi uniformemente nel basamento;
- verificare che il livello si trovi in corrispondenza della tacca riportata sull'oblò (1) posto sulla destra del motore;
- se necessario, provvedere al rabbocco dopo aver asportato il tappo di carico (2).

TRANSMISSION AND PRIMARY DRIVE LUBRICATION (Fig. 15)
The lubrication of gearbox and main cable is carried out by the oil contained in the crankcase. To check the level, keep the motorcycle in vertical position operating as follows:
- *stop the engine and wait for a few minutes to let the engine get cold and the oil drop on the crankcase;*
- *check the level on port (1) which has to match the notch set on the engine right side;*
- *if necessary top up after removing filler cap (2).*

GRAISSAGE BOITE DE VITESSE ET TRANSMISSION PRINCIPALE (Fig. 15)
Le graissage de la boîte de vitesses et transmission principale se passe par l'huile du carter. La moto en position verticale, contrôler le niveau comme suit:
- arrêter le moteur et attendre qu'il se refroidisse et que l'huile retourne dans le carter;
- vérifier que le niveau se trouve en correspondance du repère indiqué sur l'ouverture d'inspection (1) placée à droit du moteur;
- si nécessaire, le remplir après avoir enlevé le bouchon de charge (2).

GETRIEBE- UND HAUPTWELLESCHMIERUNG (Bild 15)
Getriebe und Hauptwelle werden mit dem im Kurbelgehäuse enthaltenen Öl abgeschmiert. Um den Ölstand zu kontrollieren, ist mit dem Motorrad in senkrechter Stellung folgenderweise vorzugehen:
- *Motor anhalten und warten, bis er kalt wird und das Öl im Kurbelgehäuse abflacht;*
- *Prüfen, ob der Pegel mit der auf dem Kontrollauge (1) eingesetzten Kerbe übereinstimmt, das sich rechte des Motors befindet;*
- *wenn notwendig, nach Entfernung des Einfüllstopfens (2) nachfüllen.*

Por lo que respecta al ajuste de la transmisión mando bomba aceite, que tiene que ser efectuada de todas formas después de regular el mando de la mariposa, véase la página 71.

LUBRICACION CAMBIO Y TRANSMISION PRIMARIA (Fig. 15)

La lubricación del cambio y de la transmisión primaria la efectúa el aceite que hay en el cárter. Para controlar el nivel, haga lo siguiente, manteniendo la moto en posición vertical:

- apague el motor y espere un poco a fin de permitir que el motor se enfríe y que el aceite se nivele uniformemente en el cárter;
- compruebe que el nivel coincida con la muesca que se encuentra en la mirilla (1) colocada a la derecho del motor;
- si fuera necessario, complete el llenado después de quitar ei tapón de carga (2).

FIG. 15
1. Oblò controllo livello
2. Tappo carico
3. Tappo scarico olio

FIG. 15
1. *Inspection hole for level control*
2. *Filling cap*
3. *Drain plug*

FIG. 15
1. Bouchon d'inspection contrôle niveau
2. Bouchon de chargement
3. Bouchon de vidange

BILD 15
1. *Kontrollauge für Pegelprüfung*
2. *Einfüllstopfen*
3. *Ölablasstopfen*

FIG. 15
1. Mirilla para el control del nivel
2. Tapón carga
3. Tapón descarga del aceite

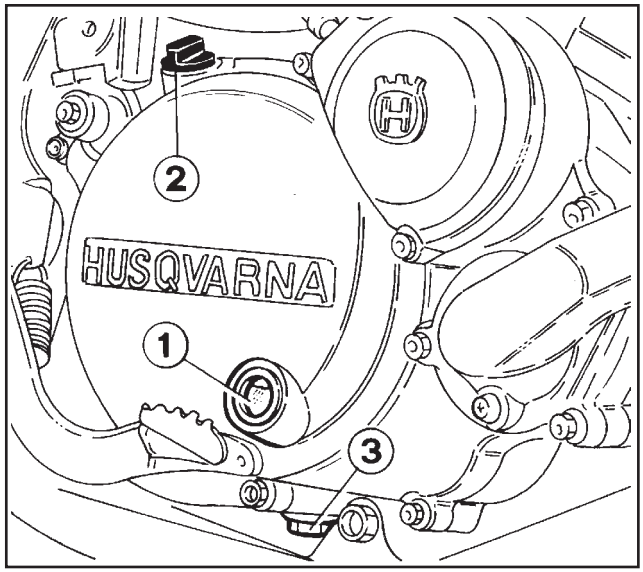

Solo operando in questo modo, la verifica del livello é eseguita correttamente. Provvedere alla sostituzione dell'olio, a motore caldo e previa rimozione del tappo di scarico, in accordo con le scadenze indicate nella "Scheda di manutenzione periodica".

Check the level noting that the procedure mentioned above should be followed to the letter in order to have a correct check. With warm engine replace the oil after removing the drain plug. This operation shall be made according to the descriptions on the "Periodical maintenance card".

Effectuer l'opération susdite. Remplacer l'huile le moteur chaud et avec bouchon de vidange enlevé répéter l'operation selon les descriptions indiquées dans la "Fiche d'entretien périodique".

Nur auf diese Weise ist die Ölstandkontrolle, durchgeführt werden soll, korrekt. Dabei soll der Motor warm sein und der Ablasstopfen entfernt werden Danach Öl in Übereinstimmung mit den in der "Periodischen Wartungskarte" angegebenen Ablaufzeiten ".

RAFFREDDAMENTO
A circolazione forzata con pompa centrifuga sulla destra del motore, termostato con valvola by-pass e doppio radiatore.
L'apertura del termostato ed il conseguente passaggio del liquido nel radiatore avviene quando la temperatura ha raggiunto i 65° C circa.

COOLING
Forced circulation with centrifugal pump on the right side of the engine; thermostat with by-pass valve and double radiator.
The thermostat opens and the liquid flows into the radiators, when the temperature reaches 65° C. (149 F°).

REFROIDISSEMENT
A circulation forcée avec pompe centrifuge à droite du moteur; thermostat avec vanne by-pass et double radiateur.
L'ouverture du thermostat et le passage du liquide dans le radiateur, se passe lorsque la température a atteint 65°C. environ.

KÜHLUNG
Zwangsumlauf mit Schleuderpumpe auf der rechten Motorseite, Temperaturregler mit Bypass-Ventil und Doppeltkühler. Der Thermostat öffnet sich und die Flüssigkeit fliesst durch, wenn die Temperatur 65° C erreicht hat.

Sólo de esta manera, el control del aceite, se realiza correctamente. Substituya el aceite, con motor caliente y previa remoción del tapón de descarga, después según los plazos indicados en la “ficha de mantenimiento periódico”.

ENFRIAMIENTO
De circulación forzada con bomba centrífuga a la derecha del motor, termostato con válvula by-pass y radiador doble.
La apertura del termostato y el consiguiente paso del líquido al radiador se produce cuando la temperatura alcanza 65° C aproximadamente.

FIG. 15
1. Oblò controllo livello
2. Tappo carico
3. Tappo scarico olio

FIG. 15
1. *Inspection hole for level control*
2. *Filling cap*
3. *Drain plug*

FIG. 15
1. Bouchon d'inspection contrôle niveau
2. Bouchon de chargement
3. Bouchon de vidange

BILD 15
1. *Kontrollauge für Pegelprüfung*
2. *Einfüllstopfen*
3. *Ölablasstopfen*

FIG. 15
1. Mirilla para el control del nivel
2. Tapón carga
3. Tapón descarga del aceite

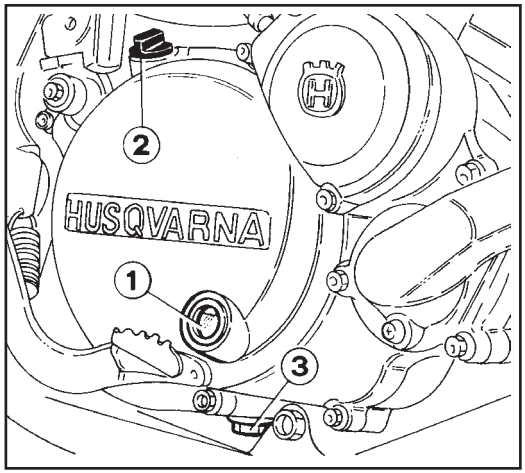

FIG. 15A
1 Pompa centrifuga
2 Radiatori
3 Termostato
4 Termistore

FIG. 15A
1. *Centrifugal pump*
2. *Radiators*
3.*Thermostat*
4.*Thermistor*

FIG. 15A
1 Pompe centrifughe
2 Radiateurs
3 Thermostat
4 Thermostat

BILD 15A
1. *Kreiselpumpe*
2. *Kühler*
3. *Thermostat*
4. *Thermistor*

FIG. 15A
1 Bomba centrifuga
2 Radiatores
3 Térmostato
4 Interruptor térmico

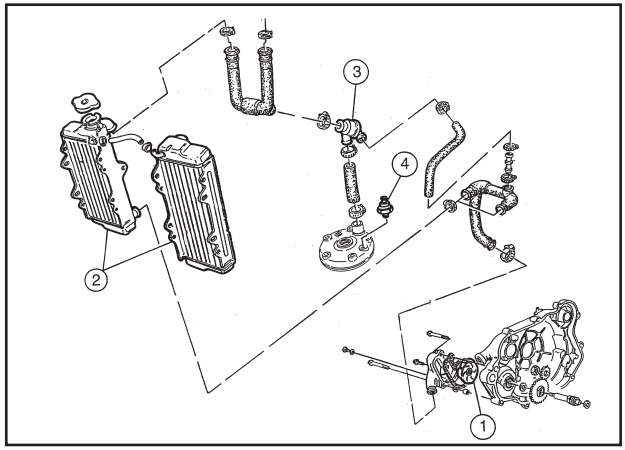

CONTROLLO LIVELLO DEL REFRIGERANTE
(Fig. 16)
Effettuate l'operazione in accordo con le scadenze indicate nella "Scheda di manutenzione periodica", dopo aver lasciato raffreddare il motore. Togliere il tappo (1) dal radiatore destro:
- il livello (2) del liquido di raffreddamento deve trovarsi circa 10 mm al di sopra della massa radiante.

In caso contrario provvedere al rabbocco.
In caso di consistente rabbocco di acqua sostituire il liquido appena possibile.

AVVERTENZA
Non togliere il tappo del radiatore a motore caldo. Si corre il rischio che il liquido fuoriesca e provochi ustioni.

NOTA
Potrebbero sorgere difficoltà nell'eliminare il liquido da superfici verniciate. Se così fosse, lavare con acqua.

COOLANT LEVEL CHECK
(Fig. 16)
Operation to be carried out according to the descriptions on the "Periodical maintenance card" and with cool engine.
Remove the right radiator plug (1):
- *the coolant level (2) must be 10 mm (0.4 in.) over the radiant mas.*

Should a substantial amount of water be poured into the tank, replace the liquid as soon as possible.

WARNING
Avoid removing radiator cap when engine is hot, as coolant may spout out and cause scalding.

NOTE
Difficulties may arise in eliminating coolant from varnished surfaces. If this occurs, wash off with water.

CONTROLE NIVEAU REFRIGERANT (Fig. 16)
Opération à effectuer selon les descriptions indiquées dans la "Fiche d'entretien périodique" et avec moteur froid. Oter le bouchon (1) du radiateur droit:
- le niveau du liquide réfrigérant (2) doit se trouver à 10 mm environ au dessus de la masse radiante.

En cas d'un remplissage important d'eau, il faudra remplacer le liquide.

ATTENTION
Ne jamais enlever le bouchon du radiateur avec moteur chaud, car le liquide pourrait se déverser et provoquer des brûlures.

AVIS
Si des difficultés surgissent pour enlever le liquide des éléments laqués, laver à l'eau.

KONTROLLE DES KÜHLMITTELSTANDS (Bild 16)
Diese Operation mit den in der "Periodischen Wartungskarte" angegebenen Ablaufzeiten " vornehmen, nachdem der Motor kalt geworden ist. Den Pfropfen (1) des rechten Kühlers herausnehmen:
- *Der Stand (2) des Kühlmittels soll ca. 10 mm über den Kühlerblock liegen.*

Falls eine große Menge Nachfüllwasser notwendig ist, Flüssigkeit so bald wie möglich ersetzen.

MAN BEACHTE
Den Stöpsel des Kühlers nicht bei warmem Motor entfernen. Man läuft Gefahr, dass die Flüssigkeit ausfliesst und Verbrennungen verursacht.

ANMERKUNG
Bei der Entfernung der Flüssigkeit von lackierten Oberflächen könnten Schwierigkeiten entstehen. Wenn das so ist, mit Wasser abwaschen.

CONTROL DEL NIVEL DEL REFRIGERANTE (Fig. 16)
Efectúe la operación según los plazos indicados en la “Ficha de mantenimiento periódico” una vez enfriado el motor. Saque el tapón (1) del radiador derecho:
- el nivel (2) del líquido de enfriamiento tiene que encontrarse aproximadamente a 10 mm. por encima de la masa radiante.

En caso contrario, complete el llenado.
En caso de que se tenga que completar el llenado con mucha agua, substituya el líquido lo antes posible.

ADVERTENCIA
No quite el tapón del radiador con el motor caliente. Se corre el riesgo de que el líquido salga y produzca quemaduras.

NOTA
Pueden surgir dificultades al eliminar el líquido de superficies pintadas. Si ocurriera así, lave con agua.

FIG. 16
1. Tappo radiatore
2. Livello liquido

FIG. 16
1. *Radiator cap*
2. *Fluid level*

FIG. 16
1. Bouchon radiateur
2. Niveau liquide

BILD 16
1. *Kühlerstopfen*
2. *Flüssigkeitsstand*

FIG. 16
1. Tapón del radiador
2. Nivel líquido

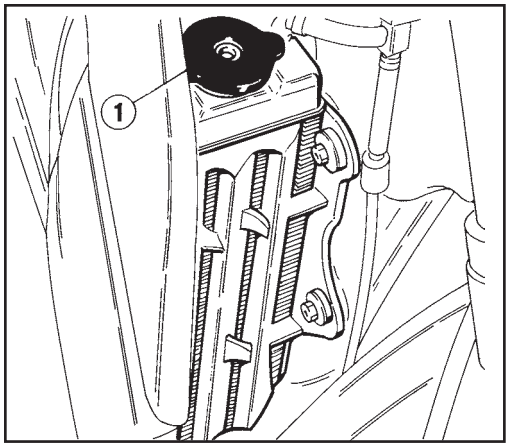

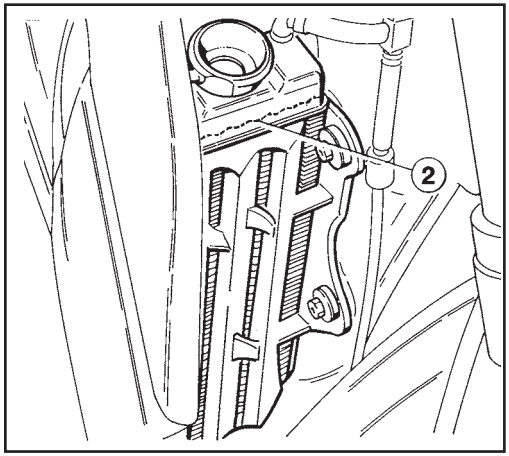

SOSTITUZIONE DEL REFRIGERANTE (Fig. 17)
Effettuare la sostituzione in accordo con le scadenze indicate nella “Scheda di manutenzione periodica”, A MOTORE FREDDO, nel modo seguente:
- rimuovere il tappo (1) del radiatore destro;
- rimuovere la vite scarico liquido (2) sul lato destro del basamento;
- inclinare il veicolo sulla destra per facilitare la fuoriuscita;
- rimontare la vite scarico liquido;
- versare nel radiatore la prevista quantità di liquido (pag. 24) e portare il motore in temperatura per eliminare eventuali bolle d’aria;
- porre il motociclo in posizione verticale, controllare il livello e rabboccare, se necessario;
- chiudere il tappo del radiatore.

COOLANT REPLACEMENT (Fig. 17)
According to the descriptions on the “Periodical maintenance card” replace the coolant WITH COLD ENGINE by operating as follows:
- remove the right radiator cap (1);
- remove the liquid drain screw (2) on the right side of the crankcase;
- tilt the motorcycle over the left side to right out all the liquid;
- reassemble the liquid drain plug
- pour the right quantity of liquid into the radiator (page 24) and warm up the motor to eliminate possible air bubbles;
- set the motorcycle in vertical position, check the level, and top up if necessary;
- tighten the radiator cap.

REMPLACEMENT DU LIQUIDE REFRIGERANT (Fig. 17)
Remplacer le liquide selon les descriptions indiquées dans la “Fiche d’entretien périodique” ou tous les deux ans LE MOTEUR FROID, en opérant comme suit:
- enlever le bouchon du radiateur droit;
- enlever la vis de vidange liquide (2) sur le côté droit du carter;
- incliner à droit la moto pour en faciliter l’écoulement;
- remonter la vis de vidange liquide;
- verser dans le radiateur la quantité prévue de liquide (page 24) et chauffer le moteur pour éliminer les bulles d’air;
- mettre la moto en position verticale, contrôler le niveau et si nécessaire, remplir;
- fermer le bouchon du radiateur.

ERSETZUNG DES KÜHLMITTELS (Bild 17)
Die Flüssigkeit ist mit den in der “Periodischen Wartungskarte” angegebenen Ablaufzeiten “ oder alle zwei Jahre bei KALTEM MOTOR und folgenderweise zu wechseln:
- Die Stopfen (1) des rechte Kühlers entfernen;
- Flüssigkeitsablasschraube (2) auf der rechte Seite des Kurbelgehäuses entfernen;
- Motorrad rechte neigen, um das Ablassen zu erleichtern;
- Flüssigkeitsablasschraube wieder anziehen;
- die korrekte Flüssigkeitsmenge in den Kühler giessen (Seite 25) und Motor anlassen, so dass die richtige Temperatur erreicht wird und etwaige Luftblasen beseitigt werden;
- Motorad in senkrechte Stellung stellen, Stand prüfen und, wenn notwendig, nachfüllen;
- Kühlerstopfen schliessen.

SUBSTITUCION DEL REFRIGERANTE (Fig. 17)

Substituya el líquido según los plazos indicados en la “Ficha de mantenimiento periódico” o bien cada dos años trabajando con el MOTOR FRIO de la manera siguiente:

- remueva el tapón (1) del radiador derecho y el tornillo de descarga del líquido (2) en la parte derecho del cárter;
- incline el vehículo hacia la derecho para facilitar la salida;
- vuelva a montar el tornillo de descarga del líquido;
- vierta en el radiador de expansión la cantidad de líquido prevista (pág. 25) y lleve el motor a temperatura para eliminar las burbujas de aire que pudiera haber;
- ponga la moto en posición vertical, controle el nivel y complete el llenado si fuera necesario;
- cierre el tapón del radiador.

FIG. 17
1. Tappo radiatore
2. Vite scarico liquido

FIG. 17
1. *Radiator cap*
2. *Drain screw liquid*

FIG. 17
1. Bouchon radiateur
2. Vis de vidange liquide

BILD 17
1. *Kühlerstopfen*
2. *Ablasschraube*

FIG. 17
1. Tapón del radiador
2. Tornillo de descarga liquido

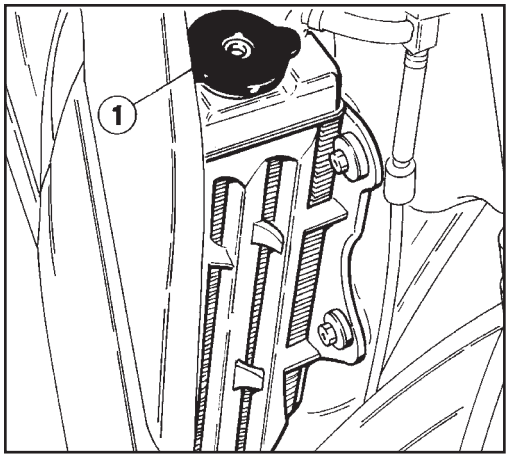

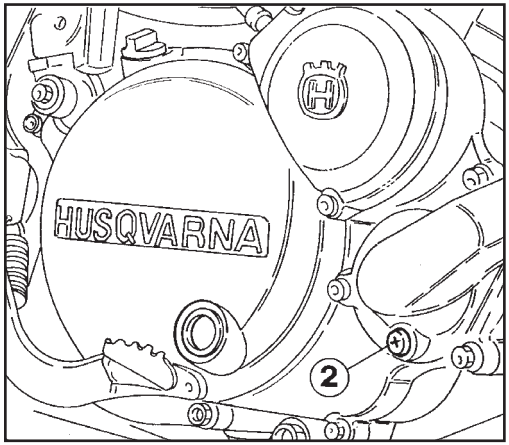

Nota*: Qualora, a causa della bassa temperatura esterna, fosse difficoltoso portare il motore in temperatura proteggere parzialmente l'alettatura dei radiatori applicando materiale adesivo.

CARBURATORE
Il carburatore, una volta ben regolato, richiede in seguito registrazioni minime; pertanto prima di registrarlo si raccomanda di fare un controllo sulle altre parti del motore. Prima di eseguire una regolazione, assicurarsi che il comando del gas sul manubrio e la trasmissione di comando siano regolati in modo tale da permettere la perfetta chiusura della valvola.

Note*: Should the outside temperature be too low and prevent proper functioning, apply adhesive material to protect radiator finnings.

CARBURETOR
Once properly regulated, the carburetor requires very little readjustment; therefore before readjusting is undertaken, the other parts of the engine should have been carefully inspected.
Before adjusting, make sure throttle coil wire allows for complete throttle closing with outward handlebar grip movement.

Avis*: Lorsqu'il y a des difficultés à chauffer le moteur à cause de la baisse température extérieure, protéger partiellement les ailettes des radiateurs au moyen de matériel adhésif.

CARBURATEUR
Un carburateur bien réglé, ne nécessite ensuite que de réglages très réduits; toutefois, avant de le régler, contrôler les autres parties du moteur. Avant d'effectuer n'importe quel réglage, s'assurer que la poignée des gaz et le câble de commande soient réglés de telle façon à permettre la fermeture parfaite de la soupape.

Zur Beachtung*: Falls die Aussentemperatur zu niedrig ist und der Motor die richtige Temperatur nicht erreicht, ist es notwendig, die Kühlerverrippung mit klebendem Material teilweise abzudecken.

VERGASER
Ist der Vergaser richtig eingestellt, dann sind nur kleine Nachstellungen notwendig; bevor man den Vergaser einstellt, ist es ratsam, die anderen Teile des Motors zu prüfen. Vor einer Einstellung ist darauf zu achten, dass Drehgasgriff und Hauptwelle so geregelt sind, dass sie einen perfekten Ventilverschluss gewährleisten.

Nota*: En el caso de que, a causa de baja temperatura exterior fuera dificultoso llevar el motor a temperatura,proteja parcialmente las aletas de los radiadores aplicando material adhesivo.

CARBURADOR
El carburador, una vez que esté bien regulado, requiere a continuación pocos ajustes; por tanto, antes de ajustarlo se recomienda hacer un control en las demás partes del motor. Antes de realizar un ajuste, asegúrese de que el mando de la mariposa en el manillar y la transmisión de mando estén ajustados de manera que se pueda cerrar perfectamente la válvula.

REGISTRAZIONE MINIMO (Fig. 18)

La regolazione del minimo deve sempre essere effettuata a motore caldo e gas chiuso agendo nel modo seguente:

- avvitare la vite (1) di regolazione della valvola gas sino ad ottenere un regime piuttosto elevato (2.000 giri/1'; girando in senso orario la velocità aumenta, inversamente diminuisce);
- avvitare o svitare la vite (2) che regola il titolo della miscela sino ad ottenere una rotazione del motore il più regolare possibile;
- svitare progressivamente la vite (1) di regolazione della valvola gas sino a raggiungere il regime di 1.000 giri/1'.

Per le alte velocità la miscelazione é automatica e non é possibile agire dell'esterno. In caso di funzionamento irregolare del motore pulire il carburatore; questa operazione deve comunque essere effettuata ogni in accordo con le scadenze indicate nella "Scheda di manutenzione periodica".

ATTENZIONE*: Il sistema di scarico contiene gas di monossido di carbonio. Non far mai girare il motore in luoghi chiusi.

REGULATION OF IDLE (Fig. 18)

This regulation must always be carried out with warm engine and throttle closed.

Operate as follows:

- *tighten adjusting screw (1) of the fuel valve to obtain a high speed rate (2,000 RPM; by turning clockwise, the speed increases, by reversing the operation it decreases);*
- *tighten or loosen screw (2) that adjusts mixture dosage until getting regular engine rotation;*
- *progressively loosen gas valve adjusting screw (1) until reaching 1,000 RPM.*

At high speed fuel mixture dosage is automatic, and cannot be opened from the outside. Should the engine run irregularly, clean the carburetor. This operation must be executed according to the descriptions on the "Periodical maintenance card"

WARNING*: Exhaust contains poisonous carbon monoxide gas. Never run the engine in a closed garage or in a confined area.

REGLAGE DU RALENTI (Fig. 18)

Le réglage du ralenti doit être effectué toujours le moteur chaud et la poignée fermée; opérer comme suit:

- serrer la vis (1) de réglage de la soupape des gaz jusqu'à obtenir un régime très élevé (2.000 tr/mn; en tournant en sens horaire, la vitesse augmente; en sens antihoraire, elle décroisse);
- serrer ou desserrer la vis (2) de réglage du titre de la mélange jusqu'à obtenir que le moteur tourne le plus regulièrement possible;
- desserrer progressivement la vis (1) de réglage de la soupape des gaz jusqu'à atteindre les 1.000 tr/mn.

Pour les hautes vitesses, la mélange est obtenue automatiquement sans possibilité d'intervention. En cas de fonctionnement irregulier du moteur, nettoyer le carburateur; cette opération doit être effectuée selon les descriptions indiquées dans la "Fiche d'entretien périodique"

ATTENTION * : Le système d'échappement des gaz contient monoxyde de carbone. Il est donc avis de ne jamais tourner à vide le moteur dans des milieux fermés.

LEERLAUFEINSTELLUNG (Bild 18)

Leerlauf immer bei warmem Motor und zugedrehtem Drehgasgriff einstellen. Dabei ist wie folgt zu verfahren:

- *Einstellschraube (1) des Gasventils bis zu einer hohen Drehzahl (2.000 U/Min anziehen; wenn man die Schraube im Uhrzeigersinn dreht, nimmt die Drehzahl zu; im umgekehrten Fall nimmt sie ab);*
- *die die Stärke des Benzin- Öl-Gemisches regulierende Schraube (2) anziehen oder losmachen, bis der Motor einen möglichst regelmässigen Lauf erreicht;*
- *Einstellschraube (1) des Gasventils allmählich loslassen, bis der Motor eine Drehzahl von 1.000 U/Min erreicht.*

Für hohe Drehzahlen ist die Mischung automatisch und es ist nicht möglich, von aussen einzugreifen. Sollte der Motor nicht regelmässig drehen, ist der Vergaser zu reinigen; auf jeden Fall lassen Sie den Vergaser mit den in der "Periodischen Wartungskarte" angegebenen Ablaufzeiten "

ACHTUNG * : Die Auspuffanlage enthält Kohlenoxydgas. Niemals den Motor in geschlossenen Räumen laufen lassen.

AJUSTE RALENTI (Fig. 18)
El ajuste del ralentí se debe realizar siempre con el motor caliente y mariposa cerrada de la manera siguiente:
- atornille el tornillo (1) de ajuste de la válvula de mariposa hasta obtener un régimen más bien elevado (2.000 rev./min; girando en el sentido de las manecillas del reloj, la velocidad aumenta, inversamente, disminuye);
- atornille o destornille el tornillo (2) que ajusta el título de la mezcla hasta obtener una rotación del motor que sea lo más regular posible;
- destornille paulatinamente el tornillo (1) de ajuste de la válvula de mariposa hasta alcanzar un régimen de 1.000 rev./1'.

Para las altas velocidades la mezcla es automática y no se puede actuar desde fuera.
En caso de funcionamiento irregular del motor, limpie el carburador; esta operación, de todos modos, se debe efectuar según los plazos indicados en la "Ficha de mantenimiento periódico"
ATENCIÓN *: La instalación de descarga contiene gas de monóxido de carbono. No dejar que el motor gire en lugares cerrados.

FIG. 18
1. Vite regolazione valvola gas
2. Vite regolazione titolo miscela

FIG. 18
1. *Throttle adjusting screw*
2. *Low speed needle valve*

FIG. 18
1. Vis de réglage soupape des gaz
2. Vis de réglage titre mélange.

BILD 18
1. *Einstellschraube des Gasventils*
2. *Einstellschraube der Stärke des Öl-Benzin-Gemisches*

FIG. 18
1. Tornillo de ajuste de la válvula de mariposa
2. Tornillo regulación título mezcla

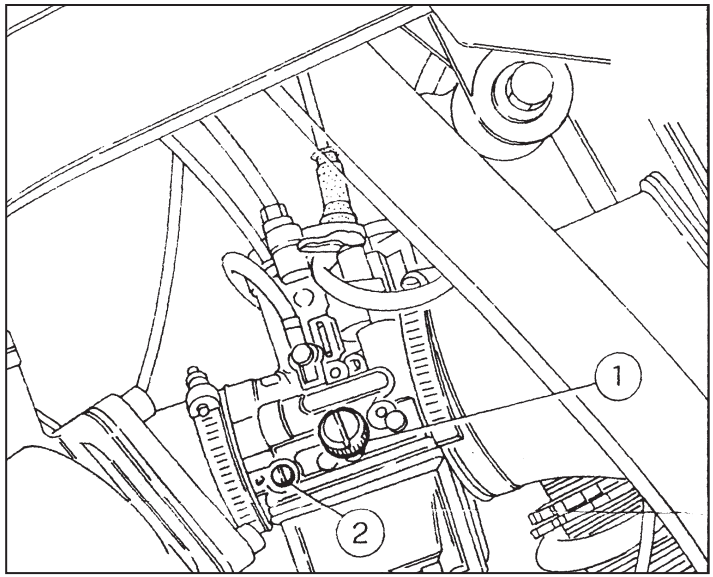

FILTRI DEL CARBURANTE
Il filtro del carburante si trova all'interno del serbatoio, sul rubinetto. In caso di mancato afflusso del carburante pulire questo filtro. Effettuare la pulizia in accordo con le scadenze indicate nella "Scheda di manutenzione periodica". Se il motore continua a dare segni di carburazione difettosa, si dovrà togliere il carburatore, smontarlo e pulirlo accuratamente. Per questa operazione é consigliabile rivolgersi al Concessionario.

FILTRO ARIA (Fig. 19 pagg. 91-93)
Per accedere al filtro aria procedere nel seguente modo:
- ruotare in senso antiorario il perno posteriore (1), rimuoverlo ed estrarre la sella svincolandola dalla vite di fissaggio anteriore;
- togliere i due pannelli laterali previa rimozione delle relative viti (2) di fissaggio (recuperare le bussole sotto le viti);
-staccare, sul lato sinistro, il connettore (3) del cablaggio fusibili-batteria dal gruppo principale cavi;
- sollevare il serbatoio (4) facendo attenzione alla tubazione di alimentazione, ed appoggiarlo opportunamente per poter operare sul filtro aria;
- togliere la vite (6) e rimuovere il filtro completo (7);
- separare il filtro (5) dal telaietto (8).

FUEL FILTERS
The fuel filter is set inside the tank on the cock.
When the fuel does not flow, close the cock and clean the filter. Clean the filter according the description on the "Periodical mainten ance card". In presence of a faulty carburation, remove, disassemble and clean thorougly the carburettor. For this operation, apply dealer as he has the necessary equipment for carburettore maintenance and adjustment.

AIR CLEANER
(Fig. 19 pages 91-93)
To gain access to the air filter, operate as follows:
- Turn rear pin (1) anticlockwise, then loosen the front fastening screw to remove the pin and the saddle;
- Loosen the screws (2) that fasten the two side panels and remove the panels, (recover the bushes set under the screws);
- Remove connector (3), on the left side of the fuses/battery wiring, from the main wiring harness;
- Lift tank (4) taking care of the feed pipe, and set it in a position where it is possible to work on the air filter;
- Loosen screw (6) and remove filter (7);
- Separate filter (5) from frame (8).

FILTRES DU CARBURANT
Le filtre du carburant est situé sur le robinet, à l'intérieur du réservoir. Lors d'un flux insuffisant de carburant, nettoyer le filtre après avoir fermé le robinet. Selon les descriptions indiqueés dans la "Fiche d'entretien periodique". Lors d'une carburation défectueuse, ôter le carburateur, le desassembler et le nettoyer avec soin. Il est avis de faire effectuer cette opération par un atelier, car il détient l'équipement nécessaire au réglage et à l'entretien du carburateur.

FILTRE A AIR
(Fig. 19 pages 91-93)
Pour gagner accès au filtre à air, opérer comme suit:
- Tourner en sens antihoraire le pivot arrière (1) et le ôter avec la selle après avoir desserré la vis de fixation avant;
- Oter les deux panneaux latéraux après avoir ôté les vis de fixation (2), en recouvrant les douilles placées au dessous des vis;
- Oter du côté gauche le connecteur (3) du câblage fusibles/batterie du groupe principal des câbles;
- Soulever le réservoir (4) en prêtant attention à la tuyauterie d'alimentation et le placer opportunément pour opérer aisément sur le filtre à air;
- Oter la vis (6) et le filtre complet (7);
- Séparer le filtre (5) du cadre (8).

KRAFTSTOFFILTER
Der Kraftstoffilter befindet sich auf dem Hahn im Behälter.
Bei mangelndem Kraftstoffzufluss den Filter reinigen, nachdem der Hahn geschlossen worden ist.mit den inder "Periodischen Wartungs Karte" angeg ebenen.
Weist der Motor Symptome von fehlerhafter Vergasung auf, den Vergaser entfernen, auseinandersetzen und sorgfältig reinigen. Für solche Operation ist es ratsam, sich dem Händler zu wenden, der über alle Geräte verfügt, die für Einstellung und Wartung des Vergasers notwendig sind.

LUFTFILTER
(Bild 19 Seite 91-93)
Zur Erreichung des Luftfilters in der folgenden Weise verfahren :
- den hinteren Zapfen (1) gegen den Uhrzeigersinn drehen ; den Zapfen abnehmen und den Sattel nach Lösung von der vorderen Befestigungsschraube entfernen ;
- die beiden Seitenpaneele nach vorheriger Entfernung der Befestigungsschrauben (2) (die Hülsen unter den Schrauben sicherstellen) abnehmen ;
- auf der linken Seite den Verbinder (3) der Batterie-Sicherungen-Verkabelung von der Kabelhauptgruppe abtrennen ;
- den Treibstofftank (4) unter Achtgebung auf die Versorgungsleitung anheben und ihn geeignet auflegen, damit am Luftfilter gearbeitet werden kann ;
- die Schrauben (6) abnehmen und den vollständigen Filter (7) entnehmen ;
- den Filter (5) vom Gestell (8) abnehmen.

FILTROS DEL CARBURANTE
El filtro del carburante se encuentra en el grifo dentro del depósito. En caso de que no llegue carburante, cierre el grifo y limpie el filtro.
Efectúe la limpieza según los plazos indicados en la “Ficha de mantenimiento periódico”.
Si el motor sigue demostrando carburación defectuosa, hay que sacar el carburador, desmontarlo y limpiarlo minuciosamente.
Para esta operación es aconsejable dirigirse al concesionario que posee todas las herramientas necesarias para el ajuste y el mantenimiento del carburador.

FILTRO AIRE (Fig. 19 pág. 91-93)
Para acceder al filtro del aire proceder como sigue:
- girar en sentido antihorario el perno trasero (1), retirarlo y extraer el sillín desenganchándolo del tornillo de fijación delantero;
- quitar los dos paneles laterales previa remoción de los correspondientes tornillos (2) de fijación (recuperar los casquillos de debajo de los tornillos);
- desconectar, en el lado izquierdo, el conector (3) del cableado fusibles-batería del grupo principal de cables;
- levantar el depósito (4) teniendo cuidado con la tubería de alimentación, y apoyarlo oportunamente para poder trabajar con el filtro del aire;
- quitar el tornillo (6) y retirar el filtro completo (7);
- separar el filtro (5) del bastidor (8).

FIG. 19
1. Perno fiss. sella
2. Vite fiss. pannello
3. Connettore cablaggio fusibili-batteria
4. Serbatoio olio

FIG. 19
1. *Saddle fastening pin*
2. *Panel fastening screw*
3. *Connector to fuses/battery wiring harness*
4. *Oil tank*

FIG. 19
1. Pivot de fixation selle
2. Vis de fixation panneau
3. Connecteur du câblage fusibles/batterie
4. Réservoir d'huile

BILD 19
1. *Sattel-Befestigungszapfen*
2. *Paneel-Befestigungsschraube*
3.*Batterie-Sicherungen Kabelverbinder*
4. *Öltank*

FIG. 19
1. Perno fijación sillín
2. Tornillo fijación panel
3. Conector cableado fusibles-batería
4. Depósito del aceite

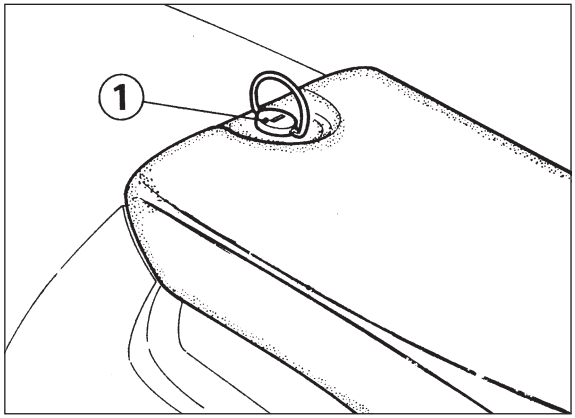

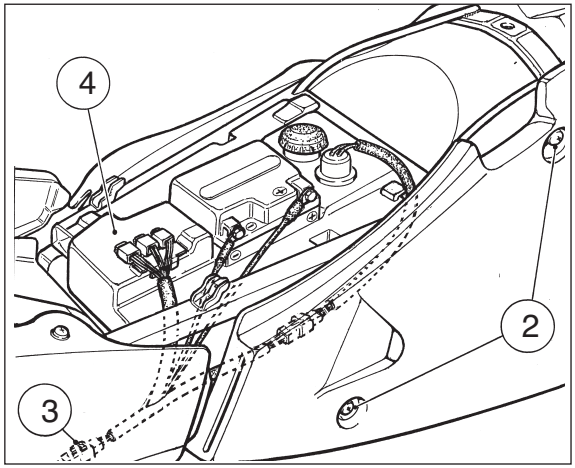

PULIZIA FILTRO ARIA
Lavare il filtro con benzina ed asciugarlo pefettamente. Immergerlo in olio speciale per filtri, indi strizzarlo per far uscire l'olio superfluo.

MONTAGGIO
Mettere del grasso sul bordo (C) del filtro dal lato dell'alloggiamento per ottenere una buona tenuta. Nel rimontare il filtro nel proprio alloggiamento, assicurarsi che l'appendice A sia rivolta verso l'alto e che lo spigolo B si trovi sul lato inferiore sinistro della scatola filtro. Rimontare gli altri particolari precedentemente rimossi.

IMPORTANTE
Il filtro dell'aria dev'essere tenuto sempre efficiente per evitare una diminuzione della potenza, surriscaldamento ed eccessivo consumo di carburante.

CANDELA D'ACCENSIONE (Fig. 20)
Alle scadenze indicate nella "Scheda di manutenzione periodica" é necessario togliere la candela, pulirla e controllare la distanza "A" degli elettrodi che dev'essere 0,6 mm. Pulire lo sporco intorno alla base della candela prima di toglierla.

AIR FILTER AND CLEANING
Wash filter with gasoline and dry it fully. Plunge filter in special oil for filters, then wring it to drain superfluous oil.

ASSEMBLY
To ensure tight fit, slightly (C) grease filter edge on side facing filter housing.
While re-inserting the filter into its housing, make surs that piece A is turned upwards and edge B is on the left lower side of the filter case.
Reassemble the parts previously removed .

IMPORTANT
Accurately clean the air filter from time to time to avoid losses of power, overheating, and excessive consumption of fuel.

SPARK PLUG (Fig. 20)
The spark plug should be removed, cleaned, checked and gap adjusted according the description on the "Periodical mainten ance card". Gap "A" must be 0.0236 in. Remove any grease and dirt located around the plug base before removing it. Careful inspection of the spark

NETTOYAGE FILTRE A AIR
Lever le filtre avec essence et l'essorer complètement; le plonger dans huile spécial pour filtres; l'essorer ensuite pour enlever l'huile surabondante.

MONTAGE
Pour avoir une bonne étachéité, graisser le borde (C) du filtre dans la direction du logement. Lorsque le filtre est remis en place, s'assurer que l'extrémité A soit tournée vers le haut et que l'angle B se trouve sur le côté inférieur gauche de la boîte filtre. Remonter les autres pièces enlevées précédemment .

IMPORTANT
Afin de prévenir des diminutions de puissance, la surchauffe, et une excessive consommation de carburant, nettoyer de temps en temps le filtre à air.

BOUGIE D'ALLUMAGE (Fig. 20)
Selon les descriptions indiqueés dans la "Fiche d'entretien periodique" il faudra enlever la bougie, la nettoyer et contrôler la distance "A" des électrodes qui devra être de 0,6 mm.
Nettoyer la base de la bougie avant de l'enlever.
Il sera d'avis de contrôler l'état

REINIGUNG LUFTFILTER
Das Filter mit Benzin waschen und es sorgfaeltig reinigen. Filter in Spezial-Filteroel eintauchen lassen, danach sorgfaeltig ausringen, um das uebersohuessige Oel ausfliessen zu lassen.

MONTAGE
Zur Erreichung eines guten Halts auf der Seite des Gehäuses Fett (C) auf den Rand des Filters auftragen. Beim Wiederzusammensetzen des Filters in sein Lager sich vergewissern, dass der Endteil A nach oben gerichtet ist und die Kante B auf der unteren linken Seite des Filtergehäuses ist. Die vorher abgenommenen Teile wieder anbringen.

WICHTIG
Der Luftfilter muß immer leistungsfähig gehalten werden, um eine Leistungsverminderung, Überhitzung und übermäßigen Treibstoffverbrauch zu vermeiden.

ZÜNDKERZE (Bild 20)
Mit den in der "Periodischen Wartungs Karte" angegebenen, die Kerze herauszunehmen, sie zu reinigen und den Elektrodenabstand, "A" *der 0,6 mm betragen soll, zu prüfen Bevor die Zündkerze herausgenommen wird, ist es ratsam, den Schmutz um die Kerzenbasis zu beseitigen. Die Zündkerze ist sofort auf Zustand zu prüfen, wenn sie*

LIMPIEZA FILTRO AIRE
Lave el filtro con gasolina y séquelo perfectamente. Sumérjalo en aceite especial para filtros, luego apriételo para hacer salir el aceite superfluo.

MONTAJE
Coloque grasa sobre los bordes (C) del filtro del lado de su alojamiento a fin de obtener una buena estabilización. Al volver a montar el filtro en su alojamiento, asegurarse de que la oreja A esté dirigida hacia arriba y que la arista B se encuentre en el lado inferior izquierdo de la caja del filtro. Vuelva a montar las démas partes sacadas anteriormente.

IMPORTANTE
El filtro del aire debe ser mantenido siempre eficiente para evitar una bajada de la potencia, recalentamientos y un consumo excesivo de carburante..

BUJIA DE ENCENDIDO (Fig. 20)
Según los plazos indicados en la "Ficha de mantenimiento periódico". es necesario quitar la bujía, limpiarla y controlar la distancia "A" entre los electrodos que debe ser de 0,6 mm.
Limpie la suciedad alrededor de la base de la bujía antes de quitarla.

FIG. 19
5. Filtro aria
6. Vite fiss. filtro
7. Filtro completo
8. Telaietto

FIG. 19
5. *Air filter*
6. *Filter fastening screw*
7. *Complete filter*
8. *Frame*

FIG. 19
5. Filtre á air
6. Vis de fixation filtre
7. Filtre complet
8. Cadre

BILD 19
5. *Luftfilter*
6.*Filter-Befestigungsschraube*
7. *Vollständiger Filter*
8. *Gestell*

FIG. 19
5. Filtro aire
6. Tornillo fijación filtro
7. Filtro completo
8. Bastidor

FIG. 20
1. Candela accensione

FIG. 20
1. *Spark plug*

FIG. 20
1. Bougie d'allumage

BILD 20
1. *Zündkerze*

FIG. 20
1. Bujia de encendido

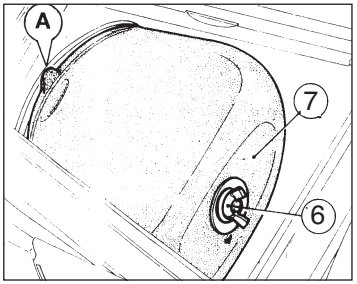

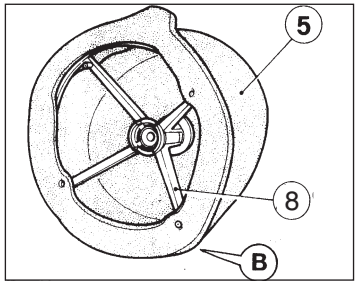

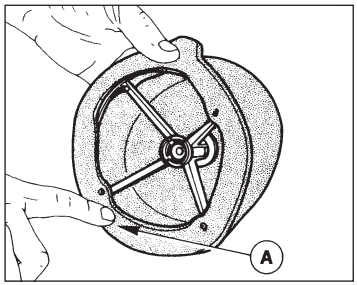

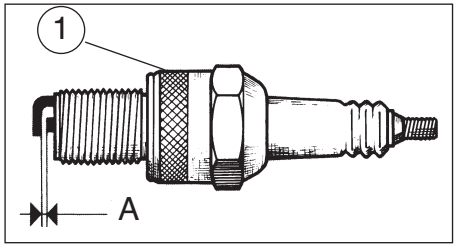

É utile esaminare lo stato della candela subito dopo averla tolta dalla sua sede, poiché i depositi e la colorazione dell'isolante forniscono utili indicazioni sul grado termico della candela, sulla carburazione, sulla lubrificazione, sull'accensione e sullo stato generale del motore.
Una colorazione marrone chiaro dell'isolante ceramico intorno all'elettrodo centrale, indica che la carburazione, l'accensione e il grado termico della candela sono corretti.
Una colorazione biancastra, bruciata, indica surriscaldamento della candela causato da carburazione troppo magra, oppure accensione non corretta con conseguente riscaldamento eccessivo agli alti regimi. Una colorazione nera, fuligginosa, vetrosa, indica carburazione troppo ricca, oppure accensione difettosa. Prima di procedere al rimontaggio della candela eseguire una accurata pulizia degli elettrodi e dell'isolante usando uno spazzolino metallico.Regolare la distanza degli elettrodi usando uno spessore calibrato non intervenendo sull'elettrodo centrale. Applicare qualche goccia di olio grafitato sul filetto della candela e avvitare a mano fino in fondo, quindi con una chiave appropriata stringere moderatamente.
(Coppia di serraggio 2-3 Kgm; 20-30 Nm, 14,5÷29,5 ft/lb).Ogni candela che presenti screpolature sull'isolante o con gli elettrodi corrosi dev'essere sostituita.
Effettuare la sostituzione alle scadenze indicate nella "Scheda di mantenzione periodica".
AVVERTENZA*: Non utilizzare mai una candela di grado termico non corretto.
AVVERTENZA*: La candela deve essere serrata alla coppia prescritta.
Diversamente potrebbe surriscaldarsi e provocare danni al motore.

plug should be made as soon as removed, because deposits and the colour of the insulator provide useful information about spark plug heat range, carburation, lubrication, ignition system and about general condition of the engine. A plug with rust brown to tan powdery deposit on the ceramic insulator, around the base of the central electrode, indicates that carburation, ignition system and spark-plug heat range are correct.
White, dry, glassy looking deposits indicate an overheated plug, causing too weak air-fuel mixture at hot running engine or improper ignition timing.
A black, sooty deposit indicates the air- fuel mixture is too rich, or faulty ignition.
Before attempting to install the spark plug, clean, using a small metal brush or a sand blast cleaner. Adjust the gap with a feeler gauge. Check the condition of the threads in the cylinder head and plug. Apply a few drops of the penetrating oil on the plug threads, and turn the plug by hand until finger tight. Use spark plug wrench to tighten the plug until the gasket is compressed; avoid overtightening.
(Tightening torque 2-3 Kgm; 20-30 Nm).
Plugs with a cracked insulator, or eroded electrodes should be replaced. Replace spark plug according to the descriptions on the "Periodical maintenance card"

CAUTION*: Never use a spark plug of an improper heat range.
CAUTION*: The spark plug must be securely tightened. An improperly tightened plug can become very hot and possibly damage the engine.

de la bougie tout après l'avoir enlevée de son siège, car les dépôts et la couleur de l'isolant fournissent des informations utiles sur le dégré thermique de la bougie, sur la carburation, le graissage, l'allumage et sur l'état général du moteur.
Une couleur marron clair de l'isolant céramique tout autour de l'électrode central, montre que la carburation, l'allumage et le dégré thermique de la bougie, sont exacts.
Une couleur blanchâtre, brûlée, montre une surchauffe de la bougie à cause d'une carburation trop pauvre, ou un allumage ne pas exact avec surchauffe aux régimes élevés.
Une couleur noire, fuligineuse, vitreuse, montre une carburation trop riche, ou un allumage défectueux. Avant de remonter la bougie, nettoyer les électrodes et l'isolant en utilisant une brosse en métal.
Régler la distance des électrodes en utilisant un épaisseurmètre sans intervenir sur l'électrode central.
Appliquer quelques gouttes d'huile graphité sur le filet de la bougie et serrer à la main jusqu'au bout; ensuite, avec une clé adapte, serrer doucement. (Couple de serrage 2-3 Kgm; 20-30 Nm).
Chaque bougie présentant des craquelures sur l'isolant ou avec électrodes usés, doit être remplacée. Remplacer la bougie selon les descriptions indiquées dans la "Fiche d'entretien périodique"

AVIS * : Ne jamais utiliser une bougie avec un dégré thermique incorrect.
AVIS * : Serrer la bougie à la couple de serrage préétablie. Autrement, la bougie pourrait surchauffer et causer des dommages au moteur.

herausgeschraubt wird; dabei geben die Ablagerungen und die Färbung des Isolierstoffs nützliche Hinweise über Wärmewert, Vergasung, Schmierung, Zündung und Motorzustand im allgemeinen. Eine hellbraune Färbung des keramischen Isolierstoffs um die Mittelelektrode bedeutet, dass Vergasung, Zündung und Kerzewärmewert korrekt sind.
Eine weisse, verbrannte Färbung bedeutet, dass die Zündkerze wegen einer zu armen Vergasung heissgelaufen ist oder dass die Zündung nicht korrekt ist; das hat Überhitzung bei hohen Drehzahlen zur Folge. Eine schwarze, russige und glasige Färbung bedeutet, dass die Vergasung zu reich oder dass die Zündung unregelmässig ist.
Bevor die Zündkerze wieder eingeschraubt, wird Elektroden und Isolierstoff mit einer Metallbürste sorgfältig reinigen.
Elektrodenabstand mittels Dickenmesser einstellen, wobei man nicht auf der Mittelelektrode arbeiten soll.
Zündkerzengewinde mit ein wenig Graphitöl abschmieren und Zündkerze zuerst von Hand einschrauben und danach mit einem dazu geeignetem Schlüssel (Anziehdrehmoment 2-3 Kgm; 20-30 Nm). Die Zündkerzen, die gerissenen Isolierstoff oder korrodierte Elektroden aufweisen, müssen ausgewechselt werden. Zündkerze mit den in der "Periodischen Wartungskarte" angegebenen Ablaufzeiten "
WARNHINWEIS* : Niemals eine Zündkerze mit unrichtigem Wärmegrad benutzen.
WARNHINWEIS* : Die Zündkerze muß mit dem vorgeschriebenem Drehmoment angezogen sein. Andernfalls könnte sie sich überhitzen und Schäden am Motor verursachen.

Es útil examinar el estado de la bujía apenas quitada de su asiento, ya que los depósitos y el color del aislante brindan útiles indicaciones sobre el grado térmico de la bujía, la carburación, la lubricación, el encendido y el estado general del motor.
Si el aislante cerámico alrededor del electrodo central tiene color marrón claro, indica que la carburación, el encendido y el grado térmico de la bujía son correctos.
El color blancuzco, quemado, indica sobrecalentamiento de la bujía causado por carburación demasiado pobre, o bien encendido no correcto con el consiguiente calentamiento excesivo en regímenes altos.
El color negro,tiznado, vidrioso, indica carburación demasiado rica, o bien encendido defectuoso.
Antes de volver a montar la bujía ejecute una minuciosa limpieza de los electrodos y del aislante usando un cepillo metálico.
Regule la distancia de los electrodos usando un espesor calibrado interviniendo en el electrodo central.
Aplique algunas gotas de aceite grafitado en la rosca de la bujía y atornille a mano a fondo, luego utilizando una llave adecuada, apriete moderadamente. (Par de torsión 2-3 Kgm; 20-30 Nm). Toda bujía que presente grietas en el aislante o que tenga los electrodos corroidos se debe reemplazar.La substitución se debe hacer según los plazos indicados en la "Ficha de mantenimiento periódico"

ADVERTENCIA *: No utilizar nunca una bujía de grado térmico incorrecto.
ADVERTENCIA *: La bujía tiene que ser apretada al par indicado. En caso contrario podría sobrecalentarse y provocar daños al motor.

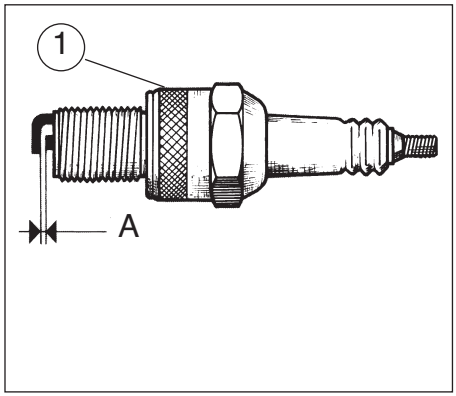

FIG. 20
1. Candela accensione

FIG. 20
1. *Spark plug*

FIG. 20
1. Bougie d'allumage

BILD 20
1. *Zündkerze*

FIG. 20
1. Bujia de encendido

MESSA IN FASE
ACCENSIONE (Fig. 21)
Per procedere a questa operazione, da effettuare presso il Vostro Concessionario, agire nel modo seguente:
- rimuovere il coperchio laterale sinistro (1);
- togliere la candela, inserire nella sua sede un comparatore e rimuovere il rotore;
- montare l'apposito attrezzo (2) sull'albero motore e portare il pistone al P.M.S. azzerando su questa posizione il comparatore;
- far coincidere la tacca posta sullo statore con quella praticata sull'attrezzo sopracitato e verificare che il pistone abbia compiuto una corsa di 1,5 mm.

Nel caso ciò non si verificasse, allentare le tre viti dello statore e ruotare quest'ultimo sino a ripristinare la corretta condizione di anticipo.

IGNITION TIMING
(Fig. 21)
This operation must be entrusted to an authorized dealer, to carry it out proceed as follows:
- remove left crankcase (1);
- remove spark plug, insert into its seat a comparator and remove rotor;
- install tool on the crankshaft (2), bring piston to T.D.C. and in this position put the dial gauge on zero;
- aligne the notch placed on the stator with the one on the tool and check that piston has carried out a stroke of 1,5 mm; (0.06 in.);

If this is not the cases loosen the three stator screws and rotate it until the correct advance condition is restored.

MISE EN PHASE DE
L'ALLUMAGE (Fig. 21)
Cette opération doit être effectuée par votre Concessionnaire.
Opérer comme suit:
- enlever le couvercle latéral gauche (1);
- enlever la bougie, insérer dans son siège un comparateur et enlever le rotor;
- monter l'outil spécial (2) sur l'arbre moteur et porter le piston au P.M.H. en portant à zéro le comparateur sur cette position;
- faire correspondre la coche du stator avec la coche de l'outil susdit et vérifier que le piston ait accompli une course de 1,5 mm.

Dans le cas contraire, desserrer les trois vis du stator et tourner ce dernier jusqu'à rétablir la correcte condition d'avance.

ZÜNDUNGEINSTELLUNG
(Bild 21)
Bei dieser Kontrolle, die von Ihrem Vertragshändler vorgenommen werden soll, ist folgenderweise vorzugehen:
- linken seitlichen Deckel (1);
- Zündkerze herausschrauben, einen Komparator in ihren Sitz einsetzen und Rotor entfernen;
- das dazu bestimmte Werkzeug (2) an die Motorwelle anbauen und Kolben auf OT bringen; in dieser Stellung ist der Komparator auf Null zu setzen;
- die Markierung auf dem Mantel soll mit der auf obenerwähntem Werkzeug gestempelten Markierung übereinstimmen und kontrollieren, ob der Kolben sich um einen Hub von 1,5 mm bewegt hat.

Ist das nicht der Fall, die drei Mantelschrauben losmachen und den Mantel drehen, bis der korrekte Zustand der Zündvorverstellung erreicht wird.

REGULACION ENCENDIDO
(Fig. 21)
Para realizar esta operación, que se debe realizar en los talleres del Concesionario haga lo siguiente:
- remueva la tapa lateral izquierda (1);
- quite la bujía, introduzca en su asiento un comparador y remueva el rotor;
- monte la herramienta adecuada (2) en el eje motor y lleve el pistón al P.M.S. poniendo a cero en esta posición el comparador;
- haga coincidir la muesca colocada en el estator con la practicada en la herramienta indicada más arriba y compruebe que el pistón haya cumplido una carrera de 1,5 mm.

En el caso de que no se produzca, afloje los tres tornillos del estator y gírelo hasta restablecer la condición correcta de avance.

FIG. 21
1. Coperchio alternatore
2. Attrezzo controllo fasatura accensione

FIG. 21
1. *Alternator cover*
2. *Ignition timing checking tool*

FIG. 21
1. Couvercle alternateur
2. Outil de contrôle de la phase d'allumage

BILD 21
1. *Weckelstromgenerator-Deckel*
2. *Kontrollwerkzeug für Zündungseinstellung*

FIG. 21
1. Tapa alternador
2. Herramienta control puesta en fase encendido

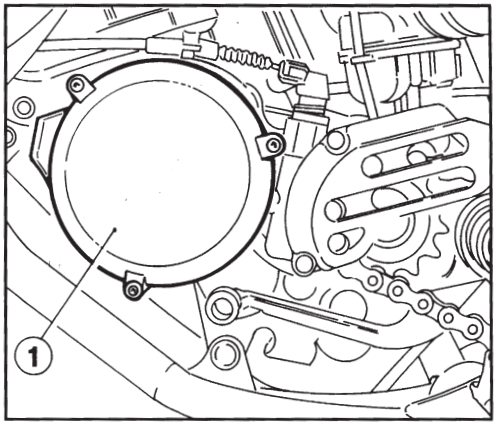

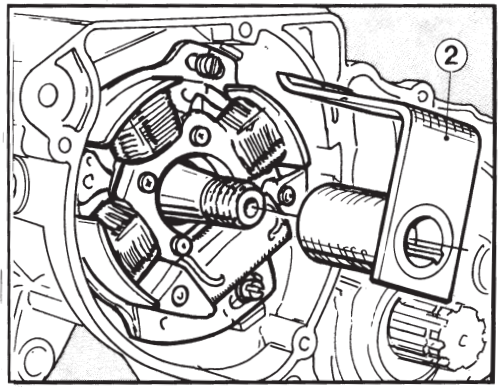

PULIZIA PISTONE, CAMERA DI SCOPPIO E VALVOLA SULLO SCARICO
Dopo un lungo periodo di servizio, i depositi carboniosi che si creano nella camera di scoppio, sul pistone e sulla valvola sullo scarico possono determinare battiti in testa e perdita di potenza.
Per togliere questi depositi é necessario smontare testa e cilindro dal motore.
Questa operazione dev'essere eseguita presso il Vostro Concessionario in accordo con le scadenze indicate nella "Scheda di mantenzione periodica".

Nota*: Non manomettere il silenziatore; ogni alterazione è illegale e compromette il rendimento del motore.

PISTON, COMBUSTION CHAMBER AND EXHAUST VALVE CLEANING
After an extended period of service, heavy deposits of carbon will tend to collect in the combustion chamber and on the the exhaust valve, causing the engine to knock or lose power.
This requires disassembly of the cylinder for removing carbon from the cylinder head, piston and piston ring grooves.
It is recommended that you apply to your local dealer according to the descriptions on the "Periodical maintenance card".

Note*: Never tamper with the muffler. Any tampering with this element is unlawful and may jeopardize the engine efficiency.

NETTOYAGE DU PISTON, CHAMBRE D'EXPLOSION ET SOUPAPE SUR LE TUYAU D'ECHAPPEMENT
Après une longue période de marche, les dépôts de carbone dans la chambre d'explosion, sur le piston et sur la soupape du tuyau d'échappement, peuvent provoquer des pertes de puissance et des cognements.
Pour éliminer ces dépôts, il faut démonter la culasse et le cylindre.
Cette opération doit être effectuée selon les descriptions indiquées dans la "Fiche d'entretien périodique"par votre Concessionnaire.

Avis*: Ne jamais manomettre le silencieux; toute altération de cet élément est illégale et peut compromettre le rendement du moteur.

REINIGUNG VON KOLBEN, VERBRENNUNGSKAMMER UND AUSLASSVENTIL
Nach langem Betrieb können die Kohlenablagerungen in der Verbrennungskammer, auf dem Kolben und auf dem Auslassventil, Zündungsklopfen und Leistungsverminderung verursachen.
Um diese Ablagerungen zu entfernen, sind Kolbenkopf und Zylinder zu demontieren.
Dieser Vorgang soll bei Ihrem Vertragshändler mit den in der "Periodischen Wartungskarte" angegebenen Ablaufzeiten vorgenommen werden.

LIMPIEZA PISTON, CAMARA DE EXPLOSION Y VALVULA DE ESCAPE.
Después de un largo período de servicio, los depósitos carbonosos que se forman en la cámara de explosión, en el pistón y en la válvula de escape pueden determinar golpeteos y pérdida de potencia.
Para quitar estos depósitos es necesario desmontar la culata y el cilindro del motor.Esta operación se debe realizar en los talleres de su Concesionario según los plazos indicados en la "Ficha de mantenimiento periódico".

Zur Beachtung*: Den Schalldämpfer nicht aufbrechen, jede Veränderung ist unrechtmäßig und gefährdet die Leistung des Motors.

Nota*: No manumitir el silenciador; toda alteración es ilegal y afecta al rendimiento del motor.

MOTOTELAIO

REGISTRAZIONE CATENA
(Fig. 22)
Alle scadenze indicate nella "Scheda di mantenzione periodica" é necessario controllare la tensione della catena e, se necessario, regolarla e lubrificarla.
La catena é correttamente regolata quando, con il motociclo verticale e scarico, si trova nella condizione evidenziata dalla figura.
Qualora ciò non avvenisse, occorrerà procedere alla sua registrazione operando nel modo seguente:
- allentare il dado del perno ruota (1);
- agire sulle viti di regolazione (2) sino a quando sarà ripristinata la corretta tensione;
- verificare che il dado ed il perno ruota siano allineati sulle stesse tacche di riferimento, sia a destra che a sinistra;
- serrare il dado del perno ruota (1) e le viti (2) di regolazione;
- controllare nuovamente la tensione della catena.

CHASSIS

DRIVE CHAIN ADJUSTMENT
(Fig. 22)
According to the descriptions on the "Periodical maintenance card" check the chain tension adjusting and lubricating it if necessary.
The chain is adjusted correctly when the motorcycle is in vertical position and unloaded, as shown on figure.
If not, adjust the chain as follows:
- *loosen the nut of the wheel axle (1);*
- *operate the adjusting screws (2) till the correct tension is restored;*
- *check that the wheel axle nuts are aligned with the reference notches (right and left);*
- *tighten nut of the wheel axle (1) and adjusting screw (2);*
- *check again the chain tension.*

CADRE

REGLAGE DE LA CHAINE
(Fig. 22)
Selon les descriptions indiquées dans la "Fiche d'entretien périodique" contrôler la chaîne, la régler et la graisser. La chaîne résulte réglée lorsqu'elle se trouve dans la position évidentiée par la figure (motocycle sans conducteur).
Dans le cas contraire, la régler en opérant comme suit:
- desserrer l'écrou du moyeu roue (1);
- opérer sur les vis de réglage (2) jusqu'à rétablir la tension correcte;
- contrôler que l'axe de roue soit aligné aux coches de référence (à droite et à gauche);
- serrer l'écrou du moyeu roue (1), et les vis de réglage (2);
- contrôler à nouveau la tension de la chaîne.

CHASSIS

KETTENEINSTELLUNG
(Bild 22)
Mit den in der "Periodischen Wartungskarte" angegebenen Ablaufzeiten ist die Kette auf Spannung zu prüfen und, wenn notwendig, sie nachzuziehen und abzuschmieren
Die Kette ist korrekt eingestellt, wenn sie bei senkrechtem und abgeladenem Motorrad aussieht, wie im Bild 25 dargestellt ist.
Ist das nicht der Fall, Kette folgenderweise einstellen:
- *Mutter des Radzapfens losmachen (1);*
- *Einstellschrauben (2) anziehen oder losmachen, bis die korrekte Spannung erreicht wird;*
- *Kontrollieren, ob die Muttern des Radzapfens mit den Bezugsmarkierungen eingereiht sind, sowohl rechts als links;*
- *Mutter des Radzapfens (1) und Einstellschrauben (2) anziehen;*
- *Kette nochmals auf Spannung prüfen, Kette sorgfältig reinigen, bevor man sie schmiert. Unter nassen und staubigen Bedingungen ist die Kette öfter abzuschmieren.*

BASTIDOR

AJUSTE CADENA
(Fig. 22)
Según los plazos indicados en la “Ficha de mantenimiento periódico” es necesario controlar la tensión de la cadena y, si fuera necesario, ajustarla y lubricarla.
La cadena se encuentra perfectamente regulada cuando, poniendo la moto vertical y descargada, se encuentra en las condiciones evidenciadas en la figura.
En el caso de que esto no suceda, es necesario ajustarla de la siguiente manera:

- afloje la tuerca del perno de la rueda (1);
- por medio de los tornillos de ajuste (2) restablezca la tensión correcta;
- compruebe que las tuercas del perno de la rueda estén alineadas en las mismas muescas de referencia tanto a la derecha como a la izquierda;
- apriete la tuerca del perno de la rueda (1) y los tornillos (2) de regulación.
- controle nuevamente la tensión de la cadena.

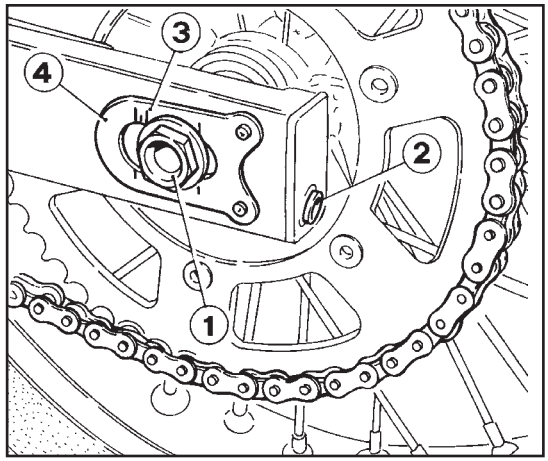

FIG. 22
1. Perno ruota
2. Vite di regolazione
3. Tacche tendicatena
4. Piastrina forcellone
5. Pignone catena
6. Corona posteriore

FIG. 22
1. *Rear axle*
2. *Adjusting screw*
3. *Chain tightener*
4. *Swing arm plate*
5. *Drive sprocket*
6. *Rear wheel sprocket*

FIG. 22
1. Moyeu roue
2. Vis de réglage
3. Tendeur de chaîne
4. Plaque de la fourche
5. Pignon chaîne
6. Couronne arrière

BILD 22
1. *Radzapfens*
2. *Einstellschraube*
3. *Markierungen Kettenspanner*
4. *Plättchen Gabel*
5. *Kettenritzel*
6. *Hinterer Kranz*

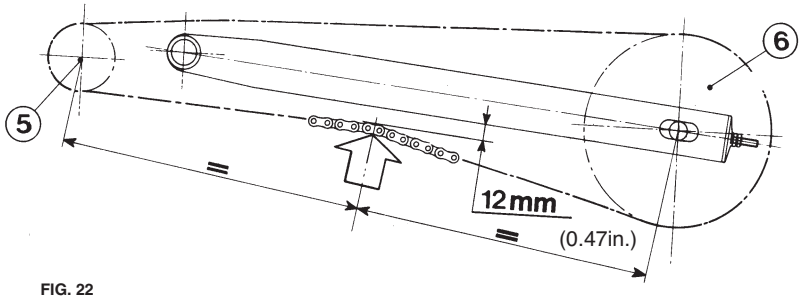

FIG. 22
1. Perno rueda
2. Tornillo de ajuste
3. Muescas tensor de cadena
4. Placa horquilla
5. Piñón cadena
6. Corona trasera

Prima di lubrificare la catena, pulirla accuratamente.
In condizioni d'uso su strade polverose o infangate é necessaria una più frequente lubrificazione. Per smontare la catena dal motociclo, togliere il giunto dopo averne sfilata la molletta. Fare attenzione che la molletta del giunto deve essere montata con l'apertura rivolta in senso contrario rispetto al senso di rotazione della catena.

Before lubricating the chain clean it carefully. On dusty roads, or in poor road conditions, more frequent lubrication is necessary.
To disassemble the motorcycle chain, remove the connecting link after extracting the springlock. When assembling, take care that the opening of the connecting link springlock is turned in the opposite direction with regard to the direction of rotation of the chain.

Avant de graisser la chaîne, la nettoyer soigneusement. En utilisant la moto sur des routes poussiéreuses ou couvertes de boue, graisser plus fréquemment. Pour démonter la chaîne, enlever le joint après avoir enlevé la serrure à ressort. Monter le ressort du joint avec ouverture tournée en sens contraire à la rotation de la chaîne.

Nota*: Non montare una catena nuova su un pignone ed una corona usurati. Effettuare la manutenzione di pignone, catena, corona e rulli tendicatena in accordo con le periodicità indicate nella "Scheda di mantenzione periodica".

Note*: Never fit a new chain on a sprocket and crown worn out. The maintenance of sprocket, chain, crown, and chain tightener rollers, must be effected according to the periods pointed out in the "Periocal Maintenance Card".

Avis*: Ne jamais assembler une chaîne neuve sur un pignon et une couronne usurés. Effectuer l'entretien du pignon, chaîne, couronne, et rouleaux tendeurs de chaîne, selon la périodicité indiquée dans la "Fiche d'Entretien Périodique".

Zum Demontieren der Kette ist die Verbindung herauszunehmen, nachdem ihre Klammer entfernt worden ist. Zum Anbauen soll die Öffnung der Verbindungsklammer dem Drehsinn der Kette entgegengesetzt sein.

Antes de lubricar la cadena, límpiela minuciosamente. Si se usa en caminos muy polvorientos o barrosos la lubricación se deberá hacer con mayor frecuencia.
Para desmontar la cadena de la moto, quite la junta luego de quitar el resorte.
Tenga cuidado cuando monte el resorte que se debe hacer con la apertura en sentido contrario respecto del sentido de rotación de la cadena.

Zur Beachtung*: Niemals eine neue Kette auf einen verschlissenen Ritzel und einen verschlissenen Kranz montieren. Die Wartung von Ritzel, Kette, Kranz und Kettenspannerrollen entsprechend der in der "Periodischen Wartungskarte" angegebenen Zeiten durchführen.

Nota*: No montar una cadena nueva en un piñón y una corona gastados. Efectuar el mantenimiento de piñón, cadena, corona y rodillos tensacadena con la periodicidad indicada en la "Ficha de mantenimiento periódico".

REGISTRAZIONE FRIZIONE
(Fig. 23-24)
La frizione non richiede, normalmente, altra regolazione che quella della tensione del cavo utilizzando il gruppo di registro posto sul manubrio.
Generalmente, é sufficiente agire sul registro posto sul manubrio per recuperare il gioco dovuto all'allungamento della trasmissione flessibile.
La leva di comando deve sempre avere una corsa a vuoto C (circa 3 mm) prima di iniziare il disinnesto della frizione. Per regolare questo gioco, agire sul registo (2) dopo aver sfilato il cappuccio in gomma (1);:ruotando il registro nel senso indicato dalla freccia A si riduce il gioco C mentre ruotandolo nel senso indicato dalla freccia B lo si aumenta. Una ulteriore possibilità di registrazione è offerta dal tenditore (1) posto sulla destra del telaio.
Se, dopo la registrazione, la frizione slitta sotto carico o trascina anche quando é disinnestata, dev'essere smontata per le opportune verifiche.
Per questa operazione rivolgeteVi al Concessionario.

CLUTCH ADJUSTMENT
(Fig. 23-24)
The clutch is adjusted by stretching the cable using the adjusting unit positioned on the handlebar.
As a rule it is sufficient to operate on the handlebar register to restore the clearance due to the flexible transmission stretch.
The control lever must always have an empty stroke C (3 mm; 0.12in.) before starting clutch disengagement. To adjust this clearance, act on register 2 after taking out rubber cap 1; turn the register in the direction indicated by arrow A to reduce the clearance C; turn it in the direction indicated by arrow B to increase the clearance.
The adjustment can be also effected with tightener (1) set on the right of the frame.
Take care to tighten properly the lock nut. If the clutch slips under load or drags in disengaged position after play has been adjusted, it must be taken apart for inspection. For this operation apply to a Dealer.

REGLAGE DE L'EMBRAYAGE
(Fig. 23-24)
L'embrayage ne demande qu'un réglage de la tension de son câble. Pour cette opération utiliser le groupe de réglage sur le guidon.
Généralement, il suffit d'opérer sur le réglage placé sur le guidon pour rattraper le jeu dû à l'extension du câble flexible.
Le levier de commande doit toujours avoir une course à vide C (environ 3 mm) avant de commencer le désembrayage.
Pour régler ce jeu, agir sur le registre 2 après avoir enlevé le capuchon en caoutchouc 1: tournant le registre dans le sens indiqué par la flêche A, on réduit le jeu C; alors qu'en tournant dans le sens indiqué par la flêche B on augmente le jeu.
Le réglage peut être effectué même par le tendeur (1), situé à droite du cadre.
Si après le règlage l'embrayage glisse ou entraîne, même en débrayant, le désassembler pour le contrôler.
Cette opération doit être effectuée par le Concessionnaire.

KUPPLUNGSEINSTELLUNG (Bild 23,24)
Für die Kupplung ist nur die Einstellung der Kabelspannung mittels Einstelleinheit auf dem Lenker notwendig. Im allgemeinen braucht man nur das von der Dehnung der biegsamen Welle verursachte Spiel mit der Einstelleinheit auf dem Lenker regulieren. Der Steuerhebel soll immer einen Leerhub C (ca. 3 mm) vor Beginn der Auskupplung haben. Zur Einstellung des Spiels, auf Einstellschraube 2 einwirken, nachdem die Gummikappe 1 herausgenommen worden ist; dreht man die Einstellschraube in den durch Pfeile A gezeigten Sinn, wird das Spiel C geringer; dreht man die Einstellschraube in den durch Pfeile B gezeigten Sinn, wird das Spiel grösser.
Die Spannvorrichtung (1) auf der rechten Seite des Rahmens bietet eine weitere Einstellungsmöglichkeit an.
Falls die Kupplung auch nach der Einstellung rutscht oder mitnimmt, selbst wenn sie ausgerückt worden ist, ist es notwendig, sie zu demontieren, um die zweckmässigen Überprüfungen durchzuführen.
Für diese Kontrolle wenden Sie sich an Ihren Vertragshändler.

AJUSTE EMBRAGUE
(Fig. 23,24)
El embrague no necesita, por lo general, más ajustes que el de la tensión del cable utilizando el grupo de ajuste colocado en el manillar. Por lo general, basta con actuar en el tornillo de ajuste colocado en el manillar para recuperar el juego debido al alargamiento de la transmisión flexible. La palanca de mandos tiene que tener siempre una carrera en vacío C (aproxim. 3 mm) antes de desembragar. Para regular este juego, actúe en el ajuste 2 después de extraer el capuchón de goma 1; girando el ajuste en el sentido indicado por la flecha A se reduce el juego C mientras girándolo en el sentido indicado por la flecha B se aumenta el juego.
Hay otra posibilidad de ajuste y es la que da el tensor (1) colocado a la derecha del bastidor.
Si, luego del ajuste, el embrague patina bajo carga o arrastra incluso cuando está desembragado, se debe desmontar para las comprobaciones del caso.
Para realizar estas operaciones diríjase al Concesionario.

FIG. 23
1. Cappuccio in gomma
2. Vite di registro

FIG. 23
1. *Rubber cap*
2. *Adjusting screw*

FIG. 23
1. Capuchon en gomme
2. Vis de réglage

BILD 23
1. *Gummikappe*
2. *Einstellschraube*

FIG. 23
1. Capuchón de goma
2. Tornillo de ajuste

FIG. 24
1. Vite di registro
2. Controdado
3. Cappuccio in gomma

FIG. 24
1. *Adjusting screw*
2. *Locknut*
3. *Rubber cap*

FIG. 24
1. Vis de réglage
2. Contre-écrou
3. Capuchon en gomme

BILD 24
1. *Einstellschraube*
2. *Gegenmutter*
3. *Gummikappe*

FIG. 24
1. Tornillo de ajuste
2. Contratuerca
3. Capuchón de goma

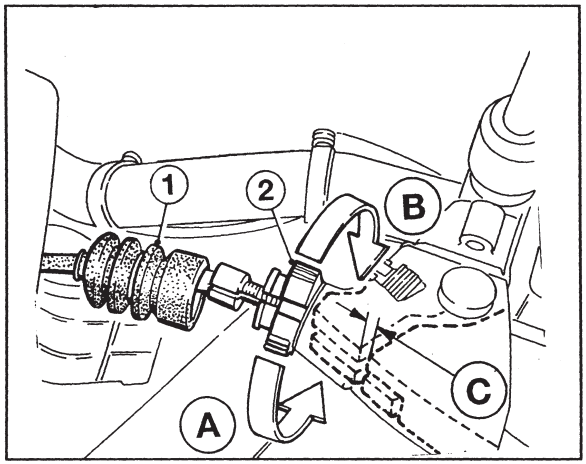

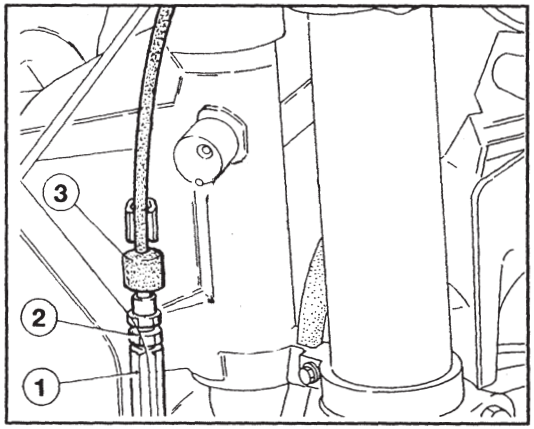

REGISTRAZIONE FRENO ANTERIORE
Il gioco della leva di comando é preregolato, pertanto non deve subire alcuna modifica. In caso di anomalie rivolgeteVi al Concessionario.
ATTENZIONE*: Se la leva del freno risulta troppo "morbida", si è in presenza di aria nella tubazione o di un difetto dell'impianto. Essendo pericoloso guidare il motociclo in queste condizioni, fare immediatamente controllare l'impianto frenante presso il Concessionario Husqvarna.

REGISTRAZIONE POSIZIONE PEDALE FRENO POSTERIORE (Fig. 25)
La posizione del pedale di comando del freno posteriore rispetto all'appoggiapiede, può essere regolata a seconda delle esigenze personali.
Dovendo procedere a tale registrazione operare nel modo seguente:
- allentare la vite (1);
- ruotare la camma (2) per abbassare o alzare il pedale;
- a regolazione effettuata serrare nuovamente la vite (1).

Dopo aver effettuato questa registrazione, è necessario regolare la corsa a vuoto del pedale, secondo le istruzioni riportate a pag. 108.

FRONT BRAKE ADJUSTMENT
As the control lever clearance is preadjusted, do not tamper with it. In case of irregularities, apply to a dealer.
WARNING*: If the brake lever feels mushy when it is applied, there may be air in the brake lines or the brake may be defective. Since it is dangerous to operate the motorcycle under such conditions, have the brake checked immediately by an authorized HUSQVARNA dealer.

REAR BRAKE PEDAL POSITION ADJUSTMENT
(Fig. 25)
The position of the rear foot brake pedal as to the footrest may be adjusted according to the individual needs. For the adjusting proceed as follows:
- loosen the screw (1);
- turn the cam for lowering or rising the pedal;
- the operation done, tighten the screw (2).

The adjusting operation carried out, adjust the idle stroke of the pedal as indicated in page 108.

REGLAGE DU FREIN AVANT
Le jeu du levier de commande est préréglé; ne jamais le changer et en cas d'anomalies, adressez vous au Concessionnaire.
ATTENTION * : Si le levier du frein est trop "souple", celà signifie qu'il y a de l'air dans la tuyauterie, ou un défaut dans le système. Puisqu'il est dangereux de conduire le motocycle dans ces conditions, faire contrôler le système de freinage chez le Concessionnaire Husqvarna.

REGLAGE POSITION PEDALE FREIN ARRIERE
(Fig. 25)
La position du pedal de contrôle frein arrière par rapport au repose-pied, peut être réglée selon les exigences du pilote. Si l'on doit effectuer ce réglage, agir de la façon suivante:
- Desserrer la vis (1);
- tourner la came pour baisser ou lever la pédale;
- après l'avoir réglée serrer à nouveau vis (2).

Après avoir effectué ce réglage, il faut régler la course à vide de la pédale indiquées à page 108.

EINSTELLUNG DER VORDERRADBREMSE
Das Spiel des Steuerungshebels ist voreingestellt und darf nicht verändert werden Im Falle dass Störungen auftreten, wenden Sie sich an Ihren Vertragshändler .
ACHTUNG * : Falls sich der Bremshebel als zu "weich" ergeben sollte, ist Luft in der Leitung oder ein Fehler der Anlage vorhanden. Die Bremsanlage ist sofort bei dem Husqvarna-Händler überprüfen zu lassen, da es gefährlich ist, das Motorrad in diesem Zustand zu fahren.

EINREGULIERUNG DER STELLUNG DES HINTEREN BREMSPEDALS (Bild 25)
Die Stellung des hinteren Bremspedals in Bezug auf den Fussrastehalter kann gemäss den persönlichen Anforderungen wie folgt eingestellt werden:
- Die Schraube losdrehen (1);
- Den Nocken drehen, um den Fusshebel zu senken bzw. zu heben;
- nach der Einstellung, die schraube (2) wieder spannen.

Nach dieser Einstellung, muss auch der Leerhub des Pedals eingestellt werden, gemäss der Vorschriften auf Seite 108.

AJUSTE FRENO DELANTERO

El juego de la palanca de mando está ya regulado y por tanto no se le debe hacer ninguna modificación. En caso de anomalía diríjase al Concesionario.

ATENCIÓN *: Si la palanca del freno resulta demasiado "blanda", significa que hay aire en la tubería o bien un defecto en la instalación. Ya que conducir en estas condiciones es peligroso, hacer controlar la instalación de los frenos en un Concesionario Husqvarna.

AJUSTE POSICION PEDAL DEL FRENO TRASERO (Fig. 25)

La posición del pedal de mando del freno trasero respecto del reposapiés, se puede ajustar según las exigencias personales. Teniendo que realizar dicho ajuste actúe del modo siguiente:

- afloje el tornillo;
- gire la leva para bajar y subir el pedal;
- una vez acabado el ajuste, vuelva a apretar il tornillo (2).

Después de efectuar este ajuste es necesario regular la carrera en vacío del pedal de pág. 109.

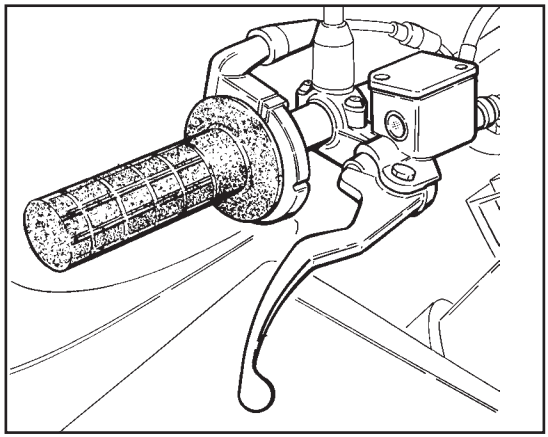

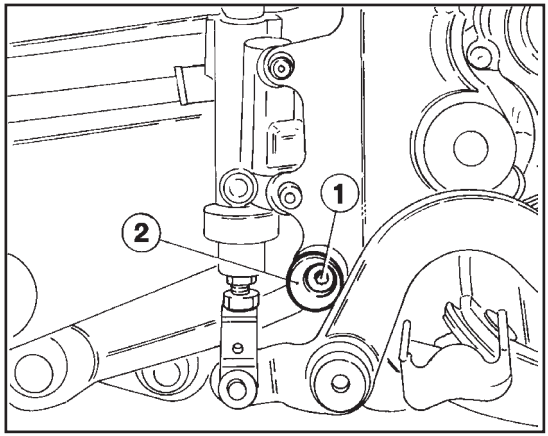

FIG. 25
1. Vite fiss. camma
2. Camma di registro

FIG. 25
1. *Screw*
2. *Adjusting cam*

FIG. 25
1. Vis
2. Came de réglage

BILD 25
1. *Schraube*
2. *Einstellnocken*

FIG. 25
1. Tornillo
2. Leva de ajuste

REGISTRAZIONE FRENO POSTERIORE (Fig. 26)
Il pedale di comando del freno posteriore, deve avere una corsa a vuoto (A) di 5 mm prima di inizare l'azione frenante. Qualora ciò non si verificasse, procedere alla registrazione nel modo seguente:
- allentare il dado (2);
- agire sull'astina comando pompa (1) per aumentare o diminuire la corsa a vuoto;
- a operazione effettuata serrare nuovamente il dado (2).

ATTENZIONE*: La mancanza della corsa a vuoto prescritta provocherà la rapida usura delle pastiglie freno con il conseguente rischio di arrivare alla TOTALE INEFFICIENZA DEL FRENO.

REAR BRAKE ADJUSTMENT (Fig. 26)
The rear brake foot pedal should have a (A) 5 mm (0.2in.) idle stroke before starting the true braking action. Should this not happen as follows:
- loosen nut (2);
- operate the pump rod (1) to increase or decrease the idle stroke;
- tighten nut (2) at the end of the operation.

ATTENTION*: When the idle stroke figures are not met, the brake pads will be subjected to a fast wear that may bring to the TOTAL INEFFICIENCY OF THE BRAKE.

REGLAGE DU FREIN ARRIERE (Fig. 26)
La pédale de contrôle du frein arrière doit avoir une course à vide (A) de 5 mm avant de commencer le freinage. Au cas où cela ne se vérifiait pas, effectuer le réglage de la façon suivante:
- desserrer l'écrou (2);
- agir sur la tige de commande pompe (1) pour augmenter ou réduire la course à vide;
- après le réglage serrer a nouveau l'écrou (2).

ATTENTION*: L'absence de la course à vide prévue donnera lieu à une usure rapide des pastilles du frein avec le risque d'atteindre l'INEFFICACITE TOTALE DU FREIN.

EINSTELLUNG DER HINTERRADBREMSE (Bild 26)
Das Pedal der hinteren Bremse muss einer Leerhub (A) von 5 mm. vor dem Anfang der bremsenden Wirkung haben. Wenn nicht, mit der Einstellung auf diese Weise vorgehen:
- die Mutter (2) lösen;
- den Pumpensteuerungsstab (1) bewegen, um den Leerhub grösser oder kleiner zu machen;
- nach Ausführung der Operation, die Mutter (2) wieder spannen.

ACHTUNG*: Fehlt der vorgeschriebene Leerhub, dann werden die Bremsbelaege schnell verschleissen, mit der Folge, dass DIE BREMSE VOELLIG UNWIRKSAM WIRD.

AJUSTE FRENO TRASERO
(Fig. 26)
El pedal de mando del freno trasero, tiene que tener una carrera en vacío (A) de 5 mm antes de comenzar la acción frenante. En el caso de que esto no se produjera ajústelo del modo siguiente:
- afloje la tuerca (2);
- actúe en la varilla de mando de la bomba (1) para aumentar o bien desminuir la carrera en vacío;
- una vez acabada la operación vuelva a apretar la tuerca (2).

ATENCION*: Si no se realiza la carrera en vacío prescripta se provoca el desgaste rápido de las pastillas del freno con el consiguiente peligro de llegar a la TOTAL INEFICIENCIA DEL FRENO.

FIG. 26
A. Corsa a vuoto 5 mm
1. Astina comando pompa
2. Dado

FIG. 26
A. *Idle stroke 5 mm (0.2in.)*
1. *Pump control rod*
2. *Nut*

FIG. 26
A. Course a vide 5 mm
1. Tige controle pompe
2. Ecrou

BILD. 26
A. *Leerhub 5 mm*
1. *Pumpensteuerstange*
2. *Mutter*

FIG. 26
A. Carrera en vacio 5 mm
1. Varilla mando bomba
2. Tuerca

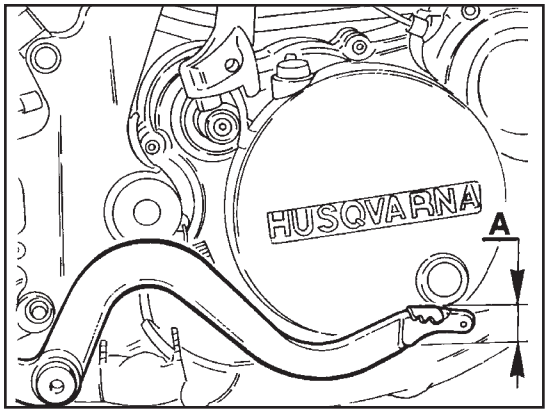

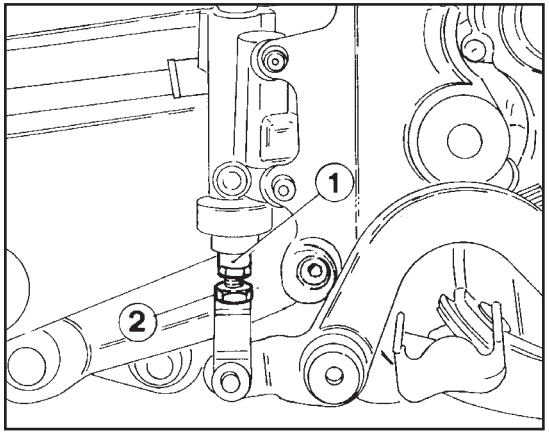

CONTROLLO USURA PASTIGLIE FRENI (Fig. 27)
Controllare alle scadenze indicate sulla “Scheda di manutenzione periodica” l’usura delle pastiglie; il loro spessore non deve essere inferiore a quello evidenziato dalla tacca controllo usura per la pastiglia anteriore o ad 1 mm per quella posteriore.

CHECKING BRAKE PAD WEAR (Fig. 27)
Check the pad wear according to the descriptions on the “Periodical maintenance card” ; their thickness must not be less than the notch for checking the wear (for the front pad); or less than 1 mm - 0.04 in. (for the rear pad).

CONTROLE DE L’USURE PASTILLES DES FREINS (Fig. 27)
Selon les descriptions indiquées dans la “Fiche d’entretien périodique” contrôler l'usure des pastilles freins; leur épaisseur ne doit jamais être inférieur à celui montré par la coche de contrôle usure (pour la pastille avant), ou à 1 mm (pour la pastille arrière).

KONTROLLE DES BREMSENBELAG VERSCHLEISSES (Bild 27)
Mit den in der “Periodischen Wartungskarte” angegebenen“ die Bremsbeläge auf Verschleiss prüfen; die Dicke soll die von der Bezugsmarkierung angegebene Dicke für den Belag der Vorderradbremse bew. 1 cm für den Belag der Hinterradbremse nicht unterschreiten.

CONTROLLO LIVELLO FLUIDO E TUBAZIONI FRENI (Fig. 28)
É importante controllare il livello del fluido nei serbatoi alle scadenze indicate sulla “Scheda di manutenzione periodica”
a) Freno anteriore: il livello non deve mai trovarsi al di sotto del MIN evidenziato dalla finestrella posta sul serbatoio pompa.
b) Freno posteriore: il livello deve trovarsi tra le tacche MIN e MAX del serbatoio pompa.

CHECKING OIL LEVEL AND BRAKE HOSE (Fig. 28)
According to the descriptions on the “Periodical maintenance card” check the oil inside the tanks.
a) Front brake: the oil level has never to be under the mark “MIN” shown by the window positioned on the pump tank.
b) Rear brake: the oil level must be between the marks “MIN” and “MAX” of the pump tank.

CONTROLE DU NIVEAU D’HUILE ET TUYAUTERIE DES FREINS (Fig. 28)
Selon les descriptions indiquées dans la “Fiche d’entretien périodique” contrôler le niveau de l'huile dans les réservoirs.
a) Frein avant: le niveau ne doit jamais se trouver au dessous du MIN montré par l’ouverture du réservoir pompe.
b) Frein arrière: le niveau doit se trouver entre le coches MIN et MAX du réservoir pompe.

ÖLSTAND- UND BREMSENLEITUNGKONTROLLE (Bild 28)
Mit den in der “Periodischen Wartungskarte” angegebenen Ablaufzeiten ist der Flüssigkeitsstand in den Behältern zu prüfen.
a) Vorderradbremse: der Ölstand soll nie unter der auf dem Glas im Pumpenbehälter sichtbaren MIN- Markierung liegen.
b) Hinterradbremse: der Ölstand soll zwischen den Markierungen MIN und MAX des Pumpenbehälters liegen.

CONTROL DESGASTE PASTILLAS DE LOS FRENOS (Fig. 27)
Controle según los plazos indicados en la “ficha de mantenimiento periódico” el desgaste de las pastillas; su espesor no tiene que ser inferior al evidenciado por la muesca de control del desgaste para la pastilla delantera o a 1 mm para la trasera.

FIG. 27
1. Pastiglia pinza anteriore
2. Pastiglia pinza posteriore

FIG. 27
1. *Front caliper pad*
2. *Rear caliper pad*

FIG. 27
1. Pastille étrier avant
2. Pastille étrier arriére

BILD 27
1. *Belag der Vorderrad-Bremszange*
2. *Belag der Hinterrad-Bremszange*

FIG. 27
1. Pastilla pinza delatera
2. Pastilla pinza trasera

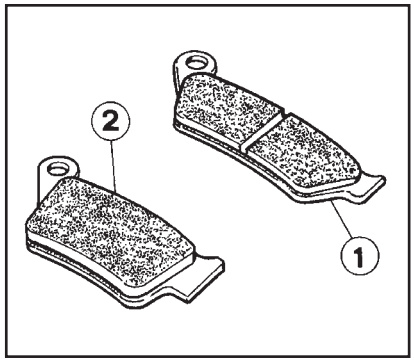

CONTROL NIVEL DEL ACEITE Y TUBERIAS FRENOS (Fig. 28)
Es importante controlar el nivel del fluido en los depósitos según los plazos indicados en la “Ficha de mantenimiento periódico”
a) freno delantero: el nivel no tiene que encontrarse nunca por debajo del MIN evidenciado por la mirilla colocada en el depósito bomba.
b) Freno trasero: el nivel tiene que encontrarse entre las muescas MIN y MAX del depósito de la bomba.

FIG. 28
1. Livello fluido

FIG. 28
1. *Oil level*

FIG. 28
1. Niveau d'huile

BILD. 28
1. *Fluessigkeitsstand*

FIG. 28
1. Nivel fluido

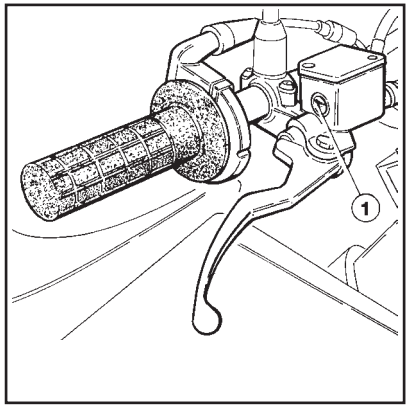

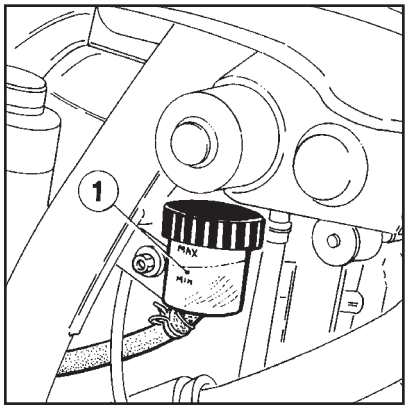

É altrettanto importante controllare che le tubazioni siano in perfetto stato, e che non ci siano segni di trafilaggi o perdite. Se necessario, stringere i raccordi, avendo cura di non provocare torsioni nei tubi.

It is important, also to carefully inspect hoses and connections to find leakages or wear marks. If necessary tighten connections taking care to prevent hose torsion.

La tuyauterie doit être toujours en bon état et il faudra s'assurer qu'il n'y a pas de pertes ou de l'usure. S'il le faut, serrer les raccords sans provoquer des torsions au tubes.
.

Es ist ebenso wichtig, die Rohrleitungen auf Zustand zu prüfen; kein Zeichen von Durchsickern oder Undichtheit darf vorhanden sein. Wenn notwendig, Anschlüsse klemmen, wobei darauf zu achten ist, dass die Rohrleitungen nicht verdreht werden.

IMPORTANTE
Qualora sussistesse anche il minimo dubbio sulla efficienza dell'impianto frenante (fig. 29), rivolgeteVi immediatamente al Concessionario.

IMPORTANT
Should you have any doubt about their efficenc y (fig. 29), immediately apply to the nearest station.

IMPORTANT
Lors d'un doute sur l'efficacité du système de freinage (fig. 29), contacter immédiatement le Concessionnaire.

WICHTIG
Falls Sie auch einen kleinen Zweifel über die Wirkung der Bremsanlage haben (Bild 29), wenden Sie sich an Ihren Vertragshändler..

SPURGO ARIA IMPIANTI FRENANTI
É molto importante eseguire lo spurgo dell'aria alle scadenze indicate sulla "Scheda di manutenzione periodica" . Effettuare l'operazione anche nel caso in cui si riscontrasse un aumento della corsa a vuoto della leva o del pedale di comando. Per questa operazione rivolgeteVi al Concessionario.

HYDRAULIC SYSTEM BLEEDING
It is important to do this according to the descriptions on the "Periodical maintenance card" Carry out the operation even if an increase of the idle stroke is found on the lever or on the control pedal.
It is recommended that you see your local dealer for this service.

PURGE D'AIR DANS LES SYSTEMES DE FREINAGE
Selon les descriptions indiquées dans la "Fiche d'entretien périodique" il sera d'avis d'effectuer la purge d'air. Cette opération doit être effectuée même au cas où il y a une augmentation de la course à vide du levier ou de la pédale de commande. L'opération doit être effectuée par le Concessionnaire.

ENTLÜFTUNG DER BREMSANLAGEN
Es ist sehr wichtig, die Bremsanlagen wenigstens Mit den in der "Periodischen Wartungskarte" angegebenen Ablaufzeiten zu entlüften. Dieser Vorgang soll ausgeführt werden, auch wenn man eine Zunahme des Hebelleerhubs oder des Schalthebels bemerkt. Dafür wenden Sie sich an Ihren Vertragshändler.

Asimismo es importante controlar que las tuberías estén en perfecto estado y que no haya señales de chorreaduras ni pérdidas. Si fuera necesario, apriete los empalmes teniendo cuidado de no provocar torsiones en los tubos.

IMPORTANTE

En el caso de que tuviera aún la más mínima duda sobre la eficiencia de la instalación de frenado (fig. 29), diríjase inmediata- mente al Concesionario.

PURGA AIRE INSTALACIONES FRENANTES

Es muy importante ejecutar la purga del aire por lo menos según los plazos indicados en la “Ficha de mantenimiento periódico” realice la operación incluso en el caso de que se notara un aumento de la carrera en vacío de la palanca o del pedal de mando. Para realizar esta operación diríjase a su Concesionario.

FIG. 29
1. Leva comando freno anteriore
2. Pompa freno anteriore con serbatoio olio
3. Tubazione anteriore
4. Pinza anteriore
5. Disco anteriore
6. Serbatoio olio freno posteriore
7. Tubazione posteriore
8. Pinza posteriore
9. Disco posteriore
10. Pompa freno posteriore
11. Pedale comando freno posteriore

FIG. 29
1. *Front brake control lever*
2. *Front brake pump with oil tank*
3. *Front hose*
4. *Front caliper*
5. *Front disc*
6. *Rear brake oil tank*
7. *Rear hose*
8. *Rear caliper*
9. *Rear disc*
10. *Rear brake pump*
11. *Rear brake control pedal*

FIG. 29
1. Levier de contrôle frein avant
2. Pompe frein avant avec réservoir d’huile
3. Tuyauterie avant
4. Etrier avant
5. Disque avant
6. Réservoir d'huile frein arrière
7. Tuyauterie arrière
8. Etrier arrière
9. Disque arrière
10. Pompe frein arrière
11. Pédale de contrôle frein arrière

BILD 29
1. Steuerhebel vordere Bremse
2. *Pumpe der vorderen Bremse mit Öltank*
3. Vordere Rohrleitung
4. Vorderrad- Bremszange
5. Vordere Bremsscheibe
6. Ölbehälter Hinterradbremse
7. Hintere Rohrleitung
8. Hinterrad-Bremszange
9. Hintere Bremsscheibe
10. Hintere Bremspumpe
11. Bedienungspedal hintere Bremse

FIG. 29
1. *Palanca de mando del freno delantero*
2. *Bomba freno delantero con depósito del aceite*
3. *Tubería delantera*
4. *Pinza delantera*
5. *Disco delantero*
6. *Depósito aceite freno trasero*
7. *Tubería trasera*
8. *Pinza trasera*
9. *Disco trasero*
10. *Bomba freno trasero*
11. *Pedal de mando del freno trasero*

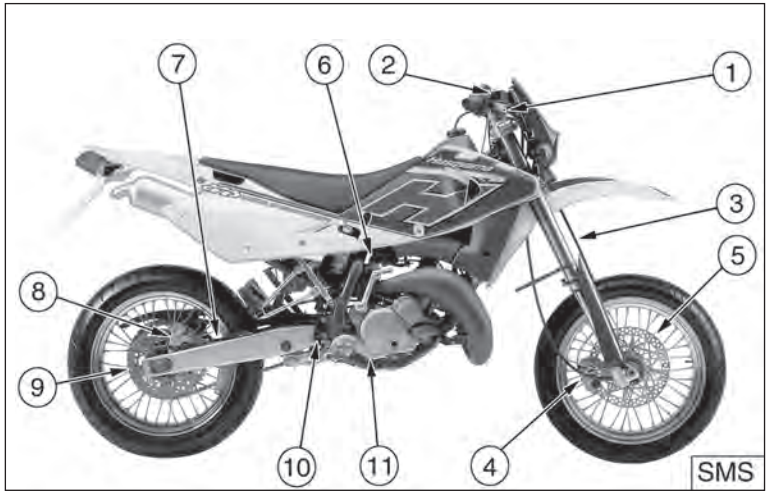

ATTENZIONE!
Il fluido freni intacca velocemente le superfici verniciate, pertanto ogni sua traccia deve essere immediatamente rimossa .
*** Il fluido freni può causare irritazioni. Evitare il contatto con la pelle e gli occhi.**
In caso di contatto, pulire completamente la parte colpita e, qualora si trattasse degli occhi, chiamare un medico.

SOSPENSIONE ANTERIORE
Per il regolare funzionamento della forcella è indispensabile che in entrambe le gambe si trovi la prevista quantità di olio (vedere a
pagina 24).
Nel caso si dovesse procedere alla sostituzione dell'olio o alla revisione della forcella rivolgeteVi al Concessionario. Istruzioni dettagliate circa la sostituzione dell'olio e la revisione della forcella si trovano sul Manuale di Servizio.

WARNING!
Brake fluid quickly ruins painted surfaces; any spilled fluid should be completely wiped up immediately.
**** Brake fluid may cause irritation. Avoid contact with skin or eyes. In case of contact, flush thoroughly and call a doctor if your eyes were exposed.***

FRONT SUSPENSION
For the regular fork operation, both legs must be provided with the necessary oil quantity (see page 24).
Should the oil be replaced or the fork inspected, apply to dealers. Instructions for these two operations are faund in the service manual.

ATTENTION!
Puisque le fluide des freins ronge rapidement les surfaces vernissées, nettoyer soigneusement les parties intéressées.
*** Ce fluide peut causer des irritations. Eviter donc tout contact avec la peau et les yeux. En cas de contact, nettoyer soigneusement la partie intéressée, et s'il s'agit des yeux, appeler le docteur.**

SUSPENSION AVANT
Pour un fonctionnement correct, les tiges de la fourche doivent avoir la quantité d'huile prévue (voir page 24). En cas d'une vindange d'huile, ou de révision de la fourche, s'adresser à un Concessionnaire. Les instructions pour ces deux opérations sont contenues dans le manual de service.

ACHTUNG!
Die Bremsfluessigkeit greift lackierte Oberflaechen schnell an; evetuelle Spuren sofort beseitigen.
**** Die Bremsfluessigkeit kann reizen; Beruehrung mit Haut und Augen vermeiden. Im Falle von Beruehrung, die betreffende Teile sofort reinigen oder, wenn es sich um die Auge haldelt, einen Artz holen.***

VORDERAUFHÄNGUNG
Für ein korrektes Funktioniere der Gabel ist es notwendig, dass die vorgeschriebene Ölmenge beiden Beinen vorhanden ist (siehe s. 25).
Sollte man das Öl wechseln oder die Gabel nachprüfen, wende man sich and den Händler. Detallierte Anweisungen über Ölwechsel un Gabelnachprüfung Sie im Handbuch.

ATENCION!
El fluido de los frenos ataca rápidamente las superficies pintadas, por tanto todo resto de mismo tiene que ser quitado inmediatamente.
*** El fluido de los frenos puede causar irritaciones. Evite el contacto con la piel y los ojos. En caso de contacto, limpie completamente la parte afectada y, en el caso de que se tratara de los ojos, llame a un médico.**

SUSPENSION DELANTERA
Para obtener el funcionamiento regular de la horquilla es indispensable que en ambas patas se encuentre la cantidad prevista de aceite (véase pág. 25).
En el caso de que se tenga que substituir el aceite o bien la revisión de la horquilla, dirigase al Concessionario. Las instrucciones relativas a la substitución del aceite y a la revisión de la horquilla estan indicadas en el Manual de servicio.

SOSPENSIONE POSTERIORE
(Fig. 30)
L'ammortizzatore posteriore, azionato da un sistema di biellismi ad azione progressiva, é del tipo idropneumatico con molla regolabile nel modo seguente:
- allentare la controghiera superiore (2);
- agire sulla ghiera di registro (1), allentandola per ottenere un'azione più morbida della molla o serrandola per ottenere un'azione più dura.

Per qualsiasi anomalia di funzionamento rivolgetevi al Concessionario.

ATTENZIONE*: Fare attenzione a non toccare il tubo di scarico caldo quando si registra l'ammortizzatore.

REAR SUSPENSION
(Fig. 30)
The rear shock absorber is driven by a linkwork system of the hydropneumatic type with a spring which can be adjusted as follows:
- unscrew the upper counter ring nut (2);
- operate adjusting ring nut (1) unscrewing it to obtain a spring release, or screwing it to have a stronger spring load.

For any irregularity of operation, apply to a dealer.

WARNING*: Be careful not to touch hot exhaust pipe while adjusting the shock abosrber.

SUSPENSION ARRIERE
(Fig. 30)
L'amortisseur arrière, du type hydropneumatique, est commandé par un système de tringlerie avec ressort réglable comme suit:
- desserrer le contre-collier superieur (2);
- desserrer le collier de registre (1) pour obtenir plus de souplesse, ou le serrer pour une action plus dure.

Pour toute anomalie de fonctionnement, contacter le Concessionnaire.

ATTENTION *: Lors d'un réglage de l'amortisseur, veillez à ne jamais toucher un tuyau d'échappement chaud.

HINTERAUFHÄNGUNG
(Bild 30)
Der vordere Stossdämpfer, der von einem progressiven Pleuelwerk bewegt wird, ist hydropneumatisch und verfügt über eine Feder, die wie folgt eingestellt werden soll:
-obere Nutmutter (2) lockern;
- Einstellnutmutter anziehen (1), wenn man eine leichtere Federwirkung haben will, oder sie festklemmen, wenn man eine kräftigere Wirkung haben will.

Sollen Störungen auftreten, wenden Sie sich an Ihren Vertragshändler.

ACHTUNG*: Darauf achten, daß das warme Auspuffrohr beim Einstellen des Stoßdämpfers nicht berührt wird.

SUSPENSION TRASERA
(Fig. 30)
El amortiguador trasero, accionado por un sistema de bielas de acción progresiva, es de tipo hidroneumático con resorte regulable de la siguiente manera:
- afloje la contravirola superior (2);
- afloje la virola de ajuste (1) para obtener una acción más suave del resorte o apretándola para una acción más dura.

En caso de anomalía de funcionamiento, diríjase al Concesionario.

ATENCIÓN *: Tener cuidado a no tocar el tubo de escape caliente cuando se somete a reglaje el amortiguador.

FIG. 30
1. Ghiera di registro
2. Controghiera
3. Ammortizzatore

FIG. 30
1. *Adjusting ring nut*
2. *Counter-Ring nut*
3. *Schock absorber*

FIG. 30
1. Collier de registre
2. Contre-collier
2. Amortisseur

BILD 30
1. *Einstellnutmutter*
2. *Nutmutter*
3. *Stossdaempfer*

FIG. 30
1. Virola de ajuste
2. Contravirola
3. Amortiguador

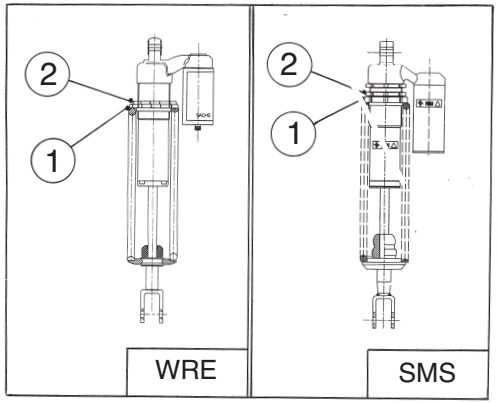

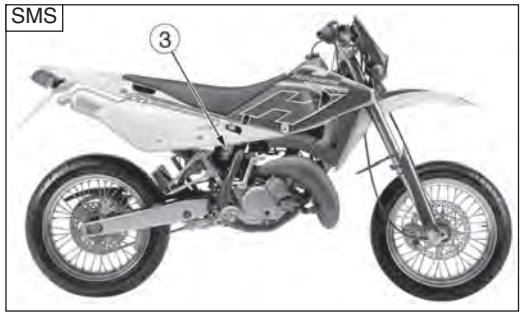

RIMOZIONE RUOTA ANTERIORE (Fig. 31)

Posizionare sotto il motore un supporto per avere la ruota sollevata da terra e procedere nel modo seguente:

- allentare la vite che fissa il perno ruota sul lato sinistro;
- allentare le quattro viti (1) che bloccano il perno ruota ai gambali della forcella;
- bloccare la testa (2) del perno ruota e rimuovere la vite di fissaggio posta sul lato sinistro unitamente alla relativa rosetta;
- sfilare il perno e rimuovere la ruota dopo averla svincolata dal rinvio contachilometri.

Per il rimontaggio operare in senso inverso.

REMOVING FRONT WHEEL (Fig. 31)

Place a support under the engine to lift the wheel from the ground proceeding as follows:

- *Loosen the screw which fix the wheel pin on the left side.*
- *Loosen the four screws (1) which block the wheel pin to the fork legs.*
- *lock the head of the wheel axle and remove fastening screw (2) placed on the left together with its own washer;*
- *extract the axle and remove the wheel after having freed it from the odometer drive.*

To assemble, reverse operations.

ENLEVEMENT DE LA ROUE AVANT (Fig. 31)

Placer un support au des sous du moteur pour soulever la roue et opérer comme suit:

- Desserrer la vis de fixation axe de roue sur le côté gauche.
- Desserrer les quatre vis (1) de blocage axe roue aux jambes de la fourche.
- bloquer la tête du moyeu roue et enlever la vis de fixation (2) et sa rondelle placées sur le côté gauche;
- dégager le moyeu et enlever la roue après l'avoir dégagée du renvoi du compteur kilométrique.

Pour l'assemblage, opérer en sens invers.

ENTFERNUNG DES VORDEREN RADES (Bild 31)

Eine Stütze unter den Motor stellen und Rad vom Boden anheben; danach wie folgt verfahren:

- *Die Schraube, die den Radzapfen auf der linken Seite befestigt, lockern ;*
- *Die vier Schrauben (1), die den Radzapfen an den Gabelschäften befestigen, lockern.*
- *den Kopf des Radbolzens blockieren und die Befestigungsschraube (2) auf der linken Seite mit deren Unterlegscheibe herausziehen;*
- *den Bolzen herausnehmen und das Rad entfernen, nachdem es vom Kilometerzaehler-Vorgelege befreit worden ist.*

Zum Anbauen ist in umgekehrter Reihenfolge zu verfahren.

REMOCION RUEDA DELANTERA (Fig. 31)

Posicione debajo del motor un soporte a fin de que la rueda quede alzada del suelo y haga lo siguiente:

- aflojar el tornillo que asegura el perno de la rueda en el lado izquierdo;
- aflojar los cuatro tornillos (1) que bloquean el perno de la rueda a las cañas de la horquilla.
- bloquee la cabeza del perno de la rueda y remueva el tornillo (2) de fijación colocado en la parte izquierda junto con su roseta;
- extraiga el perno y remueva la rueda después de librarla de la transmisión del velocímetro.

Para volver a montar siga estas operaciones en sentido inverso.

FIG. 31
1. Vite fissaggio perno ruota
2. Perno ruota

FIG. 31
1. *Hub locking screw*
2. *Wheel pin*

FIG. 31
1. Ecrou de blocage moyeu roue
2. Moyeu roue

BILD 31
1. *Befestigungsschraube Radzapfen*
2. *Bolzenschraube*

FIG. 31
1. Tornillode fijación perno rueda
2. Perno rueda

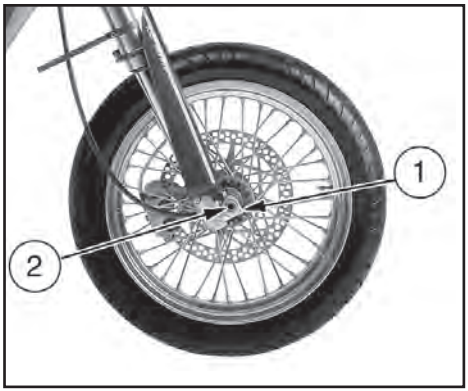

RIMOZIONE RUOTA POSTERIORE (Fig. 32)
Posizionare sotto il motore un supporto per avere la ruota sollevata da terra e procedere nel modo seguente:
- rimuovere il dado (1) del perno ruota e sfilare quest'ultimo;
- spingere in avanti la ruota per consentire lo scarrucolamento della catena dalla corona e sfilare la ruota completa.

Per il rimontaggio operare in senso inverso e controllare, una volta montata la ruota, la corretta tensione della catena (vedi pag. 100)

REMOVING REAR WHEEL (Fig. 32)
Place support under the engine to lift the wheel from the ground, then proceed as follows:
- *remove the nut (1) of the wheel axle then extract the axle;*
- *Move the wheel ahead to fleet the crown chain, and remove the wheel.*

For reassembly reverse operations and check the correct chain tension after the wheel is assembled.
(see page 100).

ENLEVEMENT DE LA ROUE ARRIERE (Fig. 32)
Placer un support au dessous du moteur pour soulever la roue et opérer comme suit:
- enlever l'écrou (1) du moyeu roue et dégager ce dernier;
- Avancer la roue pour permettre le déraillement de la chaîne de sa couronne et ôter la roue

Opérer en sens invers pour réassembler et une fois la roue montée, contrôler la tension correcte de la chaîne.
(voir page 100).

ENTFERNUNG DES HINTEREN RADES (Bild 32)
Eine Stütze unter den Motor stellen und Rad vom Boden anheben; danach wie folgt verfahren:
- *Mutter (1) des Radzapfens entfernen und letzteren herausnehmen;*
- *Das Motorrad nach vorn schieben, damit die Kette vom Kranz fallen kann und das Rad vollständig abziehen.*

Zum Anbauen ist in umgekehrter Reihenfolge zu verfahren und die Kette auf Spannung zu prüfen.
(siete Seite 100).

REMOCION RUEDA TRASERA
(Fig. 32)
Posicione un soporte debajo del motor a fin de que la rueda quede alzada del suelo y haga lo siguiente:
- remueva la tuerca (1) del perno de la rueda y extraiga el perno;
- Empujar hacia adelante la rueda para consentir el desenganche de la cadena en la corona y extraer la rueda completa.

Para volver a montar trabaje en sentido inverso y controle, una vez montada la rueda, que la tensión de la cadena sea correcta. (véase pág. 101).

FIG. 32
1. Dado perno ruota

FIG. 32
1. *Wheel axle nut*

FIG. 32
1. Ecrou moyeu roue

BILD 32
1. *Radzapfenmutter*

FIG. 32
1. Cubo perno rueda

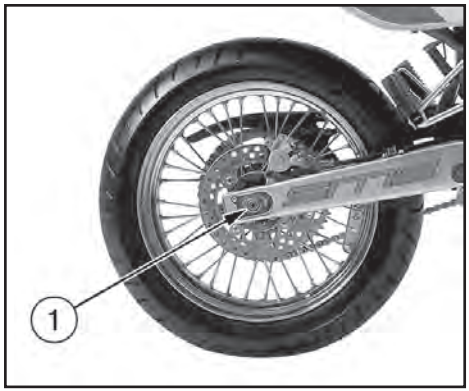

PNEUMATICI
Abbiate cura di tenere i pneumatici gonfiati sempre alla giusta pressione che deve corrispondere a quella indicata a pag. 24. Si raccomanda di ispezionare attentamente lo stato dei pneumatici alle scadenze indicate sulla “Scheda di manutenzione periodica”. Effettuate la sostituzione del pneumatico qualora l’usura fosse superiore a quanto riportato nella tabella sottostante.

TIRES
Care should be taken to keep the tires properly inflated. See tire data for correct tire inflation pressure (page 24). We advise inspecting tire conditions according to the descriptions on the “Periodical maintenance card”
Replace the tire if its wear exceeds what is shown on the table below.

PNEUS
Garder les pneus gonflés à la pression exacte, comme indiqué à page 24.
Contrôler l’état des pneus selon les descriptions indiquées dans la “Fiche d’entretien périodique”
Remplacer le pneu lorsque l’usure est supérieure aux indications du tableau qui suit.

ALTEZZA MINIMA DEL BATTISTRADA

ANTERIORE	2 mm
POSTERIORE	2 mm

MINIMUM HEIGHT OF THE TREAD

FRONT	*2 mm (0.08in.)*
REAR	*2 mm (0.08in.)*

HAUTEUR MINIMALE DE LA BANDE

AVANT	2 mm
ARRIERE	2 mm

LUBRIFICAZIONE RINVIO CONTACHILOMETRI (Fig. 33)
Il rinvio (1) del contachilometri si trova sulla destra della ruota anteriore.
Lubrificare alle scadenze indicate sulla “Scheda di manutenzione periodica”.

SPEEDOMETER DRIVE LUBRICATION (Fig. 33)
The speedometer (1) drive is located on the right side of the front wheel. Lubricate according to the descriptions on the “Periodical maintenance card” .

GRAISSAGE RENVOI COMPTEUR KILOMETRIQUE (Fig. 33)
Le renvoi du compteur kilométrique (1) se trouve à droite de la roue avant.
Graisser selon les descriptions indiquées dans la “Fiche d’entretien périodique” .

REIFEN
Die Reifen sollen immer mit dem richtigen auf Seite 25 angegebenen Druck aufgeblasen werden. Nach den ersten mit den in der "periodischen Wartungskarte" angegebenen Ablaufzeiten" empfiehlt es sich, die Reifen auf Zustand zu pruefen. Ist der Verschleiss hoeher als die in der folgenden Tabelle angegebenen Werte, müssen die Reifen ersetzt werden.

MIN. LAUFBAHNHÖHE

VORN	*2 mm*
HINTEN	*2 mm*

SCHMIERUNG DES KILOMETER-ZÄHLERVORGELEGES (Bild 33)
Das Vorgelege des Kilometerzählers (1) befindet sich auf der rechten Seite des vorderen Rads mit den in der "periodischen Wartungskarte" angegebenen Ablaufzeiten".

NEUMATICOS
Tenga cuidado con los neumáticos que deben tener siempre la justa presión que debe corresponder a la que se indica en la pág. 25. Se recomienda inspeccionar atentamente el estado de los neumáticos Según los plazos indicados en la "ficha de mantenimiento periódico" efectúe la substitución del neumático en el caso de que el desgaste sea superior al que se da en la tabla a continuación.

ALTURA MINIMA DE LA BANDA DE RODAMIENTO

DELANTERO	2 mm
TRASERO	2 mm

LUBRICACION TRANSMISION VELOCIMETRO (Fig. 33)
El renvio del velocímetro (1) se encuentra a la derecha de la rueda delantera.
Lubrique según los plazos indicados en la "ficha de mantenimiento periódico"

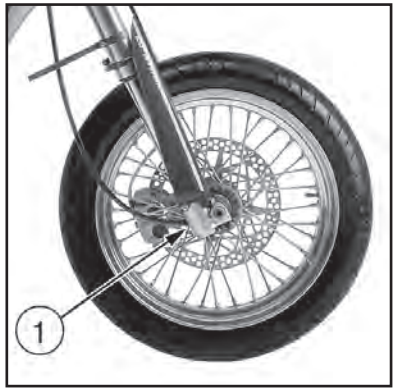

FIG. 33
1. Rinvio contachilometri

FIG. 33
1. *Speedometer drive*

FIG. 33
1. Renvoi du compteur kilométrique

BILD 33
1. *Vorgelege des Kilometerzählers*

FIG. 33
1. Renvio elocimetro

PARTE ELETTRICA / IMPIANTO ELETTRICO
(Fig. 34)
L'impianto di accensione é composto da:
- Generatore da 12 V - 120 W a ricarica totale batteria;
- Bobina elettronica;
- Centralina elettronica;
- Regolatore di tensione.

Il comando elettronico della valvola di scarico é costituito dai seguenti particolari:
- Centralina controllo apertura valvola;
- Motorino comando valvola 12 V - 3,3 W.

Detti dispositivi sono fissati sul telaio, sotto la sella e sotto il serbatoio.
L'impianto elettrico consta dei seguenti elementi principali:
- Faro anteriore con lampada biluce 12 V - 55/60 W e lampada luce di posizione 12 V - 3 W;
- Lampade contachilometri e spie olio e refrigerante da12 V - 2 W;
- Lampade spie luci, abbagliante e indicatori di direzione da 12V-1,2 W;
- Indicatori di direzione con lampada 12 V - 10 W;
- Batteria da 12 V - 4 Ah;
- N° 2 fusibili da 15 A, ed uno da 3 A;

ELECTRIC COMPONENTS / ELECTRIC SYSTEM
(Fig. 34)
The ignition system includes:
- *Generator: 12 V - 120 W for a full battery recharge;*
- *Electronic coil;*
- *Electronic control unit;*
- *Voltage regulator.*

The exhaust valve electronic control includes the following parts:
- *Control unit for valve opening*
- *Valve control motor 12 V - 3.3 W*

All these devices are fastened to the frame under the saddle and under the tank. Main components of the electric system:
- *12 V - 55/60 W two-light front headlight and 12 V - 3 W parking light bulb;*
- *Bulbs for odometer and pilot lamps for both the oil and coolant of 12 V - 2 W;*
- *Bulbs for the dazzling lights and turn indicators of 12V-1,2W;*
- *Turn indicators with bulbs 12 V - 10 W;*
- *12 V - 4 Ah Battery;*
- *No. 2 fuses of 15A and one of 3A.*

COMPOSANTS ELECTRIQUES/ EQUIPEMENT ELECTRIQUE
(Fig. 34)
Le système d'allumage se constitue de:
- Générateur de 12V - 120W avec recharge totale de la batterie;
- Bobine électronique;
- Distributeur électronique;
- Régulateur de tension.

La commande électronique de la soupape déchappement se constitue des éléments principaux suivants:
- Distributeur de commande d'ouverture soupape;
- Démarreur de commande soupape 12V - 3,3W.

Tous ces dispositifs sont fixés au cadre au-dessous de la selle et du réservoir.
L'équipement électrique se constitue des éléments principaux suivants:
- Phare avant avec ampoule bifil 12V - 55/60W, comprenant le feu de position 12V - 3W;
- Ampoules compteur kilométrique et voyants huile et refrigérant de 12V - 2W;
- Ampoules des feux de route et clignotants de 12V-1,2W;
- Indicateurs de direction avec ampoule 12V - 10W;
- Batterie 12V - 4 Ah;
- N. 2 fusibles de 15A et un de 3A.

ELEKTRISCHE KOMPONENTE /ELEKTRISCHE ANLAGE
(Bild 34)
Die Zündanlage besteht aus:
- *Generator 12 V - 120 W komplett mit Batterieladung;*
- *Elektronisches Spule;*
- *Elektronisches Schaltgehäuse;*
- *Spannungsregler.*

Die elektronische Steuerung des Auslassventils besteht aus:
- *Steuergehäuse Ventilöffnungskontrolle;*
- *Motor Ventilsteuerung 12 V - 3,3 W;*

Solche Vorrichtungen sind unter dem Sattel und unter dem Kraftstoffbehälter befestigt.
Die Hauptbestandteile der elektrischen Anlage sind:
- *Scheinwerfer mit Bilux-Lampe 12 V - 55/60 W und Standlichtlampe 12 V - 3 W;*
- *Kilometerzähler- und Öl-bzw. Kühlmittellampen: 12 V - 2 W;*
- *Kontrollampen für Scheinwefer, Ferlichter und Fahrtrichtungsanzeiger: 12 V - 1,2 W;*
- *Fahrtrichtungsanzeiger mit Lampe 12 V - 10 W;*
- *Batterie 12 V - 4 Ah;*
- *Nr. 2 Sicherungen zu 15A und eine zu 3 A.*

PARTE ELECTRICA / INSTALACION ELECTRICA
(Fig. 34)
La instalación eléctrica está compuesta de:
- generador de 12V - 120W de recarga total de la batería;
- Bobina electrónica;
- Central electrónica;
- Regulador de tensión.

El mando electrónico de la válvula de escape está constituido de las siguientes partes:
- Central control apertura válvula;
- Motor mando válvula 12V - 3,3W.

Estos dispositivos están fijados debajo del sillín y debajo del depósito .
La instalación eléctrica consta de los siguientes elementos principales:
- Faro delantero con lámpara bi-luz 12V - 55/60W y lámpara luces de situación 12V - 3W;
- Lámparas velocímetro y pilotos aceite y refrigerante testigos de 12V - 2W;
- Lámparas velocímetro y pilotos luces largas y indicadores de dirección de 12V - 1,2W;
- Indicadores de dirección con lámpara 12V - 10W;
- Batería de 12V - 4Ah;
- N° 2 fusibles de 15A y uno de 3A.

FIG. 34
1. Motorino comando valvola di scarico
2. Centralina elettronica
3. Bobina elettronica
4. Centralina controllo apertura valvola

FIG. 34
1. *E xhaust valve control motor*
2. *Electronic ignition module*
3. *Electronic coil*
4. *Module for the control of valves opening*

FIG. 34
1. Moteur de commande soupape d'echappement
2. Distributeur électronique
3. Bobine électronique
4. Centrale de commande ouverture soupapes

BILD 34
1. *Motor Ventilsteuerung auf dem Auspuff*
2. *Elektronisches Schaltgerät*
3. *Elektronische Spule*
4. *Steuergehäuse Ventilöffnungskontrolle*

FIG. 34
1. Motor mando válvula de escape
2. Central electrónica
3. Bobina electrónica
4. Central control apertura válvula

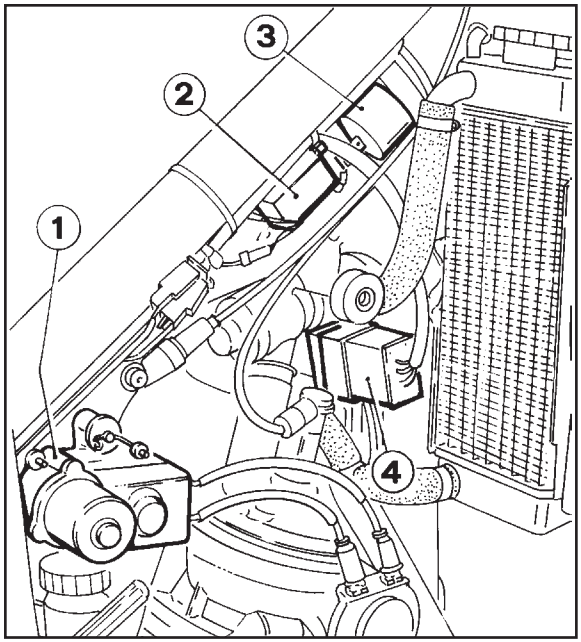

- Fanale posteriore con lampada segnalazione arresto 12 V - 21 W e lampada luce di posizione 12 V - 5 W.

IMPORTANTE
Controllare periodicamente lo stato dei fusibili al fine di prevenire ossidazioni nella zona dei contatti. Non usare fusibili con amperaggio diverso da quello prescritto.
Prima di procedere alla sostituzione di una lampadina bruciata occorre accertarsi che quella di ricambio abbia i valori di tensione e potenza uguali a quelli specificati a pag. 124-126 per quel dispositivo luminoso.

- *Tail light with stop light 12 V - 21 W and parking light bulb 12 V - 5 W.*

IMPORTANT
Periodically check the fuses to prevent oxidation on the contact zone. Do not use fuses having a different amperage from the prescribed one.
When replacing a bulb, make sure that the new one is identical with the one it replaces and voltage and wattage are as specified on pages 124-126.

- Feu arrière avec ampoule de stop 12V - 21W et ampoule feu de position 12V - 5W.

IMPORTANT
Controler périodiquement l'état des fusibles pour prévenir l'oxydation des contacts. Ne pas utiliser des fusibles avec ampèrage différent de celui prévu. Avant de remplacer une ampoule brulée, s'assurer que l'ampoule de rechange ait les valeurs de tension et de puissance égaux à ceux spécifiées aux pages 124-126.

- *Bremslicht mit Bremslichtlampe 12 V - 21 W und Standlichtlampe 12 V - 5 W.*

WICHTIG
Den Zustand der Sicherungen von Zeit zu Zeit kontrollieren, um Oxydierungen in der Kontaktzone vorzubeugen. Darauf achten, dass die zu verwendenden Sicherungen die vorgeschriebene Amperstärke haben. Bevor Sie eine durchgebrannte Lampe ersetzen, vergewissern Sie sich, dass die neue Lampe die auf Seite 124-126 angegebenen Spannungs- und Leistungswerte hat.

- Faro trasero con lámpara de señalización parada 12V - 21W y lámpara luces de situación 12V - 5W.

IMPORTANTE

Controle periódicamente el estado de los fusibles a fin de prevenir oxidaciones en la zona de los contactos. No use fusibles de amperaje distinto del prescripto. Antes de substituir una bombilla quemada hay que asegurarse de que la de recambio tenga valores de tensión y potencia iguales a los especificados en la pág. 125-127 para ese dispositivo luminoso.

FIG. 34
5. Intermittenza frecce
6. Regolatore di tensione
7. Batteria
8. Blocchetto fusibili
9. Fusibile 15A
10. Fusibile 3A

FIG. 34
5. *Turn indicator intermittence*
6. *Voltage regulator*
7. *Battery*
8. *Fuses*
9. *Fuses 15A*
10. *Fuses 3A*

FIG. 34
5. Intermittence des indicateurs de direction
6. Régulateur de tension
7. Batterie
8. Paquet de fusibles
9. fusibles 15A
10. fusibles 3A

BILD 34
5. *Fahrtrichtungsanzeiger-Blinken*
6. *Spannungsregler*
7. *Batterie*
8. *Sicherungen*
9. *Sicherungen 15A*
10. *Sicherungen 3A*

FIG. 34
5. Intermitencia indicadores de dirección
6. Regulador de tensión
7. Batería
8. Caja fusibles
9. fusibles 15A
10. fusibles 3A

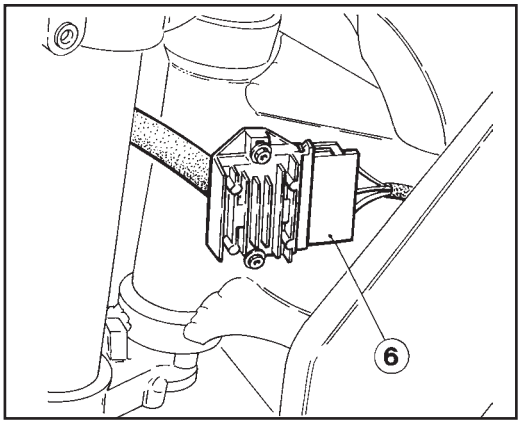

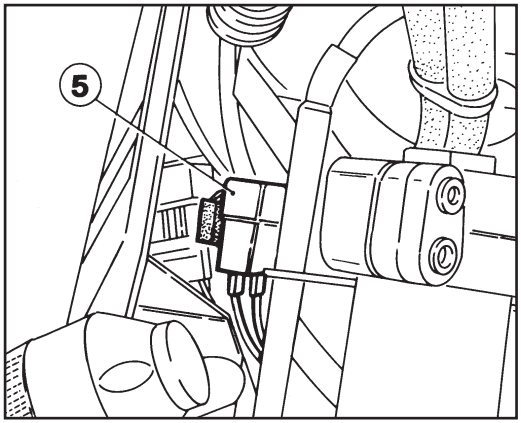

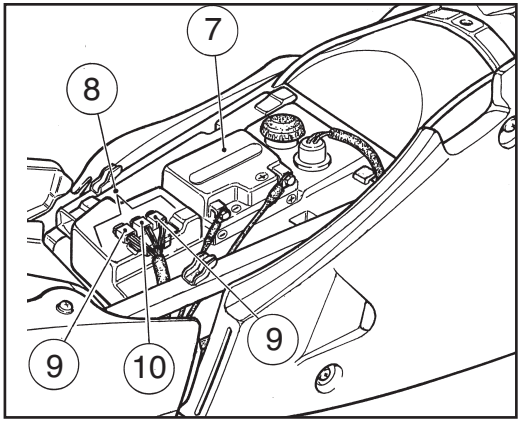

BATTERIA (Fig.35)
La batteria non necessita di alcun tipo di manutenzione in quanto è di tipo sigillato; qualora si riscontrassero perdite di elettrolita o inconvenienti al sistema elettrico, rivolgetevi al Concessionario.
L'eventuale ricarica deve essere effettuata attenendosi scrupolosamente alle prescrizioni riportate sull'adesivo posto sulla parte posteriore della batteria. Potrebbe rivelarsi dannoso aumentare l'intensità della corrente o variare la durata della carica.
Per accedere alla batteria (2) è necessario ruotare in senso antiorario il perno posteriore (1), rimuoverlo ed estrarre la sella svincolandola dalla vite di fissaggio anteriore.
La batteria deve essere tenuta pulita ed i terminali ingrassati. In caso di prolungata inattività effettuare MENSILMENTE una carica di rinfresco.

ATTENZIONE*:
Non avviare il motore con la batteria disinserita dai cavi di collegamento dell'impianto elettrico in quanto lo stesso si danneggerebbe.

BATTERY (Fig. 35)
Battery is of the sealed type and does not need any maintenance. If either electrolyte losses or failure to the electric system are found, apply to a dealer.
To charge the battery, scrupolously keep to the instructions stamped on the adhesive label located on the battery rear side. Increasing the current or changing the time could be dangerous.
To gain access to the battery (2), turn anticlockwise the rear pin (1) and remove it. Remove the saddle from the front fixing screw.
The battery should be kept clean and the terminals coated whith grease. When the motorcycles is not to be used for a period of time, charge the battery EVERY MONTH.

CAUTION*:
Never operate the engine with battery terminals disconnected.

BATTERIE (Fig. 35)
La batterie est du type scellé; aucun entretien est donc nécessaire. S'il y a des pertes à l'électrolyte ou des dommages au système électrique, se rendre à un atelier .
la recharge de la batterie doit être effectuée en suivant scrupuleusement les instructions données sur l'ètiquette adhésive placée du côté arrière de la batterie. La batterie pourrait être endommagée en changeant l'intensité du courant ou la durée de charge.
Pour gagner accès à la batterie (2), tourner en sens antihoraire le pivot arrière (1) et le ôter avec la selle en le détachant de la vis de fixation avant.
Soigner le nettoyage de la batterie et graisser les bornes.
En cas d'une longue période d'inactivité, remplacer la charge MENSUELLEMENT.

ATTENTION*:
Ne pas démarrer le moteur avec batterie débranchée des câbles du système électrique.

BATTERIE (Bild 35)
Die Batterie ist versiegelt und daher wartungsfrei; Bei Elektrolytverlusten oder Störungen in der Elektrik, sich dem Händler wenden.
Die eventuelle Wiederaufladung hat unter sorgfältiger Beachtung der Vorschriften zu erfolgen, die auf dem Klebschild, das auf der Rückseite der Batterie angebracht ist, angegebenen sind. Es kann zu Schäden kommen, wenn man versucht, die Stromintensität zu erhóhen oder die Ladungszeit zu ändern.
Um Zugang zur Batterie (2) zu haben, den hinteren Zapfen (1) gegen den Uhrzeigersinn drehen, ihn entfernen und den Sattel abnehmen; den Sattel von der vorderen Befestigungsschraube trennen.
Die Batterie ist sauber zu halten und die Endverschlüsse sollen eingefettet werden. Wenn das Motorrad für lange Zeit ausser Betrieb gesetzt wird, ist es ratsam, die Batterie JEDEN MONAT zu laden.

ACHTUNG*:
Wenn die Batterie nicht an den Verbindungkabeln der elektrischen Anlage angeschlossen ist, ist der Motor nicht anzulassen.

BATERIA (Fig. 35)
La batería non necesita ningún mantenimiento puesto que es de tipo sellado. En caso de que comprobara pérdidas de electrólito o inconvenientes en el sistema eléctrico, diríjase al Concesionario.
La eventual recarga debe ser efectuada ateniéndose terminantemente a las prescripciones indicadas en el adhesivo aplicado en la parte trasera de la batería. Podria danar la bateria el aumentar la intensidad de la corriente o variar la duracion de la carga.
Para acceder a la batería (2) hay que girar en el sentido contrario a las agujas del reloj el perno trasero (1), sacarlo y extraer el sillín separándolo del tornillo de fijación delantero.
La batería tiene que mantenerse limpia y los terminales engrasados. En el caso de que la moto tuviese que permanecer inactiva, efectúe MENSUALMENTE una carga.

ATENCION*:
No ponga en marcha el motor si la batería no está conectada a los cables de conexión de la instalación eléctrica.

FIG. 31
1. Perno fiss. sella
2. Batteria

FIG. 31
1. *Pin*
2. *Battery*

FIG. 31
1. Pivot
2. Batterie

BILD 31
1. *Bolzen*
2. *Batterie*

FIG. 31
1. Perno
2. Bateria

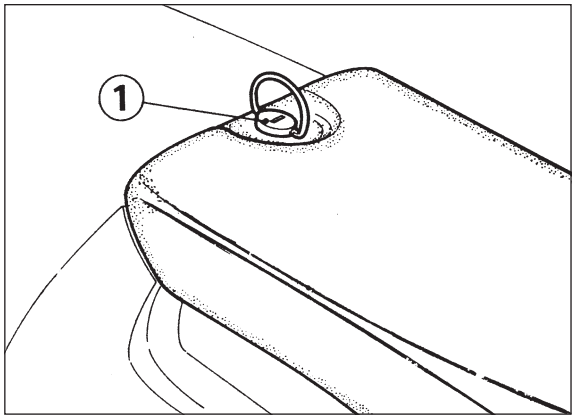

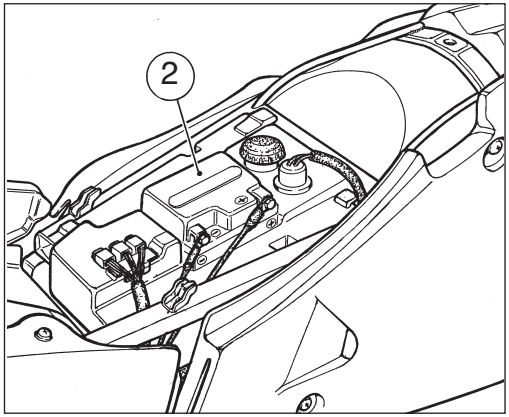

SOSTITUZIONE LAMPADINE PROIETTORE
(Fig. 36)
Per accedere alle lampadine del proiettore occorre procedere come segue:
- rimuovere le viti (1) inferiori di fissaggio e togliere il portafaro anteriore dopo averlo liberato dall'aggancio superiore con il supporto del contachilometri.
- staccare le connessioni del proiettore dal cablaggio principale asportare la cuffia in gomma, la molletta di ritegno e la lampadina.
  Procedere inversamente per il rimontaggio.

HEADLAMP BULB REPLACEMENT
(Fig. 36)
To gain access to headlamp proceed:
- *Free the headlamp holder from the upper hooking of the odometer, then remove the lower screws (1) and the headlamp holder.*
- *Remove the connections of the headlamp from the main wiring harness. Remove the rubber guard, the lock spring and the bulb.*

REMPLACEMENT DES AMPOULES DU PHARE
(Fig. 36)
Pour accéder à l'ampoule di phare, opérer comme:
- Oter d'abord les vis inférieures (1) et ensuite, ôter le porte-phare avant après l'avoir décroché de l'accrochage supérieur du compteur kilométrique.
- Oter les branchements du phare d'après le câblage principal; ôter le protecteur en caoutchouc, le ressort de retenue et l'ampoule.

Renverser les opérations pour le remontage.

AUSTAUSCH DER SCHEINWERFERLAMPEN
(Bild 36)
Um an die Scheinwerferlampe heranzukommen, wie folgt vorgehen:
- *Die unteren Befestigungsschrauben (1) ausschrauben und den vorderen Scheinwerferhalter nach Befreiung vom oberen Haken des Kilometerzählers abnehmen.*
- *Die Anschlüsse des Scheinwerfers von der Hauptverkabelung abtrennen, die Gummihaube, die Rückhaltfeder und die Birne abnehmen.*

Den Zusammenbau in umgekehrter Reihenfolge vornehmen.

SUBSTITUCION DE LAS BOMBILLAS DEL FARO
(Fig. 36)
Para acceder a las bombillas del faro haga lo siguiente:
- Retirar los tornillos (1) inferiores de sujeción y retirar el portafaro delantero después de haberlo librado del enganche superior del cuentakilómetros.
- Desconectar los enlaces del proyector del cableado principal, retirar la cofia en goma, el resorte sujetador y la bombilla.
  Proceda de manera inversa para volver a montar.

FIG. 36
1. Vite fiss. portafaro

FIG. 36
1. *Headlamp holder fixing screw*

FIG. 36
1. Vis de fixation support-phare

BILD. 36
1. *Befestigungsschraube Scheinwerferhalter*

FIG. 36
1. Tornillo fijación portafaro

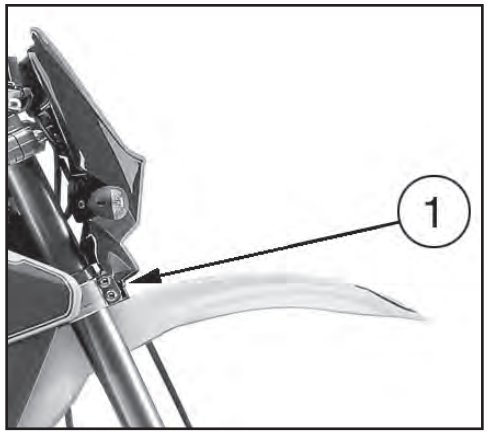

SOSTITUZIONE LAMPADINE CRUSCOTTO
(Fig. 37)
Le lampadine delle varie spie e quelle di illuminazione dello strumento sono inserite a pressione nelle loro sedi.
Per sostituire le lampadine è necessario smontare il portafaro anteriore come descritto a pag. 130.

INSTRUMENT PANEL BULB REPLACEMENT
(Fig. 37)
The warning light bulbs and the ones of the instrument are of the snap-on type. To replace the warning light bulbs headlamp holder as described on page 130.

REMPLACEMENT DES AMPOULES DU TABLEAU DE BORD (Fig. 37)
Les ampoules des voyants différents et ceux d'éclairage de l'instrument sont insérées par pression dans leur sièges. Pour remplacer il faut enlever le support-phare d'après la description de page 130.

AUSTAUSCH DER INSTRU - MENTENBRETTLAMPEN
(Bild 37)
Die Lampen der Kontrolleuchten und der Instrumentenbeleuchtung werden durch Druck in ihre Sitze eingeführt.
Um die Kontrolleuchtenlampen auszuwechseln, ist es notwendig, den vorderen Scheinwerferhalter nach Beschreibung auf Seite 130 zu demontieren.

SUBSTITUCION BOMBILLAS TABLERO
(Fig. 37)
Las bombillas de los distintos testigos y las de iluminación del instrumento se encuentran introducidas a presión en sus alojamientos.
Para substituir las bombillas hay que desmontar el portafaro delantero como se describe en la pág. 131.

FIG. 37
1. Vite fiss. portafaro

FIG. 37
1. *Headlamp holder fixing screw*

FIG. 37
1. Vis de fixation support-phare

BILD. 37
1. *Befestigungsschraube Scheinwerferhalter*

FIG. 37
1. Tornillo fijación portafaro

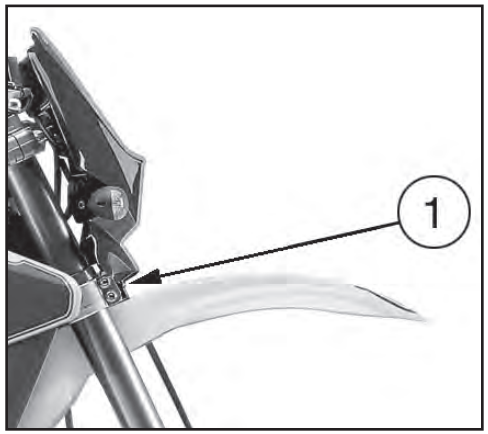

SOSTITUZIONE LAMPADINE INDICATORI DI DIREZIONE E FANALE POSTERIORE
(Fig. 38)
Per accedere alle lampadine degli indicatori direzione ed a quelle delle luci targa, posizione e arresto é necessario allentare le viti (1) o (2) con intaglio a croce che fissano il trasparente, sostituire la lampadina con innesto a baionetta, rimontare il trasparente avendo cura di posizionarlo esattamente in sede.

TAIL-LIGHT TURN INDICATOR AND BULB REPLACEMENT
(Fig. 38)
To gain access to the turn indicator bulbs and those for the number plate, parking and stop lights, loosen cross-slotted screws (1) or (2) fixing the transparent; replace the baionet joint bulb and set the transparent in its seat again.

REMPLACEMENT AMPOULES DE L'INDICATEUR DE DIRECTION ET FEUX ARRIERE
(Fig. 38)
Pour accéder aux ampoules des indicateurs de direction, du feu de plaque, feux de position et d'arrêt, desserrer les vis à tête cruciforme (1) ou (2) fixant le transparent; remplacer l'ampoule à fixation baionnette et reassembler le transparent en le fixant dans son siège.

AUSTAUSCH DER RICHTUNGSANZEIGER UND BREMSLICHTLAMPEN
(Bild 38)
Um an die Birnen der Fahrtrichtungsanzeiger und der Kennzeichen-, Park- und Bremsleuchte heranzukommen, die das Lichtglas befestigenden Kreuzschlitzschrauben (1) oder (2) losschrauben, die Birnen mit Bajonettverschluss ersetzen, das Lichtglas wieder anbringen und es richtig in seinen Sitz legen.

SUBSTITUCION BOMBILLAS INDICADORES DE DIRECCION, FARO TRASERO
(Fig. 38)
Para acceder a las bombillas de los indicadores de dirección y a las de las luces de la matrícula, situación y parada, hay que aflojar los tornillos (1) o (2) con ranura en cruz que fijan la parte transparente, substituir la bombilla con conexión de bayoneta, volver a montar la parte transparente teniendo cuidado de colocarla perfectamente en su asiento.

FIG. 38
1. Vite fiss. lente indicatore
2. Vite fiss. lente fanale posteriore

FIG. 38
1. *Turn indicator lens screw*
2. *Rear tail-lamp lens screw*

FIG. 38
1. Vis de fixation lentille indicateur
2. Vis de fixation lentille feux arrière

BILD 38
1. *Befestigungschraube Linse des Fahrtrichutngsanzeigers*
2. *Befestigungschraube Linse des hinteren Lichtes*

FIG. 38
1. Tornillo fijación lente indicador
2. Tornillo fijación lente faro trasero

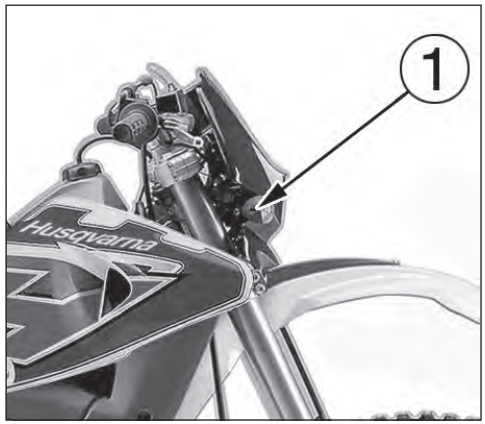

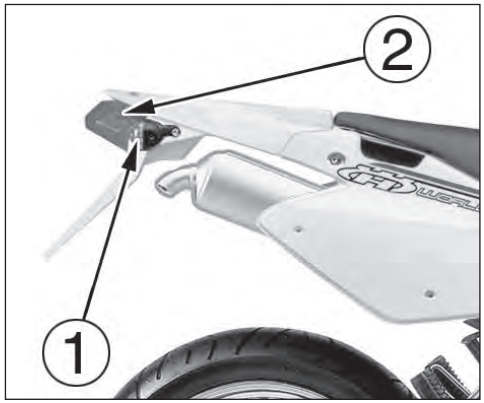

ORIENTAMENTO DEL PROIETTORE (Fig. 39,40)
Verificare periodicamente l'orientamento della luce del proiettore nel modo sottoindicato:
- porre il veicolo a 10 metri di distanza da una parete verticale;
- assicurarsi che il terreno sia piano e che l'asse ottico del proiettore sia perpendicolare alla parete;
- il veicolo deve trovarsi in posizione verticale;
- misurare l'altezza del centro del proiettore da terra e riportare sulla parete una crocetta alla medesima altezza;
- accendendo la luce anabbagliante, il limite superiore di demarcazione tra la zona oscura e la zona illuminata deve risultare ad una altezza non superiore a 9/10 dell'altezza da terra del centro del proiettore.

L'eventuale rettifica dell'orientamento si può effettuare allentando le viti (1) di fissaggio poste sul portafaro, davanti agli indicatori di direzione, e spingendo nella parte inferiore o superiore del proiettore a seconda che si voglia abbassare o alzare il fascio luminoso.
A regolazione effettuata serrare nuovamente le viti (1).

HEADLAMP ALIGNMENT (Figs. 39,40)
Periodically check headlamp alignment, proceeding as follows:
- *park the motorcycle 10 m. from a vertical wall;*
- *ensure that ground is flat and optical axis of head lamp is' vertical with respect to the wall;*
- *the motorcycle should rest on both wheels in vertical position;*
- *measure the height of the headlamp centre from the ground and draw a cross at the same height on the wall;*
- *when traffic beam is switched on, the upper limit between the dark and lit zones must be not over 9/10 the eight of the headlamp centre from the ground.*

Loosen screws (1) set on the headlamp holder in front of the turn indicators to aim the headlamp. Exert a pressure on the lower part of the headlamp to lower the luminous beam, or on the upper part of the headlamp to rise the luminous beam.
When the orienting operation is over, tighten screw (1).

REGLAGE DU FAISCEAU DU PHARE (Fig. 39,40)
Contrôler périodiquement le faisceau du phare en agissant comme suit:
- placer la moto à 10 mètres d'une paroi verticale;
- s'assurer que le terrein soit une surface plane et que l'axe optique du phare soit perpendiculaire à la paroi;
- la moto doit se trouver en position verticale;
- mesurer la hauteur du centre du phare à partir du sol et tracer, à cette même hauteur, une croix sur la paroi;
- en allumant le feu de croisement, la ligne de démarcation entre la zone sombre et celle éclairée, doit être à une hauteur non supérieure à 9/10 de la hauteur du sol du centre du phare.

Pour l'orientement du phare, desserrer les vis (1) situées sur le porte-phare, en face des indicateurs de direction.
Exercer une pression sur la partie inférieure du phare pour baisser le fascieau lumineux; ou sur la partie supérieure, pour le hausser.
Une fois le réglage effectué, serrer la vis (1).

EINSTELLEN DES SCHEINWERFERS (Bild 39,40)
In regelmässigen Zeitabständen ist der Scheinwerfer auf Einstellung zu prüfen:
- *Motorrad in 10 m Abstand von einer senkrechten Wand stellen;*
- *Darauf achten, dass der Boden eben ist und die optische Scheinwerferachse senkrecht zur Wand steht;*
- *Motorrad soll in senkrechter Stellung sein;*
- *Höhe über Boden der Scheinwerfermitte messen und an der Wand ein Kreuz in derselben Höhe aufzeichnen;*
- *Wenn man das Abblendlicht einschaltet, darf die Linie der Helldunkelzone nicht höher sein, als 9/10 vom Erdboden bis zum Zentrum des Scheinwerfers.*

Die eventuelle Berichtigung der Einstellung kann durch Lockern der Befestigungsschrauben (1), die sich auf dem Scheinwerferhalter vor den Richtungsanzeigern befinden und durch Drücken im unteren oder oberen Teil des Scheinwerfers, je nachdem, ob das Lichtbündel gesenkt oder gehoben werden soll, durchgeführt werden.
Nach erfolgter Einstellung die Schraube (1) wieder anziehen.

ORIENTACION DEL FARO
(Fig. 39,40)
Compruebe periódicamente la orientación de la luz del faro de la manera que se indica a continuación:
- ponga el vehículo a 10 metros de distancia de una pared vertical;
- asegúrese de que el terreno esté bien nivelado y de que el eje óptico del faro sea perpendicular a la pared;
- el vehículo se tiene que encontrar en posición vertical;
- mida la altura desde el centro del faro hasta el suelo y marque en la pared una cruz a la misma altura;
- al encender la luz de cruce, el límite superior de demarcación entre la zona oscura y la zona iluminada tiene que aparecer a una altura no superior a los 9/10 de la altura desde el suelo del centro del faro.

La eventual rectificación de la orientación se puede efectuar aflojando los tornillos (1) de sujeción situados en el portafaro, delante de los indicadores de dirección y, empujando la parte inferior o superior del proyector, según se desee bajar o subir el haz luminoso. Una vez regulado apriete nuevamente el tornillo (1).

FIG. 39
1. Verifica orientamento proiettore

FIG. 39
1. *Headlamp alignment checking*

FIG. 39
1. Contrôle du réglage phare

BILD 39
1. *Ueberprüfung der Scheinwerfereinstellung*

FIG. 39
1. Comprobación orientación del faro

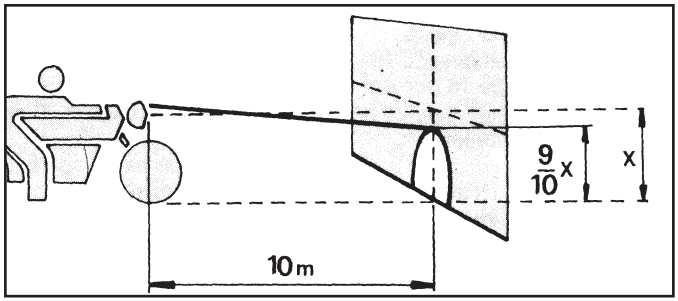

FIG. 40
1. Vite regolazione verticale proiettore

FIG. 40
1. *Headlamp vertical adjusting screw*

FIG. 40
1. Vis de réglage vertical phare

BILD 40
1. *Schraube für senkrechte Einstellung des Scheinwerfers*

FIG. 40
1. Tornillo de ajuste vertical del proyector

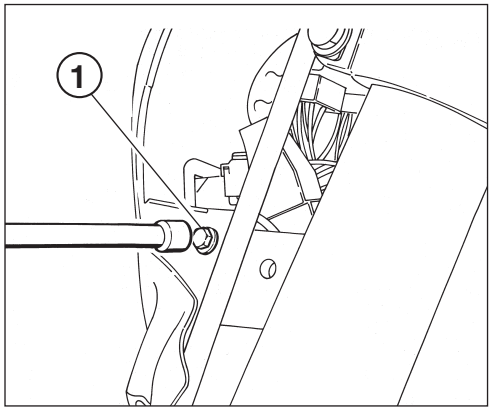

ATTREZZI (Fig. 41)
A corredo del veicolo viene fornita la chiave candela da 21 mm.
Per accedere alla chiave candela è necessario ruotare in senso antiorario il perno posteriore (1), rimuoverlo ed estrarre la sella svincolandola dalla vite di fissaggio anteriore.
La chiave candela è alloggiata sulla base della sella.

TOOLS (Fig. 41)
One wrench for spark plug is included in the tool kit (hexagon of 21 mm).
To gain access to the spark plug, turn anticlockwise the rear pin (1) and remove it. Remove the saddle from the front fixing screw. The spark plug wrench is housed in a seta machined on the saddle base.

OUTILLAGE (Fig. 41)
Une clé pour la bougie est fournie dans le kit (clé à six pans de 21 mm).
Pour accéder à la bougie, tourner en sens antihoraire le pivot arrière (1) et le ôter avec la selle en le détachant de la vis de fixation avant. La clé de la bougie est placée dans un siège obtenue sur la base de la selle.

WERKZEUGE (Bild 41)
Mit dem Motorrad wird der Kerzenschlüssel von 21 mm beigeliefert.
Um Zugang zum Kerzenshlüssel zu haben, den hinteren Zapfen (1) gegen den Uhrzeigersinn drehen, ihn entfernen und den Sattel abnehmen; den Sattel von der vorderen Befestigungsschraube trennen.
Der Kerzenschlüssel befindet sich in einem Sitz unter der Sattelbasis.

HERRAMIENTAS (Fig. 41)
Se entrega en dotación con el vehícolo, la llave bujía Champion de 21 mm.
Para acceder a la llave bujía hay que girar en el sentido contrario a las agujas del reloj el perno trasero (1), sacarlo y extraer el sillín separándolo del tornillo de fijación delantero.
La llave para la bujía está colocada en un alojamiento sacado en la base del sillín.

FIG. 41
1. Perno fiss. sella

FIG. 41
1. *Pin*

FIG. 41
1. Pivot

BILD 41
1. *Bolzen*

FIG. 41
1. Perno

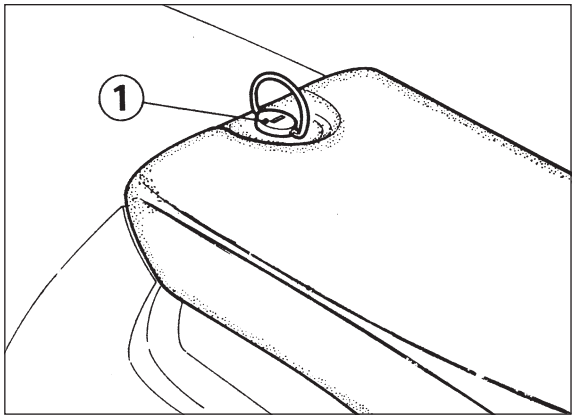

SERRATURA PER CASCO
(Fig. 42)
La serratura per il casco si trova sul lato sinistro del veicolo davanti all'indicatore di direzione posteriore.

NOTA
Non guidare mai con il casco fissato al portacasco.

LUNGA INATTIVITÀ
Se il motociclo non viene usato per alcuni mesi é consigliabile, prima di metterlo a riposo:
- provvedere alla pulizia generale;
- riempire il serbatoio con carburante miscelato ad uno stabilizzatore DOPO aver effettuato la seguente operazione:

A) chiudere i rubinetti, porre una bacinella sotto la vaschetta del carburatore e smontare quest'ultima per evacuare il carburante dal carburatore e dalle tubazioni. In alternativa, lasciar girare il motore al minimo fino ad esaurire la benzina (durante l'operazione, mantenere il motociclo in posizione verticale).

HELMET LOCK
(Fig. 42)
The helmet lock is placed on the motorcycle left hand side in front of the rear turn indicator.

NOTE
Never drive with the helmet fastened to the baggage grid.

PROLONGED INACTIVITY
If the motorcycle is to remain inactive over long periods it is advisable to carry out the following operations:
- clean the motorcycle;
- first carry out the operation mentioned hereunder, then fill the tank with fuel mixed with a stabilizer:

A) close the cocks, set a basin under the carburettor cup, and disassemble the cup to drain the fuel from the carburettor and pipes. Otherwise, and keeping the motorcycle in vertical position, idle the engine until the fuel is exhausted.

SERRURE POUR CASQUE
(Fig. 42)
La serrure du casque se trouve du côté gauche de la moto devant l'indicateur de direction arrière.

NOTE
Ne jamais conduire le motocycle avec le casque fixé au porte-bagages.

EN CAS DE LONGUE INACTIVITE
Si la moto reste inactive plusieur mois, avant de la ranger:
- la soumettre à un nettoyage général;

Remplir le réservoir de carburant mélangé à un stabilisateur APRES avoir effectué l'opération suivante:

A) fermer les robinets, placer la cuvette sous la cuve du carburateur et démonter ce dernier pour évacuer le carburant du carburateur et des tuyaux. En alternative, laisser tourner le moteur au minimum jusqu'à terminer l'essence (pendant l'opération, garder le motocycle en position verticale).

STURZHELMSCHLOSS
(Bild 42)
Das Sturzhelmschloss befindet sich auf der linken Motorradseite vor dem hinteren Richtungsanzeiger.

ANMERKUNG
Niemals mit am Gepäckträger befestigtem Helm fahren.

LÄNGERE AUSSERBETRIEBSETZUNG
Wenn das Motorrad auf mehrere Monate stillgelegt werden soll, ist es zweckmässig:
- eine allgemeine Reinigung vorzunehmen;
D- den Behälter füllen mit mischt Treibstoff zu einem Stabilisator, NACH haben, führt die folgende Operation aus:

A) die Hähne schließen, eine Schüssel unter den Treibstoffbehälter stellen und diesen ausbauen, damit der Treibstoff aus dem Vergaser und den Leitungen fließt. Als Alternative, den Motor in Leerlauf bis zum Verbrauch des Benzins drehen lassen (während dieses Vorgangs, das Motorrad in vertikaler Position halten).

CERRADURA PARA CASCO
(Fig. 42)
La cerradura para el casco se encuentra en el lado izquierdo del vehículo delante del indicador de dirección trasero.

NOTA

No conducir nunca con el casco asegurado al portacasco.

INACTIVIDAD PROLONGADA
Si la motocicleta no se usa durante algunos meses le aconsejamos antes de ponerla en reposo que haga lo siguiente:
- provea a la limpieza general;
- llenar el depósito con carburante mezclado con un estabilizador DESPUÉS de haber efectuado la siguiente operación:

A) **Cerrar los grifos, colocar un recipiente debajo de la pileta del carburador y desmontar dicha pileta para evacuar el carburante del carburador y de las tuberías. Como alternativa, dejar girar el motor al ralentí hasta agotar la gasolina (durante la operación mantener la moto en posición vertical).**

FIG. 42
1. Serratura casco

FIG. 42
1. *Helmet lock*

FIG. 42
1. Serrure casque

BILD 42
1. *Sturzhelmschloss*

FIG. 42
1. Cerradura casco

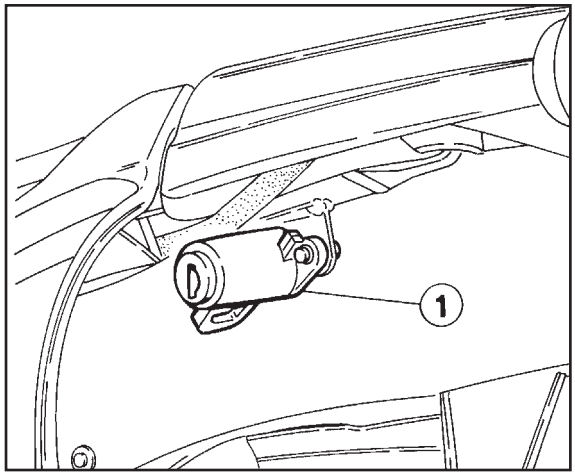

ATTENZIONE

Non disperdere il carburante eliminato nell'ambiente e far girare il motore all'aria aperta, non in ambienti chiusi.

- introdurre dalla sede della candela un po' d'olio nel cilindro e far compiere, a mano, qualche giro al motore per distribuire un velo protettivo sulle pareti interne;
- appoggiare il motore su un sostegno di legno in modo da sollevare da terra le ruote e sgonfiare i pneumatici;
- togliere la batteria e mantenerla carica ed efficiente. Il controllo ed eventualmente la ricarica della batteria sono necessari qualora il veicolo sia rimasto inattivo per un periodo superiore ad un mese;
- ricoprire il motociclo con un telone.

WARNING:

Never litter the environment with fuel, and let the engine running in open air, never in closed rooms.

- *remove the spark plug and introduce a few drops of oil in the cylinder, then rotate the engine by hand to distribute a protective oil film on inner walls;*
- *rest the engine on a wooden stand to make the wheels clear of the ground. Deflate the tires;*
- *remove the battery and store it well charged in a dry place. Battery check and charge should be performed after the vehicle has been idle for more than one month;*
- *protect the motorcycle with a canvas.*

ATTENTION

Ne pas jeter le carburant éliminé dans la nature et ne pas faire tourner le moteur dans des lieux clos mais seulement en plein air .

- de la siège de la bougie, introduire de l'huile dans le cylindre et tourner le moteur à la main pour que l'huile se répartisse sur les parois intérieures;
- appuyer le moteur sur un support en bois de sorte que les roues soient soulevées du sol et dégonfler les pneus;
- enlever la batterie et veiller à la recharger. Le contrôle et la recharge de la batterie sont nécessaires si la moto reste inactive pour plus d'un mois;
- couvrir la moto avec une bâche.

ACHTUNG

Den abgelassenen Treibstoff nicht in die Umwelt gießen und den Motor nur im Freien drehen lassen, niemals in geschlossenen Räumen.

- *in den Zylinder durch den Kerzensitz etwas Öl einzuführen und den Motor von Hand einige Umdrehungen machen zu lassen, damit sich das Öl als Schutzschicht gleichmässig über die Zylinderinnenwände verteilt;*
- *das Motorrad so aufzubocken, dass die Reifen entlastet sind und die Luft aus den Schläuchen abzulassen;*
- *die Batterie herauszunehmen und stets aufgeladen und betriebsfähig zu halten. Nach einer längeren Stillegung des Motorrads (mehr als 4 Wochen) muss die Batterie auf Ladezustand geprüft und evtl aufgeladen werden;*
- *das Motorrad möglichst mit einer Plane zu bedecken.*

ATENCIÓN

No echar el carburante eliminado al medio ambiente y hacer girar el motor al aire libre, no en sitios cerrados.

- introduzca a través del asiento de la bujía un poco de aceite en el cilindro y a mano, haga hacer algunas revoluciones al motor para distribuir una capa de protección en las paredes interiores;
- apoye el motor sobre un soporte de madera a fin de alzar del suelo las ruedas y desinflar los neumáticos;
- quite la batería y manténgala cargada y eficiente. El control y eventualmente la recarga de la batería son necesarios en el caso de que el vehículo haya permanecido inactivo durante un período de más de un mes;
- cubra la moto con una lona.

PULIZIA GENERALE
Il veicolo deve essere lavato e pulito periodicamente a seconda del servizio e dello stato delle strade:
- pulire il motore con petrolio e asciugarlo con panni puliti;
- lavare le parti verniciate del telaio con acqua usando una spugna per detergere e la pelle scamosciata per asciugare;
- ad esclusione del motore, non usare mai solventi, benzina, alcool o petrolio, per evitare di danneggiare la vernice;
- ungere le parti cromate con vasellina e pulire con pelle scamosciata;
- fare attenzione a non bagnare il gruppo delle parti elettriche.

MOTORCYCLE CARE
Clean your motorcycle periodically, bearing in mind the following:
- *clean the engine using petrol and dry with clean cloth;*
- *wash varnished parts of frame with water and sponge, then dry with chamois cloth;*
- *with the exclusion of the engine, never use solvents, petrol, alcohol or petrol to avoid damaging the paintwork;*
- *rub chromium plated components with vaseline and clean with chamois cloth;*
- *be careful not to wet electrical connections.*

NETTOYAGE GENERAL
La moto doit être nettoyée périodiquement, suivant l'usage que l'on en fait et l'état des routes où elle circule:
- nettoyer le moteur avec pétrole et essuyer avec chiffons propres;
- laver les parties vernissées du cadre avec de l'eau en utilisant une éponge et une peau de chamois pour l'essuyer;
- à l'exclusion du moteur, ne jamais utiliser de solvants, d'essence, d'alcool, ou pétrole, car vous risqueriez d'endommager la peinture;
- enduire les chromes de vaseline et essuyer avec une peau de chamois;
- veiller à ne pas mouiller les parties électriques.

NOTES FOR “AUS” MODEL

AUS

Tampering Warning:

Tampering with Noise Control System Prohibited. Federal law prohibits the following acts or causing therefor:
1) The removal or rendering inoperative by any person other than for purposes of maintenance, repair, or replacement, of any device or element of design incorporated into any new vehicle for the purpose of noise control prior to its sale or delivery to the ultimate purchaser or while it is in use, or
2) the use of the vehicle after such device or element of design has been removed or rendered inoperative by any person.

Among those acts presumed to constitute tampering are the acts listed below.
1) Removal of, or puncturing the muffler, baffles, header pipes or any other component which conducts exhaust gases.
2) Removal or puncturing of any part of the intake system.
3) Lack of proper maintenace.
4) Replacing any moving part of the vehicle, or parts of the exhaust or intake system, with parts other than those specified by the manufacturer.
This product should be checked for repair or replacement if the motorcycle noise has increased significantly through use. Otherwise, the owner may become subject to penalities under state and local ordinances.

ALLGEMEINE REINIGUNG
Das Motorrad ist von Zeit zu Zeit zu reinigen. Die Häufigkeit hängt von den Fahrstrecken sowie von Art und Zustand der Strassen ab.
- *Der Motor ist mit Petroleum zu reinigen und anschliessend mit sauberen Lappen abzutrocknen;*
- *Zur Reinigung der lackierten Rahmenteile ist Wasser zu nehmen und ein Schwamm zu verwenden. Zum Schluss werden sie mit einem sauberen Rehleder abgetrocknet;*
- *Mit Ausnahme des Motors dürfen Lösungsmittel, Benzin, Alkohol oder Petroleum dürfen nicht zur Reinigung lackierter Flächen verwendet werden, weil sie den Lack angreifen;*
- *Verchromte Teile mit neutralem Vaselin einfetten und mit Rehleder abreiben;*
- *Bei der Reinigung sind die elektrischen Geräte vor Spritzwasser zu schützen.*

LIMPIEZA GENERAL
La moto se debe lavar y limpiar periódicamente de acuerdo con el servicio y el estado de los caminos:
- limpie el motor con petróleo y séquelo con paños limpios;
- lave las partes pintadas del bastidor con agua usando una esponja para lavar y una badana para secar;
- con exclusione del motor, no use nunca solventes, bencina, alcohol o petróleo para evitar dañar la pintura;
- engrase las partes cromadas con vaselina y limpie con badana;
- tenga cuidado con las partes eléctricas que no se pueden mojar.

wre 125

sm 125 s

INDICE ALFABETICO

Attrezzi .....pag. 138
Avviamento del motore ..... " 48
Batteria ..... " 128
Bloccasterzo ..... " 36
Candela d'accensione ..... " 92
Carburatore ..... " 86
Chiavi ..... " 16
Comandi sul manubrio - lato destro ...." 36
Comandi sul manubrio - lato sinistro . " 38
Comando cambio ..... " 40
Comando freno posteriore ..... " 40
Controlli preliminari ..... " 44
Controllo livello fluido e tubazioni freni " 110
Controllo livello del refrigerante ..... " 82
Controllo usura pastiglie freni ..... " 110
Dati per l'identificazione ..... " 14
Filtri del carburante ..... " 90
Filtro aria ..... " 90
Individuazione degli
inconvenienti di funzionamento ..... " 56
Interruttore accensione..... " 32
Istruzioni per il rodaggio ..... " 54
Lubrificazione cambio e
trasmissione primaria ..... " 78
Lubrificazione del motore ..... " 70
Lubrificazione rinvio contachilometri . " 122
Lunga inattività ..... " 140
Memorandum ..... " 148
Messa in fase accensione ..... " 96
Operazioni di manutenzione
raccomandata ..... " 12
Orientamento del proiettore ..... " 136
Pompa olio ..... " 70
Pneumatici ....." 122
Pulizia generale ..... " 144

ALPHABETICAL INDEX

Air cleaner ..... page 90
Antitheft steering lock ..... " 36
Battery ..... " 128
Carburetor ..... " 86
Carburetor choke lever..... " 30
Checking brakes pad wear ..... " 110
Checking oil level and brake hose..... " 110
Clutch adjustment ..... " 104
Cooling ..... " 80
Coolant level check ..... " 82
Coolant replacement ..... " 84
Drive chain adjustment ..... " 100
Engine lubrication ..... " 70
Engine starting ..... " 48
Fuel cock ..... " 28
Fuel tank..... " 30
Fuel filters ..... " 90
Front brake adjustment ..... " 106
Front suspension ..... " 114
Gear shift ..... " 40
Handlebar controls L.H. side ..... " 38
Headlamp alignment ..... " 136
Headlamp bulb replacement ..... " 130
Helmet lock ..... " 140
Hydraulic system bleeding ..... " 112
Identification data ..... " 14
Ignition switch..... " 32
Ignition timing ..... " 96
Instructions for runningin period ..... " 54
Instrument ..... " 32
Instrument panel bulb
replacement..... " 132
Keys ..... " 16
Memorandum ..... " 148
Motorcycle care ..... " 142
Oil pump ..... " 70

INDEX ALPHABETIQUE

Batterie .....page 128
Bougie d'allumage ..... " 92
Carburateur ..... " 86
Clés..... " 16
Commande frein arrière ..... " 40
Commandes boîte des vitesses..... " 40
Commandes du cote droit du guidon ." 36
Commandes sur le guidon-cote
gauche ..... " 38
Commutateur de démarrage..... " 32
Contrôle de l'usure pastilles
des freins ..... " 110
Contrôle niveau refrigerant ..... " 82
Contrôle du niveau d'huile et
tuyauterie des freins ..... " 110
Contrôles preliminaires ..... " 44
Démarrage du moteur..... " 48
Données d'identification ..... " 14
En cas de longue inactivité ..... " 140
Enlèvement de la roue arrière ..... " 120
Enlèvement de la roue avant ..... " 118
Enlèvement du reservoir d'huile moteur .." 72
Entretien recommandé ..... " 12
Feux de direction ..... " 32
Filtre à air ..... " 90
Filtres du carburant ..... " 90
Garantie et coupons
Graissage boîte de vitesse et
transmission principale..... " 78
Graissage du moteur ..... " 70
Graissage renvoi compteur
kilométrique ..... " 122
Instructions de rodage ..... " 54
Instrument..... " 32
Memorandum ..... " 148
Mise en phase de l'allumage ..... " 96

ALPHABETISCHES VERZEICHNIS

Anlassen des Motors ..... Seite 48
Anleitungen für die Einfahrzeit ..... " 55
Allgemeine Reinigung ..... " 143
Auffinden von betriebsstörungen ..... " 57
Austausch der Bremslichtlampen ..... " 134
Austausch der Instrumentenbrettlampen ..... " 132
Austausch der Richtungsanzeiger ..... " 134
Austausch der Scheinwerferlampen .. " 130
Batterie ..... " 128
Bedienteile auf dem Lenker-Rechts .. " 36
Bedienteile auf dem Lenker-Links ..... " 38
Benutzung des Fahrzeugs ..... " 53
Drehgasgriffeinstellung ..... " 76
Einstellen des Scheinwerfers ..... " 136
Einregulierung der Stellung des hinteren Bremspedals ..... " 106
Einstellung der Hinterradbremse ..... " 108
Einstellung der Vorderradbremse ..... " 106
Empfohlene Vorgänge für die Wartung". 13
Entfernung des hinteren Rades ..... " 120
Entfernung des Ölbehälters ..... " 72
Entfernung des vorderen Rades ..... " 118
Entlüftung der Bremsanlagen ..... " 112
Ersetzung des kühlmittels ..... " 84
Fusshebel für hintere Bremse ..... " 40
Getriebe- und Hauptwellenschmierung ..... " 78
Hinteraufhängung ..... " 116
Identifizierungsdaten ..... " 14
Instrument ..... " 32
Ketteneinstellung ..... " 100
Kontrolles des Kühlmittelstands ..... " 82
Kontrolle des Bremsenbelag verschleisses ..... " 110

INDICE ALFABETICO

Ajuste cadena .....pág. 101
Ajuste embrague ..... " 105
Ajuste freno delantero ..... " 107
Ajuste posición pedal del freno trasero " 107
Ajuste mando mariposa ..... " 77
Ajuste freno trasero..... " 109
Ajuste ralentí ..... " 89
Batería ..... " 129
Bloqueo de dirección ..... " 37
Bomba de aceite ..... " 71
Bujía de encendido ..... " 93
Carburador ..... " 87
Cerradura para casco ..... " 141
Control desgaste pastillas de los frenos ..... " 111
Control nivel del aceite y tuberías frenos ..... " 111
Control del nivel del refrigerante ..... " 83
Controles preliminares ..... " 45
Datos para la identificación ..... " 15
Depósito carburante ..... " 31
Enfriamiento ..... " 81
Esquema eléctrico ..... " 153
Filtro aire ..... " 91
Filtros del carburante ..... " 91
Grifo carburante ..... " 29
Herramientas ..... " 139
Inactividad prolongada ..... " 141
Instrucciones para el rodaje ..... " 55
Instrumento..... " 33
Interruptor de encendido ..... " 33
Limpieza general ..... " 143
Limpieza pistón, cámara de explosión y válvula de escape..... " 99
Lubricación cambio y transmisión primaria ..... " 79

Pulizia pistone, camera di scoppio e valvola sullo scarico ..... " 98
Raffreddamento ..... " 80
Registrazione catena ..... " 100
Registrazione comando gas ..... " 76
Registrazione freno anteriore ..... " 106
Registrazione freno posteriore ..... " 108
Registrazione frizione ..... " 104
Registrazione minimo ..... " 88
Registrazione posizione pedale freno posteriore ..... " 106
Rimozione ruota anteriore ..... " 118
Rimozione ruota posteriore ..... " 120
Rimozione serbatoio olio ..... " 72
Rubinetto carburante ..... " 28
Schema elettrico ..... " 153
Serbatoio carburante ..... " 30
Serratura per casco ..... " 140
Sospensione anteriore ..... " 114
Sospensione posteriore ..... " 116
Sostituzione lampadine indicatori di direzione..... " 134
Sostituzione lampadine cruscotto ..... " 132
Sostituzione lampadina fanale post....." 134
Sostituzione lampadine proiettore ..... " 130
Sostituzione refrigerante ..... " 84
Spie indicatrici ....." 32
Spurgo aria impianti frenanti ..... " 112
Starter carburatore ..... " 30
Strumento ....." 32
Uso del veicolo ..... " 48

Piston, combustion chamber and exhaust valve cleaning ..... " 98
Preriding checks ..... " 44
Prolonged inactivity ..... " 140
Rear brake adjustment ..... " 108
Recommended maintenance procedures ..... " 12
Rear brake pedal position adjustment ..... " 106
Rear brake control ..... " 40
Rear suspension ..... " 116
Regulation of idle..... " 88
Removing engine oil tank ..... " 72
Removing front wheel ..... " 118
Removing rear wheel ..... " 120
Right side handlebar controls..... " 36
Riding operations ..... " 52
Spark plug ..... " 92
Speedometer drive lubrication ..... " 122
Tail-Light bulb replacement..... " 134
Troubleshooting..... " 56
Throttle adjustment ..... " 76
Tires ..... " 122
Tools ..... " 138
Transmission and primary drive lubrication ..... " 78
Turn indicators bulb replacement..... " 134
Warning lights ..... " 32
Wiring diagram ..... " 153

Mise en route de la moto ....." 52
Nettoyage du piston, chambre d'explosion et soupape sur le tuyau d'échappement ....." 98
Nettoyage général ....." 142
Outillage ....." 138
Pneus ..... " 122
Pompe à huile ..... " 70
Purge d'air dans les systèmes de freinage ....." 112
Refroidissement ....." 80
Réglage de la chaîne ....." 100
Réglage de l'embrayage ....." 104
Réglage du faisceau du phare ....." 136
Réglage position pedale frein arrière ....." 106
Réglage du frein avant ....." 106
Réglage du frein arriere ....." 108
Réglage du ralenti ....." 88
Réglage poignée des gaz ....." 76
Remplacement ampoules de l'indicateur de direction ....." 134
Remplacement des ampoules du feux arrière ....." 134
Remplacement des ampoules du phare ....." 130
Remplacement des ampoules du tableau de bord ....." 132
Remplacement du liquide refrigerant..." 84
Repérage des inconvenients de fonctionnement ....." 56
Réservoir d'essence ....." 30
Robinet d'essence ....." 28
Schéma électrique ....." 153
Serrure pour casque ....." 140
Starter carburateur ....." 30
Suspension arrière ....." 116
Suspension avant ....." 114
Verrou de direction ....." 36

Kontrollen vor Motorstart ..... " *45*
Krafstoffbehälter ..... " *30*
Kraftstoffhahn ..... " *28*
Kraftstoffilter ..... " *90*
Kühlung ..... " *80*
Kupplungseinstellung ..... " *104*
Längere Ausserbetriebsetzung ..... " *140*
Leerlaufeinstellung ..... " *88*
Lenkschloss ..... " *36*
Luftfilter ..... " *90*
Memorandum ..... " *148*
Motorschmierung ..... " *70*
Ölpumpe ..... " *70*
Ölstand- und Bremsleitungkontrolle .. " *110*
Reifen ..... " *122*
Reinigung von Kolben, Verbrennungskammer und Auspuffventil ..... " *99*
Schaltplan ..... " *153*
Schlüssel ..... " *17*
Schmierung des Kilometerzählervorgeleges ..... " *122*
Sturzhelmschloss ..... " *140*
Vergaser ..... " *87*
Vergaserstarter ..... " *30*
Vorderaufhängung ..... " *115*
Zündkerze ..... " *92*
Zündschalter..... " *32*
Zündungeinstellung ..... " *96*
Wechselgetriebe ..... " *40*
Werkzeuge ..... " *138*

Lubricación motor ..... " 71
Lubricación transmisión velocímetro .. " 123
Llaves ..... " 17
Mando cambio ..... " 41
Mando freno trasero ..... " 41
Mandos en el manillar - lado derecho " 37
Mandos en el manillar- lado izquierdo . " 39
Memorandum ..... " 148
Neumáticos ..... " 123
Operaciones de mantenimiento recomendado ..... " 13
Orientación del faro ..... " 137
Puesta en marcha del motor..... " 49
Purga aire instalaciones frenantes ..... " 113
Reconocimiento de los inconvenientes de funcionamiento ..... " 57
Regulación encendido ..... " 97
Remoción deposito del aceite motor .. " 73
Remoción rueda delantera ..... " 119
Remoción rueda trasera ..... " 121
Starter carburador..... " 30
Substitución bombillas del faro delantero ..... " 131
Substitución bombillas indicadores de dirección ..... " 135
Substitución bombillas del faro trasero ..... " 135
Substitución bombillas tablero ..... " 133
Substitución del refrigerante ..... " 85
Suspensión delantera ..... " 115
Suspensión trasera ..... " 117
Testigos indicadores ..... " 33
Uso del vehículo ..... " 53

MEMORANDUM

MEMORANDUM

MEMORANDUM

MEMORANDUM

Legenda colore cavi /
Cable colour coding

Cod. Cod.	Colore Colour	Cod. Cod.	Colore Colour
B	Blu Blue	Sb	Azzurro Sky blue
Bk	Nero Black	Y	Giallo Yellow
B/ Bk	Blu/Nero-Blu Blue/Black-Blue	Y/ Bk	Giallo-Nero Yellow-Black
G	Verde Green	W	Bianco White
Gr	Grigio Grey	W/R	Bianco-Rosso White-Red
G/ BK	Verde/Nero-Verde Green/Black-Green	W/B	Bianco-Blu White-Blue
O	Arancio Orange		
Pk	Rosa Pink		
R	Rosso Red		
R Bk	Rosso/Nero-Rosso Red/Black-Red		

Legenda couleur câbles / Kabelfarben /
Referencias colores de los cables

Pos. Pos. Pos.	Couleur Farbe Color	Pos. Pos. Pos.	Couleur Farbe Color
B	Bleu Blau Azul	Sb	Azur Hellblau Celeste
Bk	Noir Schwarz Negro	Y	Jaune Gelb Amarillo
B/ Bk	Bleu/Noir-Bleu Blau/Schwarz-Blau Azul/Negro-Azul	Y/ Bk	Jaune/Noir-Jaune Gelb/Schwarz-Gelb Amarillo/Negro-Amaruillo
G	Vert Grün Verde	W	Blanc Weiss Blanco
Gr	Gris Blau Gris	W/R	Blanc/Rouge-Blanc Weiss/Rot-Weiss Blanco/Rojo-Blanco
G/ Bk	Vert/Noir-Vert Grün/Schwarz-Grün Verde/Negro-Verde	W/B	Blanc-Blue Weiss-Blau Blanco-Azul
O	Orange Orange Naranjado		
Pk	Rose Rosa Rosa		
R	Rouge Rot Rojo		
R Bk	Rouge/Noir-Rouge Rot/Schwarz-Rot Rojo/Negro-Rojo		

1. Batteria
2. Scatola fusibili
3. Interruttore stop posteriore
4. Centralina comando valvola
5. Motorino comando valvola
6. Massa bobina
7. Regolatore di tensione
8. Interruttore stop anteriore
9. Interruttore a chiave
10. Proiettore anteriore
11. Indicatore di direzione anteriore Dx.
12. Indicatore di direzione anteriore Sx.
13. Illuminazione strumenti-spie
14. Commutatore sinistro
15. Intermittenza indicatori di direzione
16. Avvisatore acustico
17. Interruttore livello olio
18. Alternatore
19. Termistore
20. Fanalino posteriore
21. Indicatore di direzione posteriore Dx.
22. Indicatore di direzione posteriore Sx.
23. Bobina A.T.
24. Candela
25. Centralina elettronica

1. Battery
2. Fuse box
3. Rear stop switch
4. Valve control power unit
5. Valve control motor
6. Earth of bobbin
7. Voltage regulator
8. Front stop switch
9. Key switch
10. Headlamp
11. Right front turn indicator
12. Left front turn indicator
13. Pilot-light/instrument lighting
14. Left commutator
15. Turn indicator intermittence
16. Horn
17. Oil level switch
18. Alternator
19. Thermistor
20. Rear light
21. Right rear turn indicator
22. Left rear turn indicator
23. H.T. bobbin
24. Spark plug
25. Electronic power unit

1. Batterie
2. Boîte à fusibles
3. Interrupteur stop arrière
4. Disjoncteur de commande soupape
5. Moteur de commande soupape
6. Terre bobine
7. Régulateur de tension
8. Disjoncteur stop avant
9. Disjoncteur sous clé
10. Phare
11. Indicateur de direction avant droit
12. Indicateur de direction avant gauche
13. Eclairage instruments-voyants
14. Commutateur gauche
15. Intermittence indicateurs de direction
16. Avertisseur acoustique
17. Disjoncteur niveau d’huile
18. Alternateur
19. Thermistance
20. Feux arrière
21. Indicateur de direction arrière droit
22. Indicateur de direction arrière gauche
23. Bobine H.T.
24. Bougie
25. Distributeur électronique

1. Batterie
2. Sicherungsschachtel
3. hinterer Stop-Schalter
4. Ventilschaltungseinheit
5. Ventilschaltungsmotor
6. Spulenmasse
7. Spannungsregler
8. vorderer Stop-Schalter
9. Schlüsselschalter
10. vorderer Scheinwerfer
11. vorderer Rechts-Richtungsanzeiger
12. vorderer Links-Richtungsanzeiger
13. Instrumentenbeleuchtung - Kontrolleuchten
14. linker Umschalter
15. Blink-Richtungsanzeiger
16. akustischer Anzeiger
17. Ölstand-Schalter
18. Alternator
19. Thermistor
20. hinteres Licht
21. hinter Rechts-Richtungsanzeiger
22. hinterer Links-Richtungsanzeiger
23. H.S. Spule
24. Kerze
25. elektronische Einheit

1. Batería
2. Caja de fusibles
3. Interruptor stop trasero
4. Centralita comando válvula
5. Motor comando válvula
6. Masa bobina
7. Regulador de tensión
8. Interruptor stop delantero
9. Interruptor de llave
10. Proyector delantero
11. Indicador de dirección delantero derecho
12. Indicador de dirección delantero izquierdo
13. Iluminación instrumentos-pilotos
14. Conmutador izquierdo
15. Intermitencia indicadores de dirección
16. Avisador acústico
17. Interruptor nivel aceite
18. Alternador
19. Termistor
20. Faro trasero
21. Indicador de dirección trasero derecho
22. Indicador de dirección trasero izquierdo
23. Bobina A.T.
24. Bujía
25. Centralita electrónica